[FIG. 1]

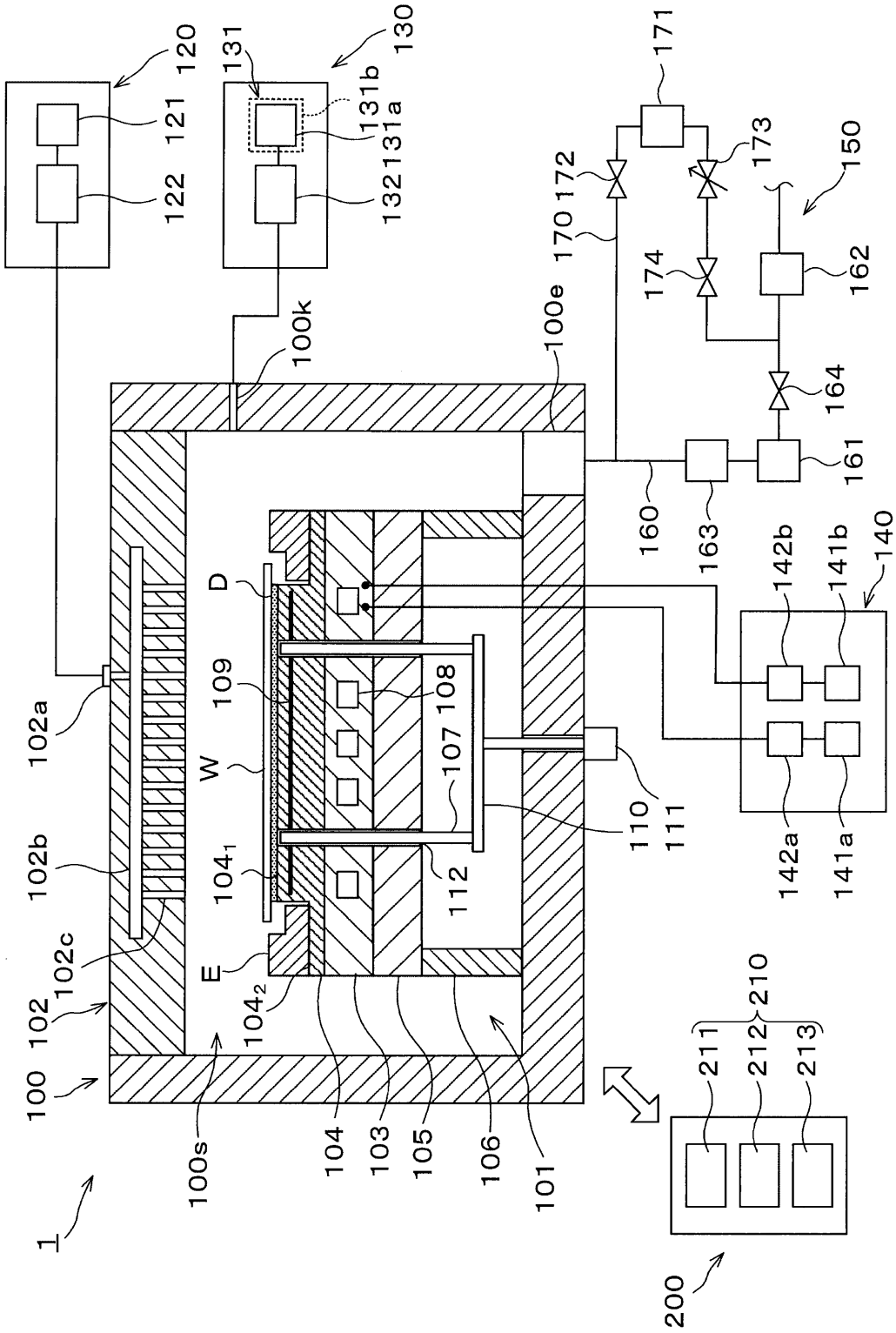
1
100
100s
100k
100e
101
102
102a
102b
102c
103
104
104₁
104₂
105
106
107
108
109
110
111
112
120
121
122
130
131
131a
131b
132
140
141a
141b
142a
142b
150
160
161
162
163
164
170
171
172
173
174
200
210
211
212
213
D
E
W

[FIG. 2]

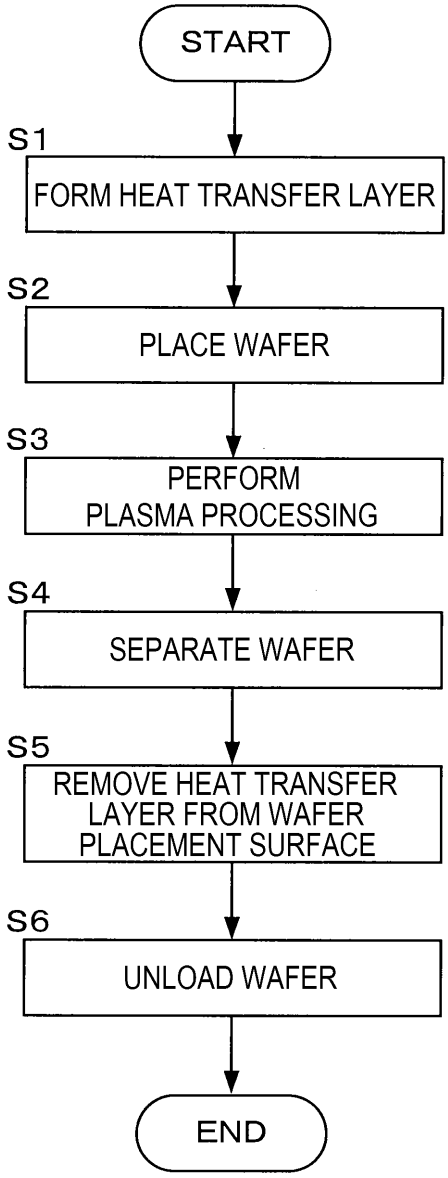
START
S1
FORM HEAT TRANSFER LAYER
S2
PLACE WAFER
S3
PERFORM PLASMA PROCESSING
S4
SEPARATE WAFER
S5
REMOVE HEAT TRANSFER LAYER FROM WAFER PLACEMENT SURFACE
S6
UNLOAD WAFER
END

[FIG. 3]

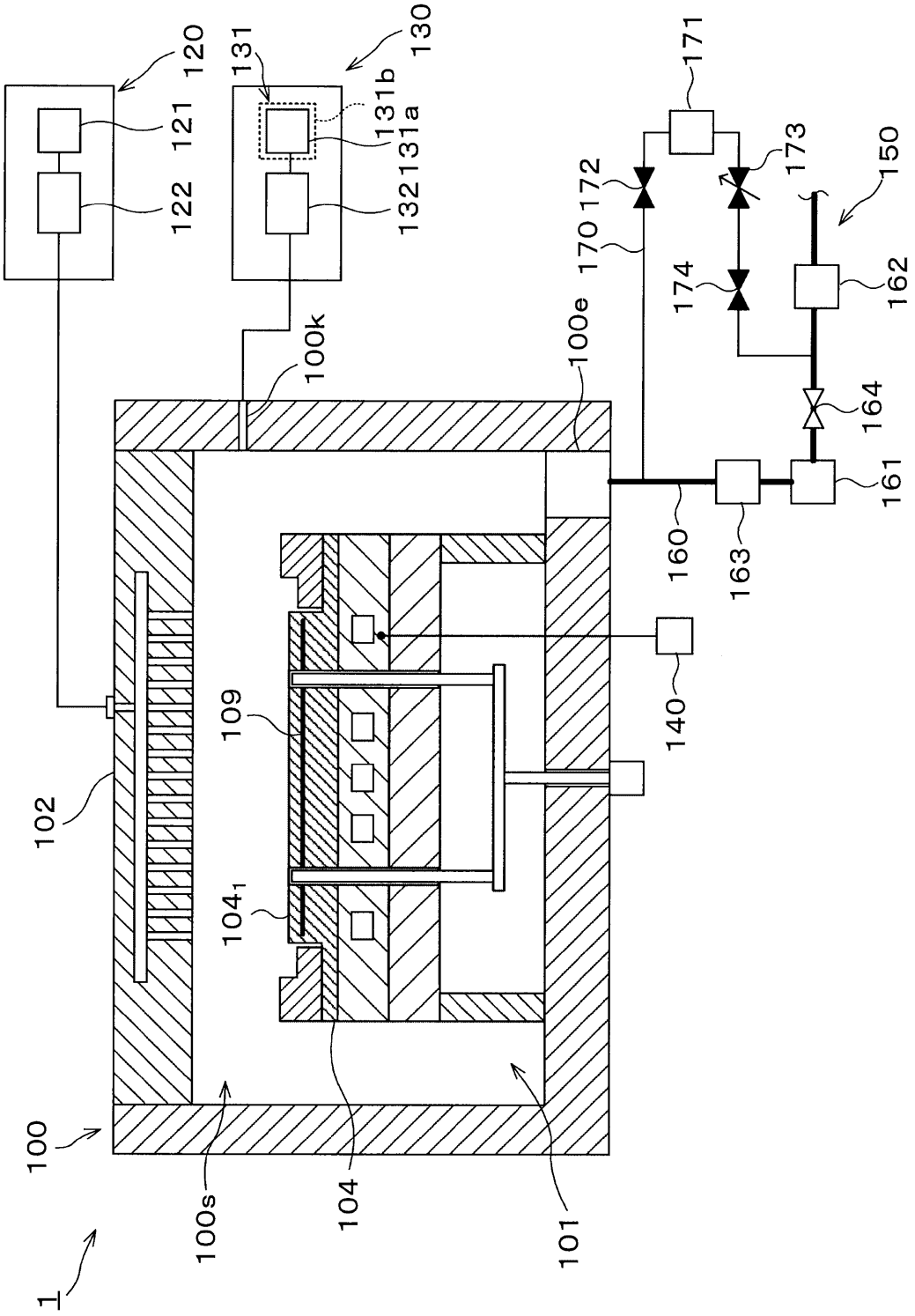
120
121
122
131
131b
131a
132
130
171
173
150
172
170
174
162
100k
100e
164
161
160
163
140
109
102
104_1
100
100s
104
101
1

[FIG. 4]

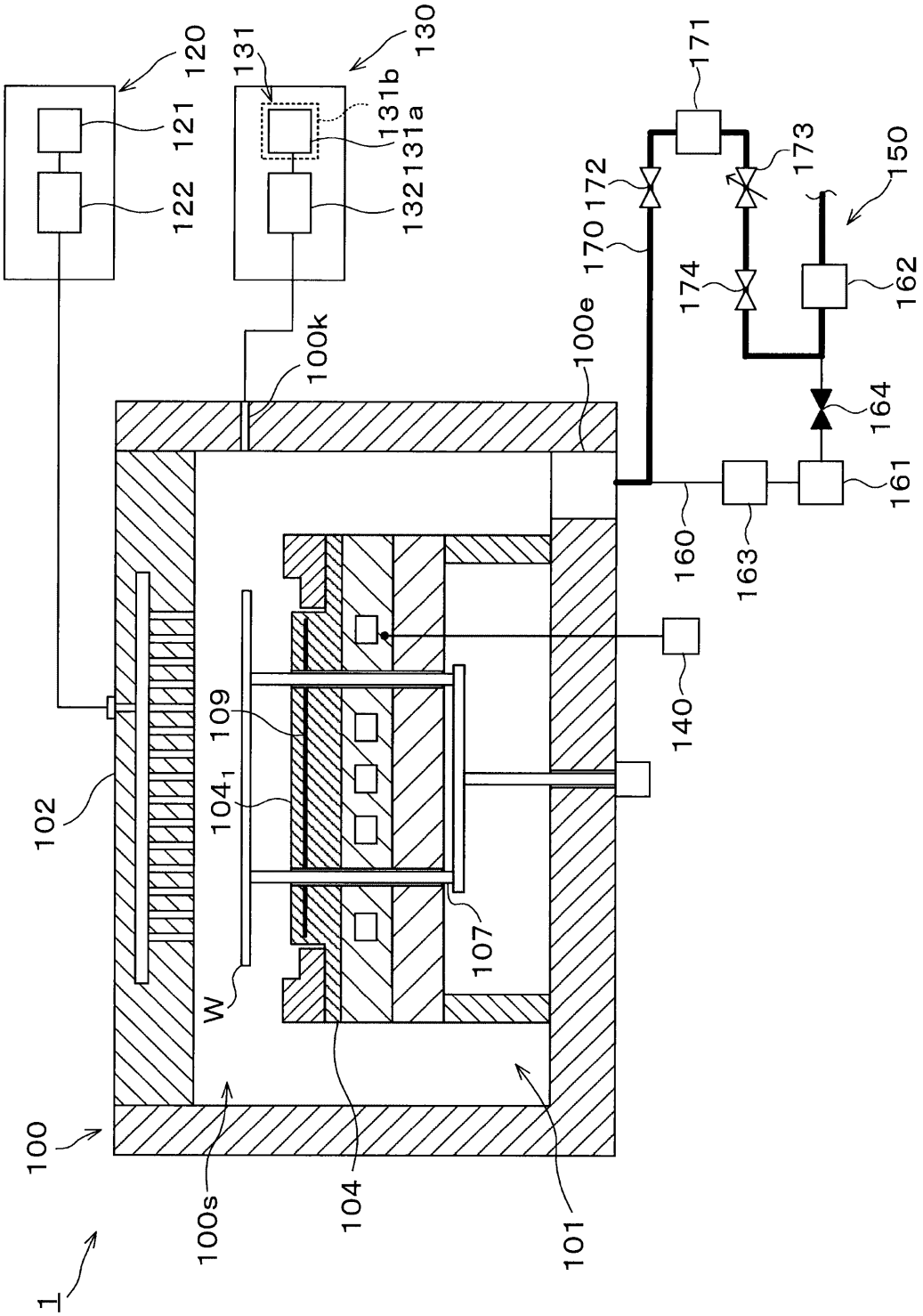
120
121
122
131
131b
131a
132
130
171
173
150
172
170
174
162
100e
100k
164
161
160
163
140
109
104_1
102
107
W
100
100s
104
101
1

[FIG. 5]

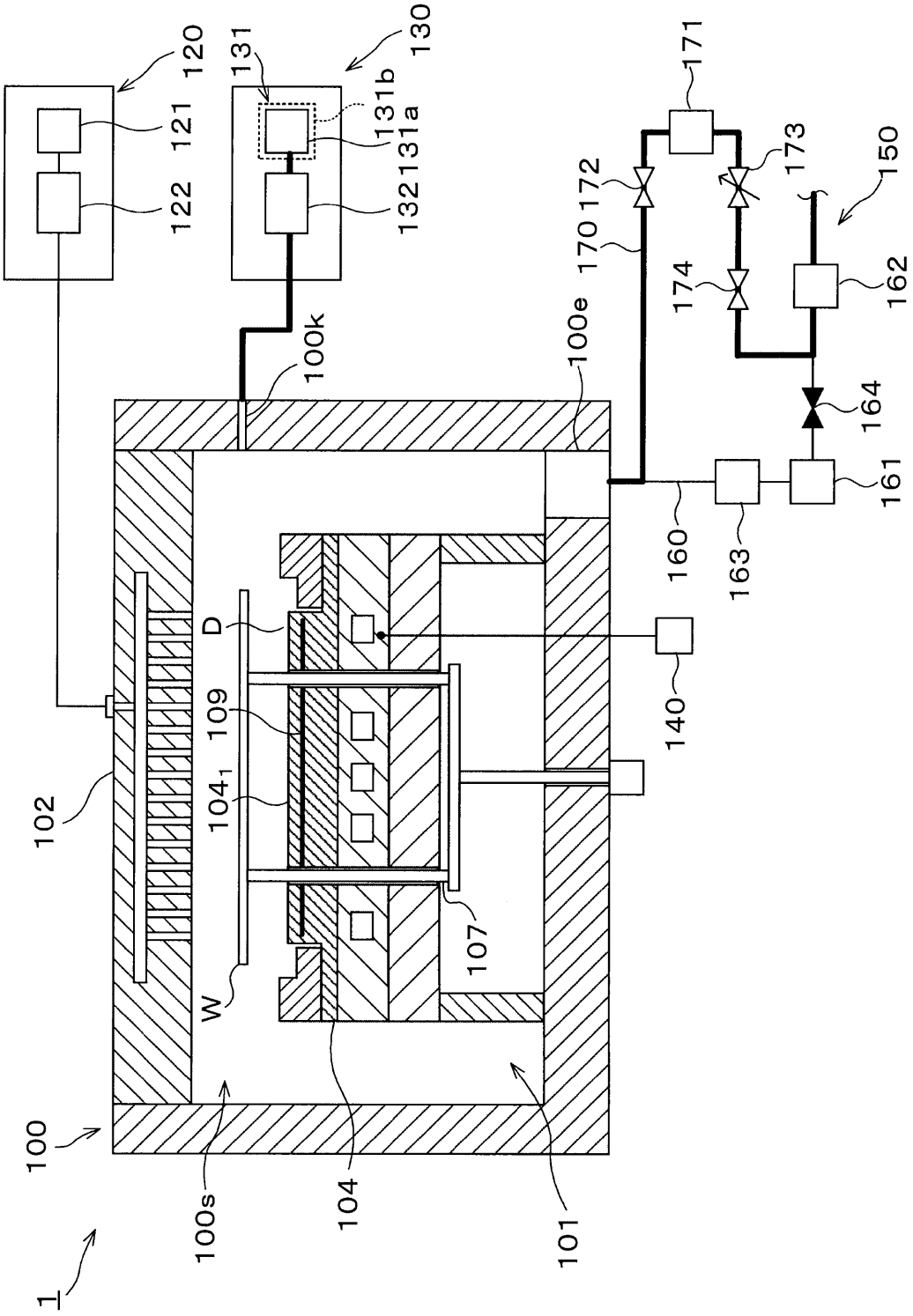
120
121
122
131
130
131b
131a
132
171
172
170
173
150
174
162
100k
100e
164
161
160
163
D
109
104_1
140
102
107
W
100
100s
104
101
1

[FIG. 6]

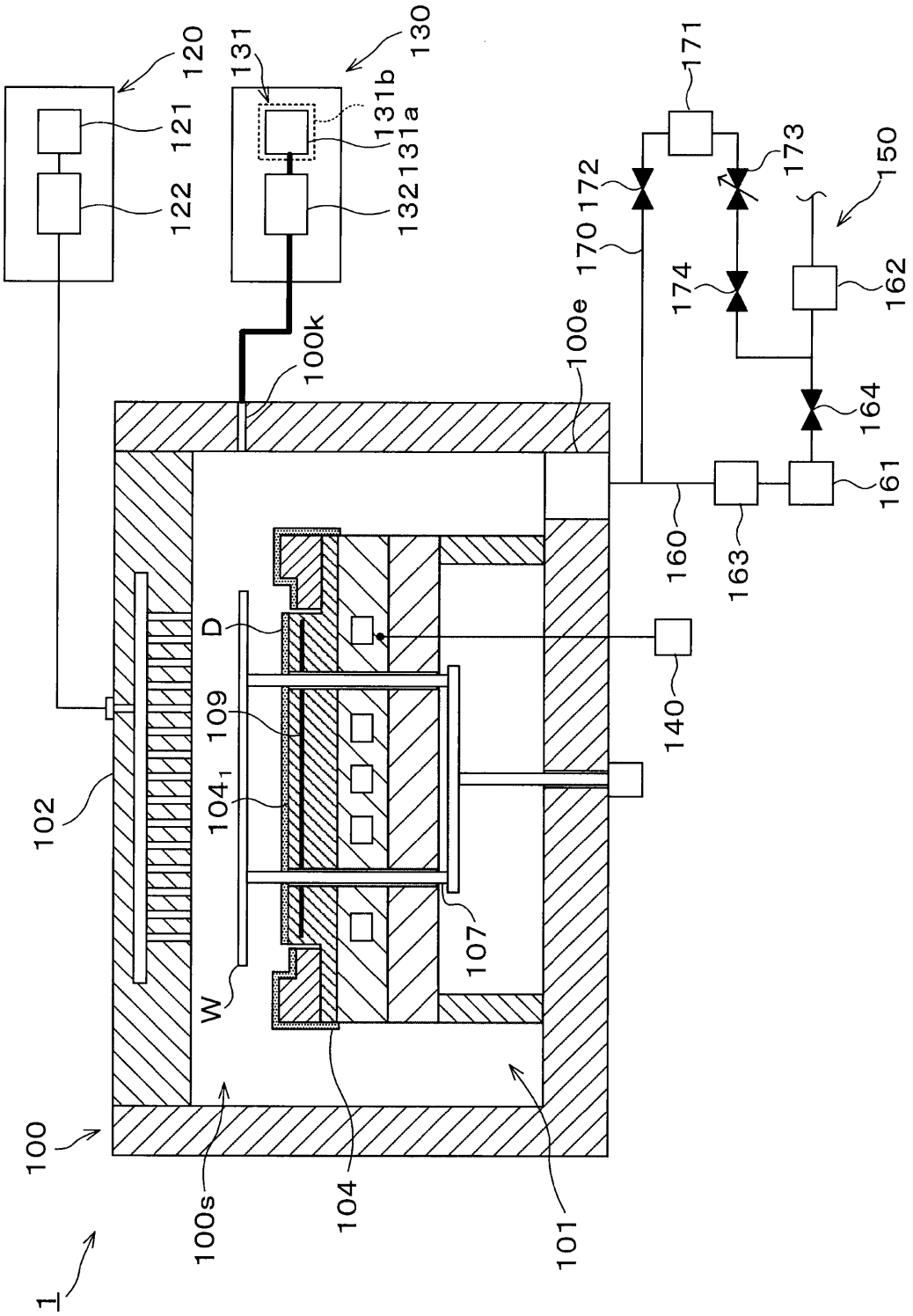
120
121
122
131
131b
131a
132
130
171
173
150
172
170
174
162
100k
100e
164
161
160
163
D
140
109
102
104₁
107
W
100
100s
104
101
1

[FIG. 7]

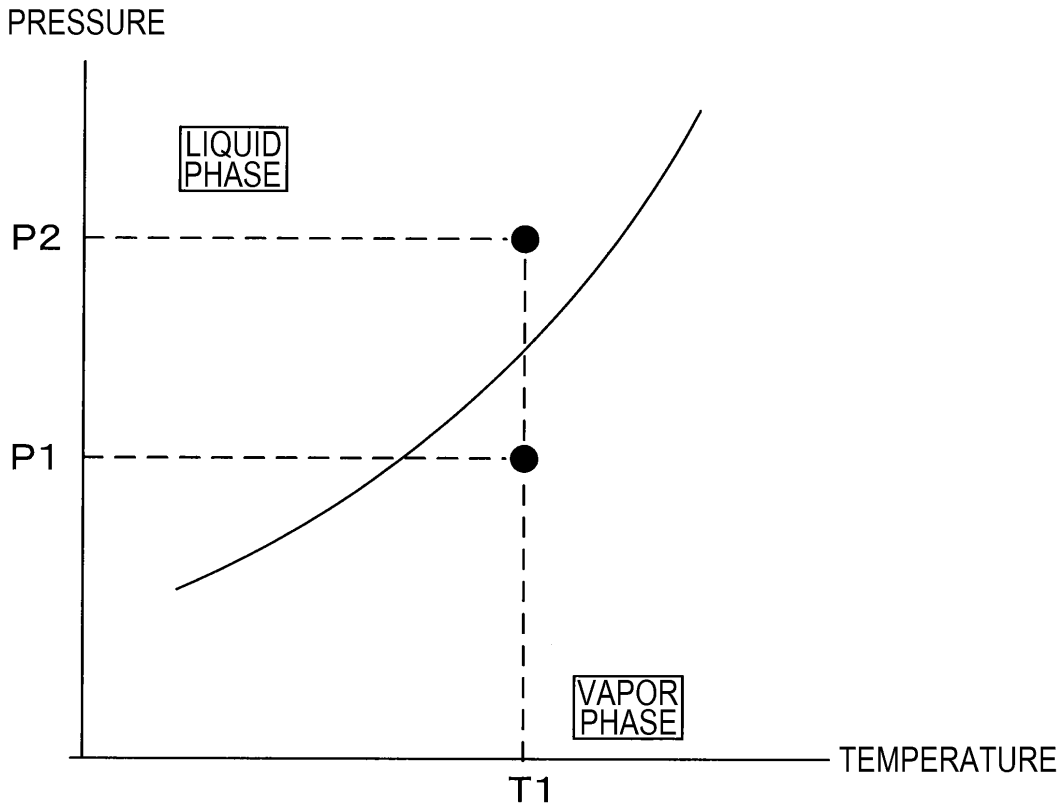

[FIG. 8]

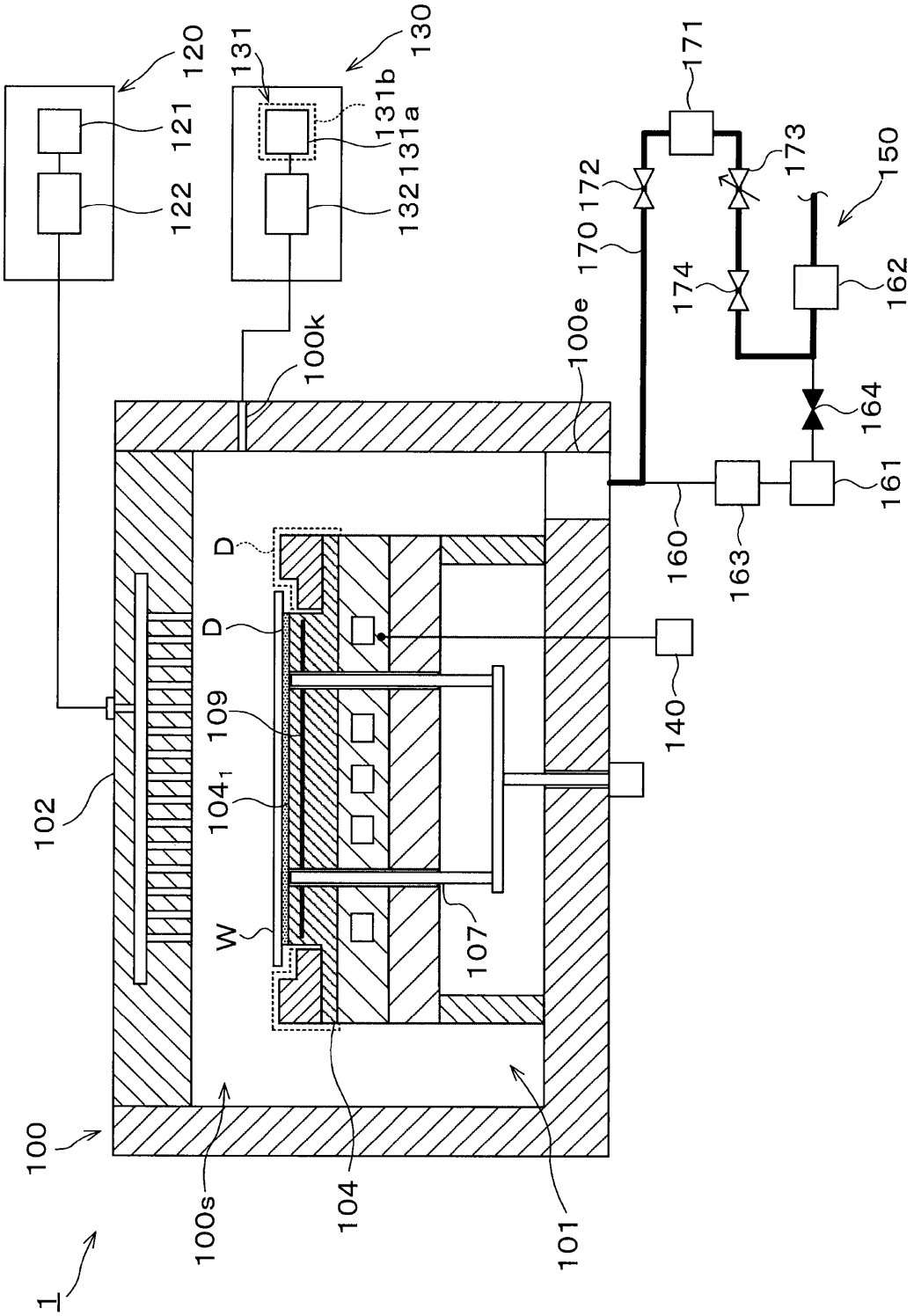
120
121
122
131
131b
131a
132
130
171
173
150
172
170
174
162
100k
100e
164
161
160
163
D
D
140
109
104_1
102
W
107
100
100s
104
101
1

[FIG. 9]

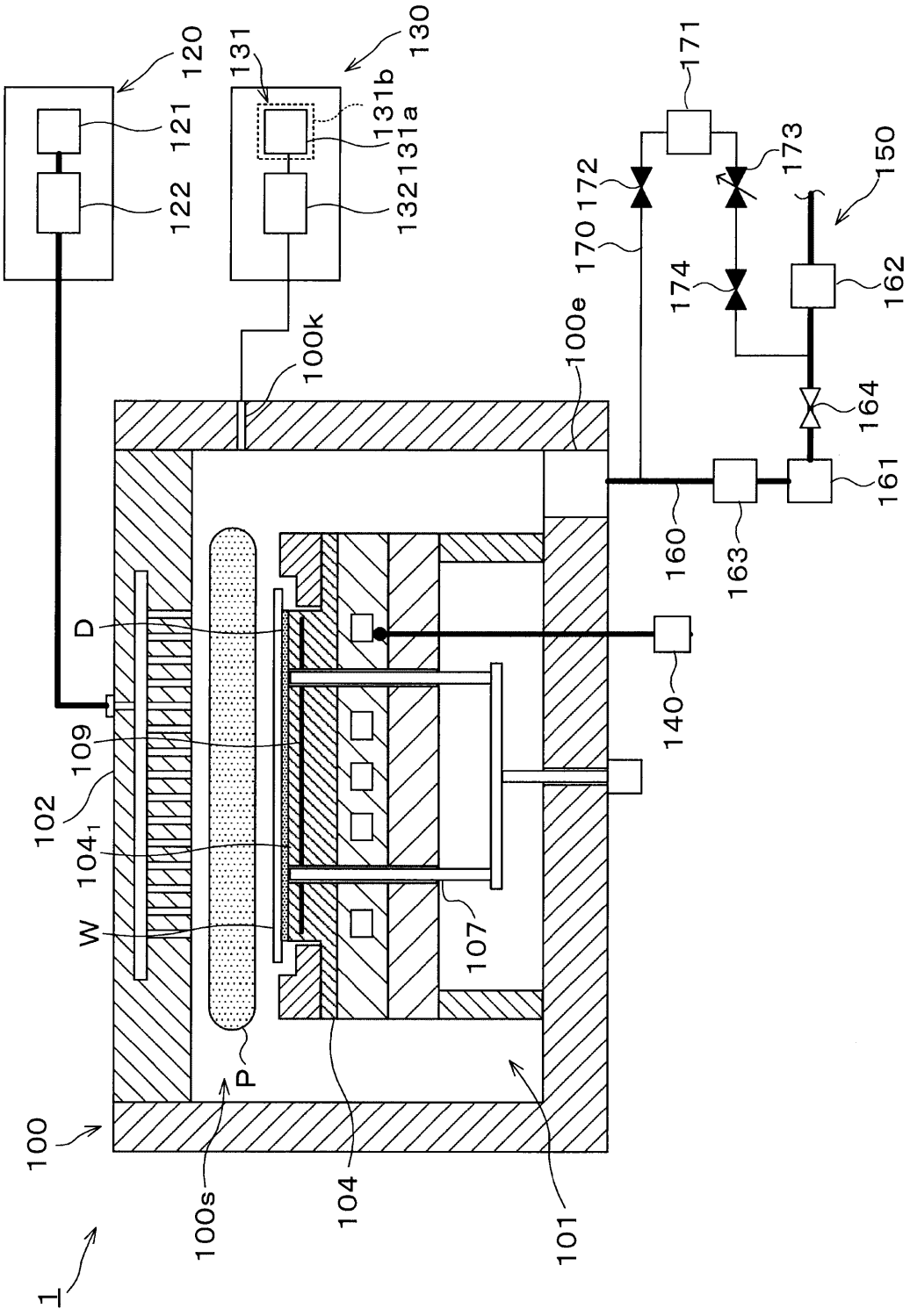
1
100
100s
100k
100e
101
102
104
104₁
107
109
120
121
122
130
131
131a
131b
132
140
150
160
161
162
163
164
170
171
172
173
174
D
P
W

[FIG. 10]

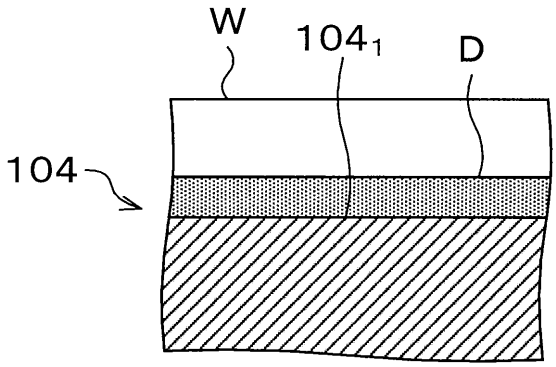

[FIG. 11]

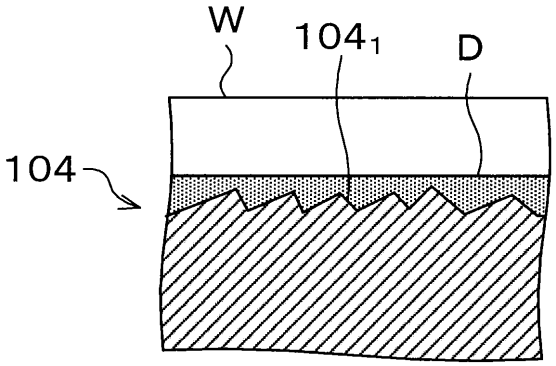

[FIG. 12]

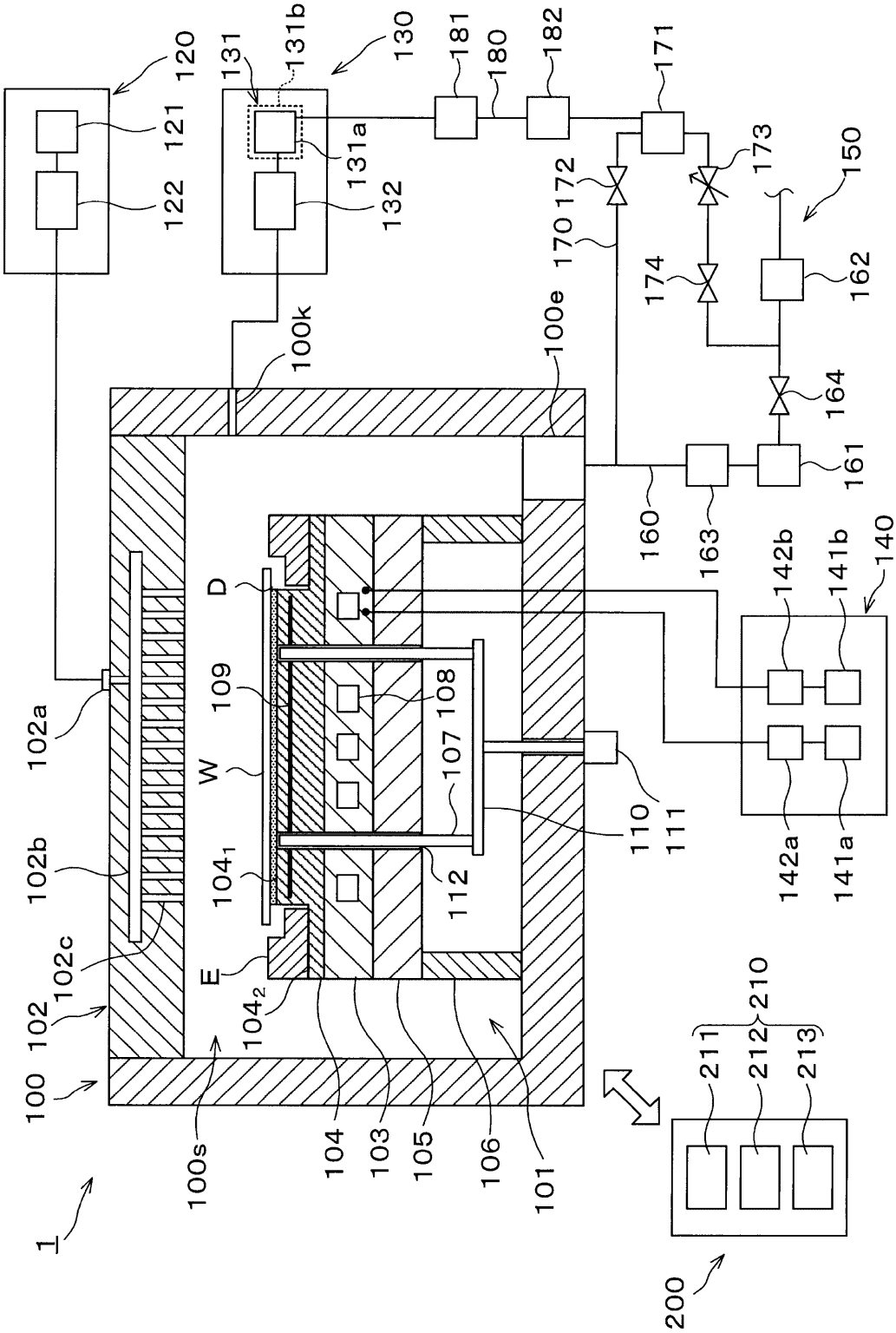
1
100
102
102a
102b
102c
100s
100k
100e
101
103
104
104₁
104₂
105
106
107
108
109
110
111
112
120
121
122
130
131
131a
131b
132
140
141a
141b
142a
142b
150
160
161
162
163
164
170
171
172
173
174
180
181
182
200
210
211
212
213
D
E
W

[FIG. 13]

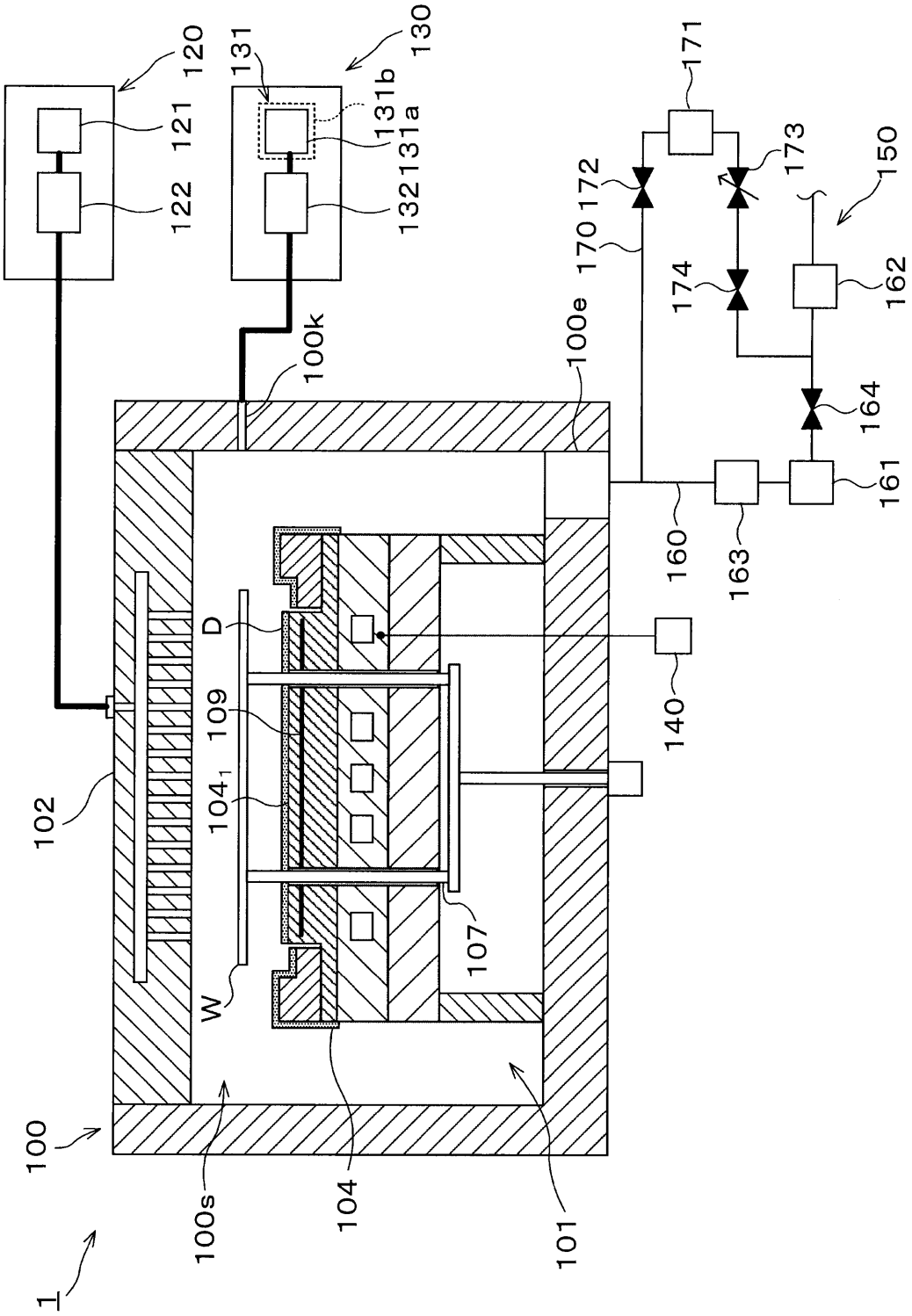
120
121
122
131
131b
131a
132
130
171
173
150
172
170
174
162
100k
100e
164
161
160
163
D
140
109
104_1
102
107
W
100
100s
104
101
1

[FIG. 14]

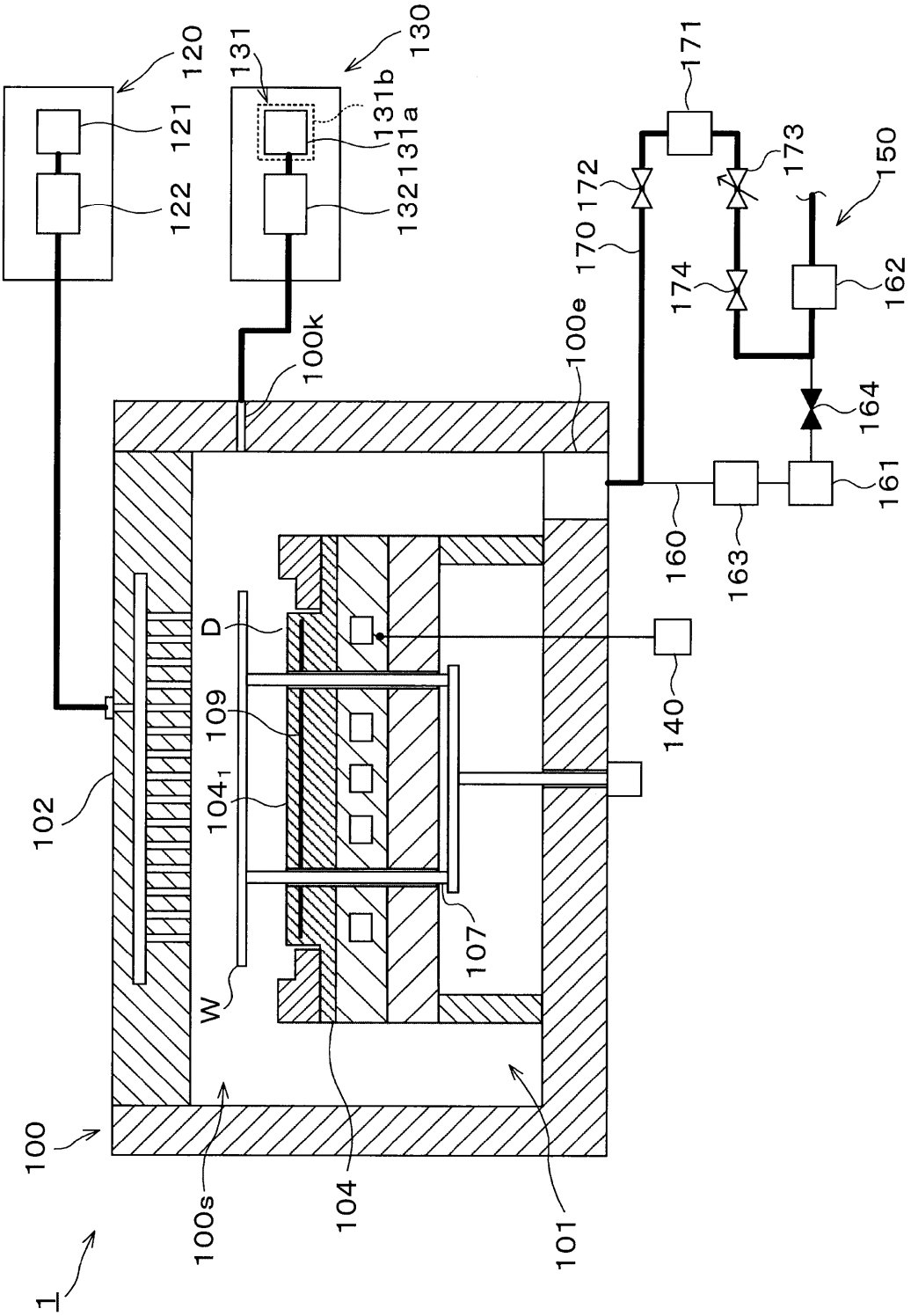
120
121
122
131
131b
131a
132
130
171
173
150
172
170
174
162
100k
100e
164
161
160
163
140
D
109
104_1
102
107
W
100
100s
104
101
1

[FIG. 15]

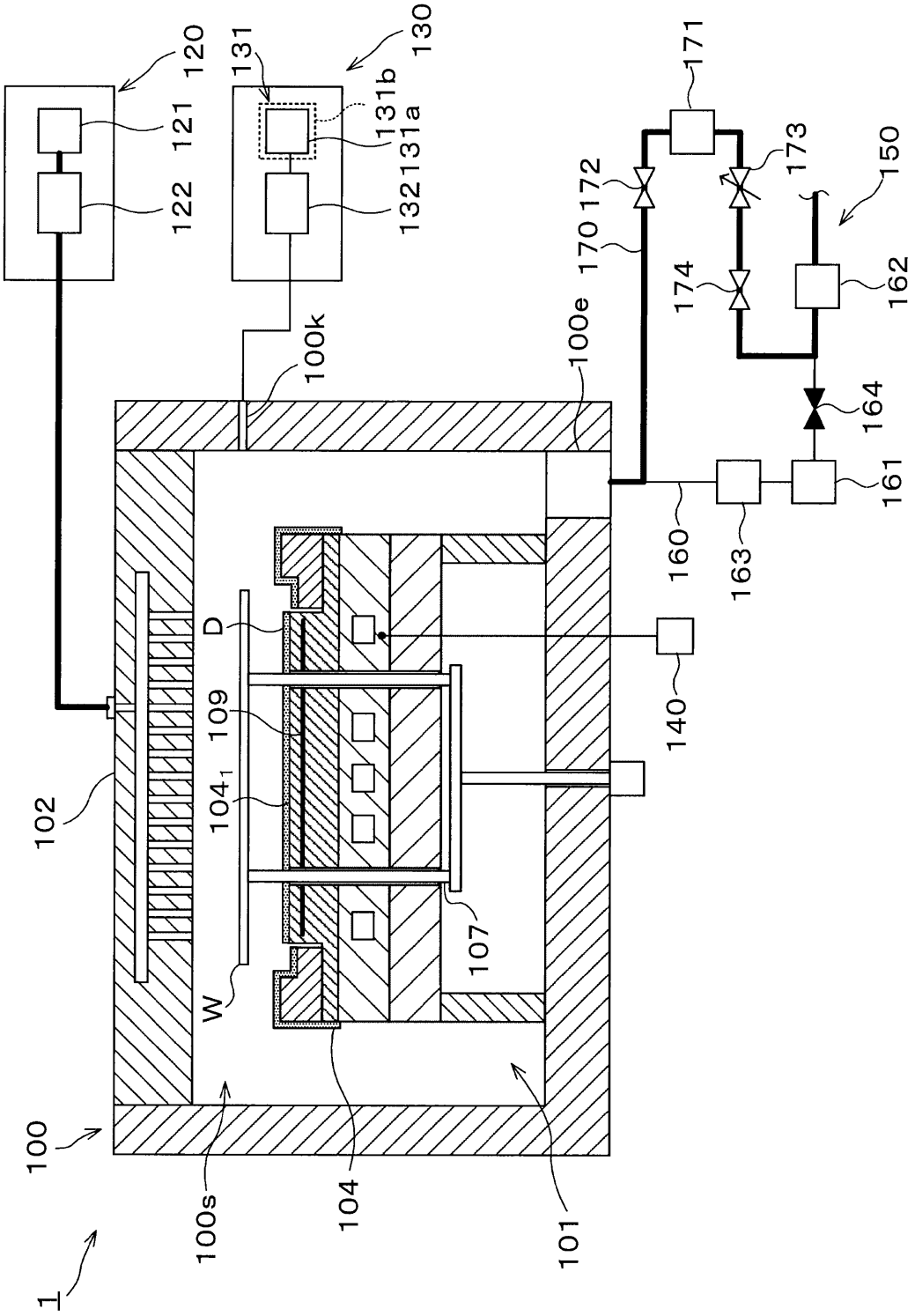
120
121
122
131
131b
131a
132
130
171
173
150
172
170
174
162
100k
100e
164
161
160
163
D
140
109
102
104₁
107
W
100
100s
104
101
1

[FIG. 16]

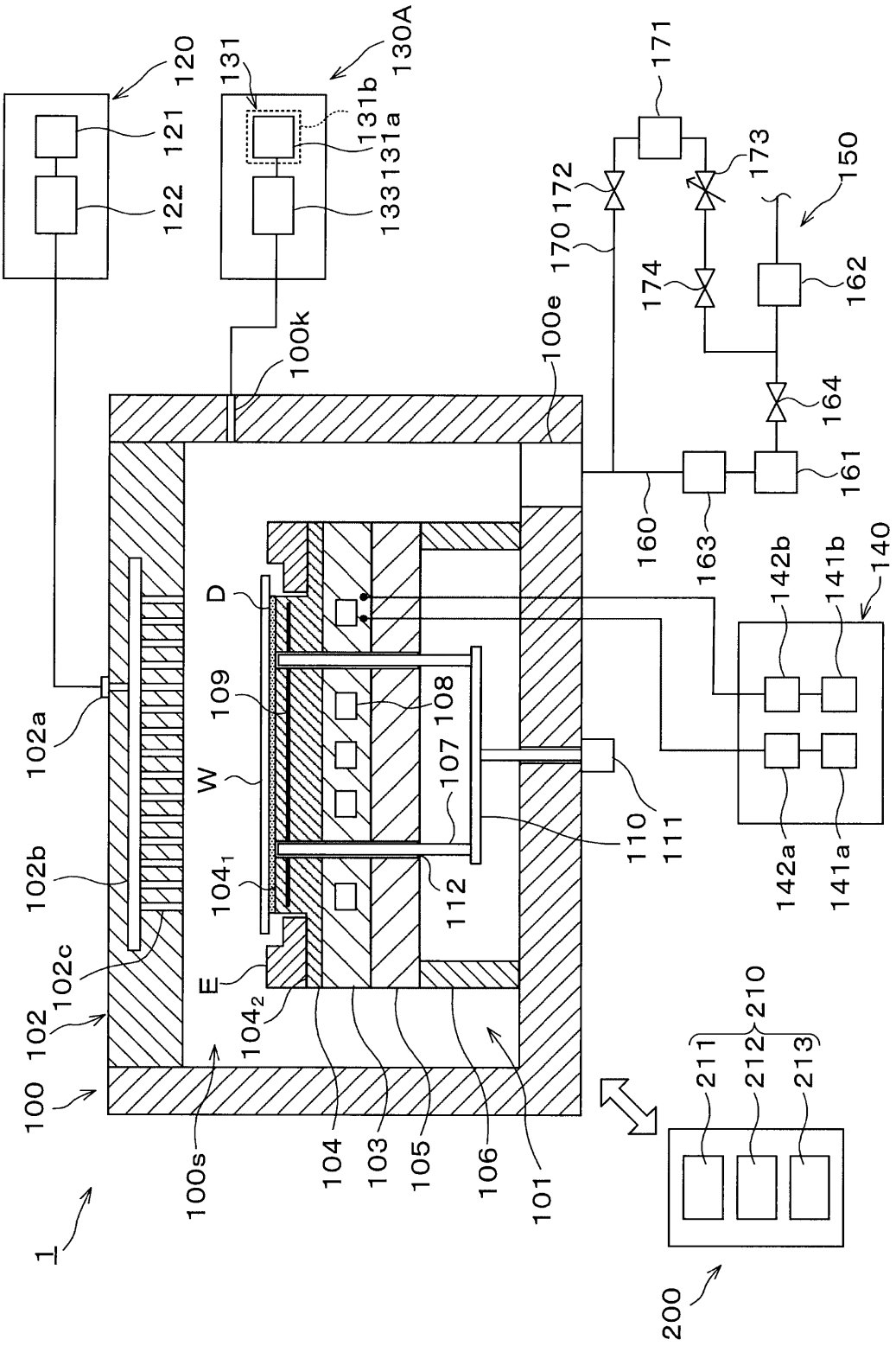
1
100
100s
100k
100e
101
102
102a
102b
102c
103
104
104₁
104₂
105
106
107
108
109
110
111
112
120
121
122
130A
131
131a
131b
133
140
141a
141b
142a
142b
150
160
161
162
163
164
170
171
172
173
174
200
210
211
212
213
D
E
W

[FIG. 17]

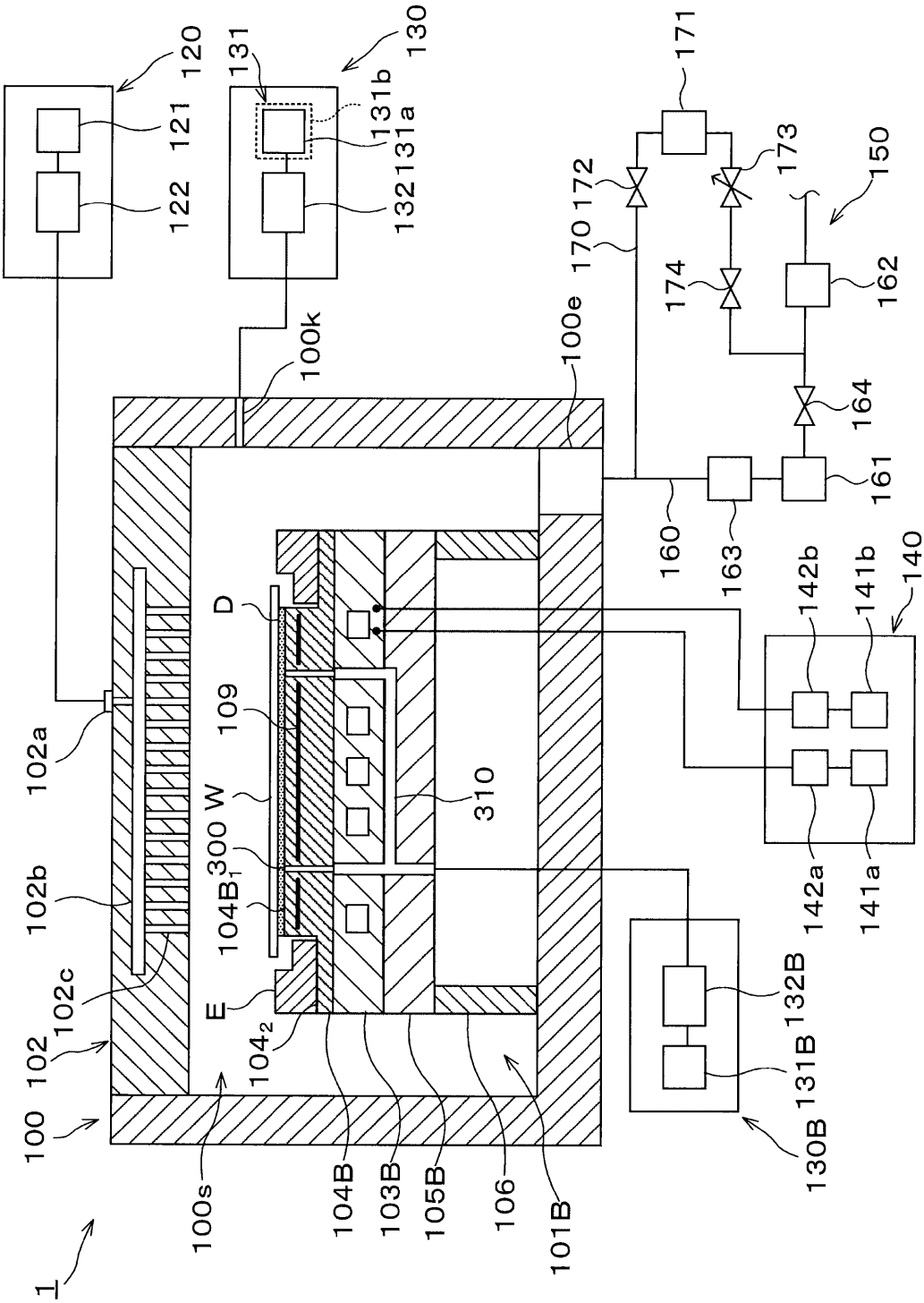
1
100
100s
100k
100e
101B
102
102a
102b
102c
103B
104B
104B1
104B2
105B
106
109
120
121
122
130
130B
131
131a
131b
131B
132
132B
140
141a
141b
142a
142b
150
160
161
162
163
164
170
171
172
173
174
300
310
D
E
W

[FIG. 18]

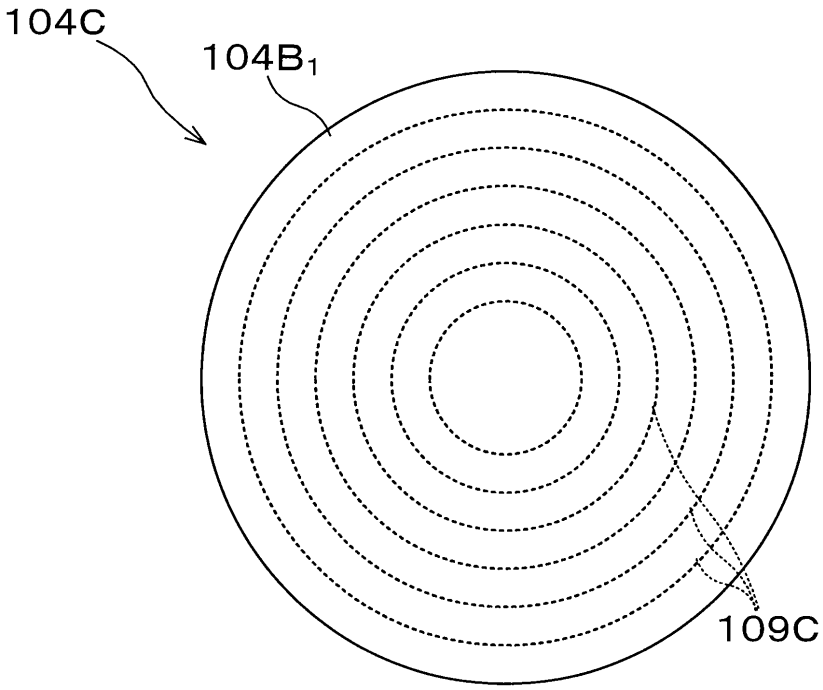
104C
104B1
109C

[FIG. 19]

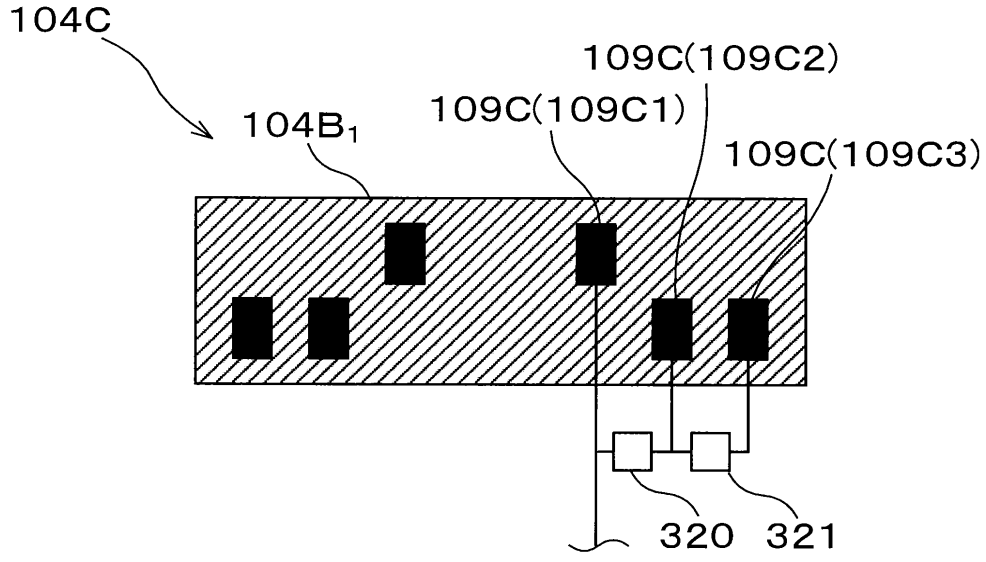
104C
104B1
109C(109C2)
109C(109C1)
109C(109C3)
320
321

[FIG. 20]

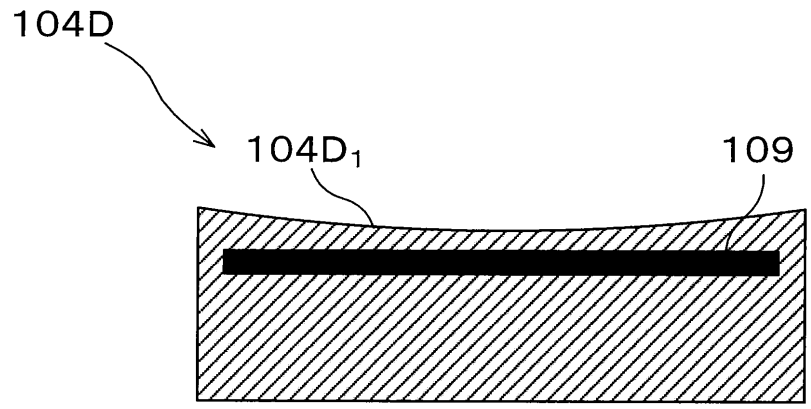

[FIG. 21]

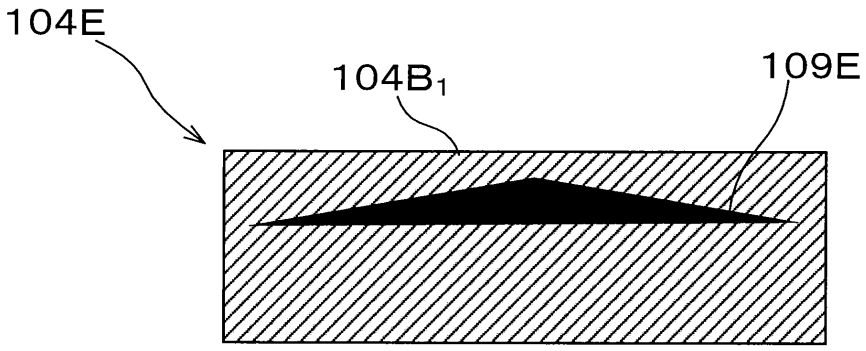

[FIG. 22]

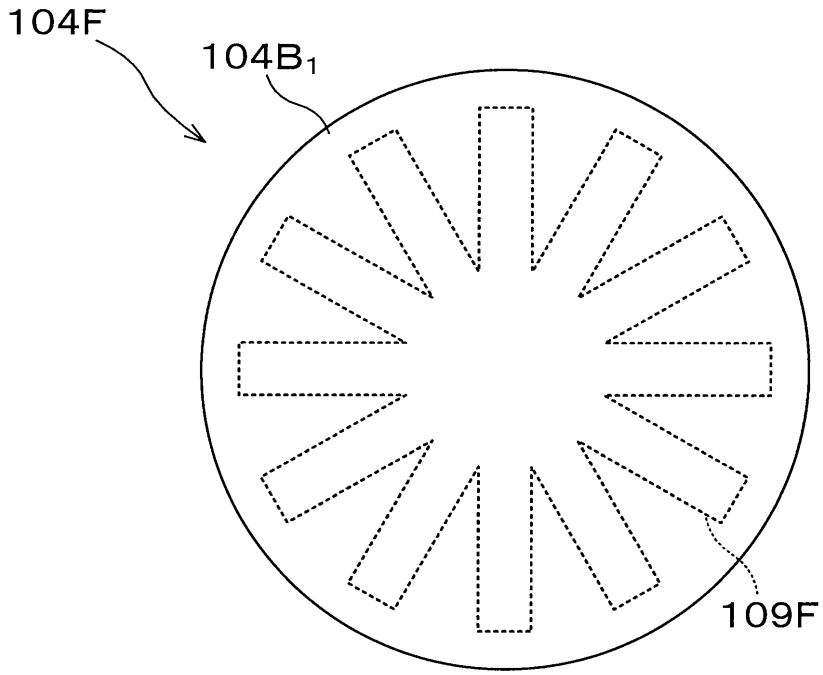

[FIG. 23]

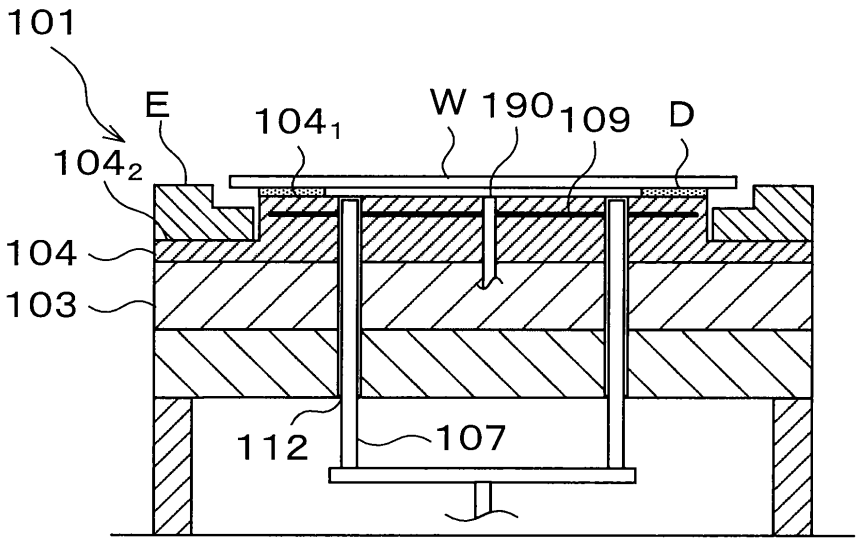
101
E
104_1
W
190
109
D
104_2
104
103
112
107

[FIG. 24]

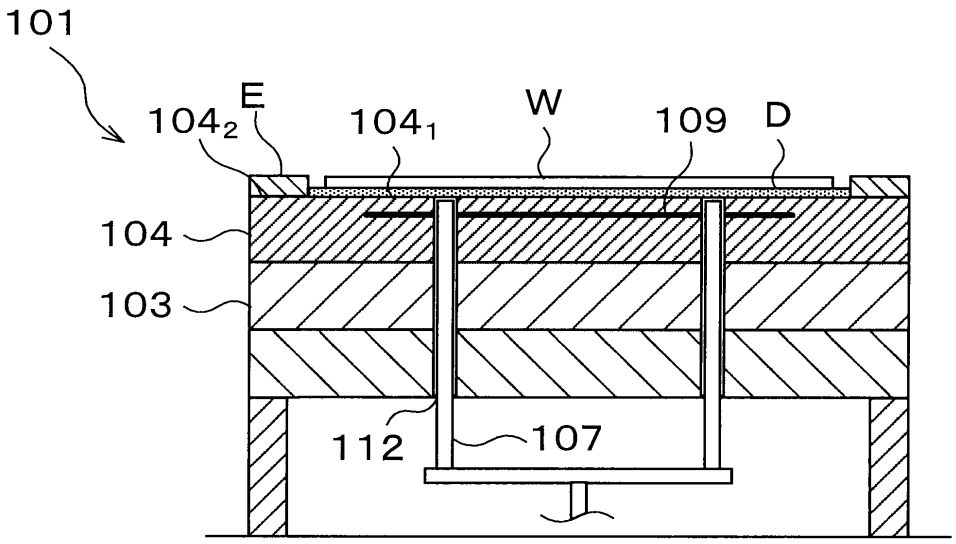
101
E
104_2
104_1
W
109
D
104
103
112
107

[FIG. 25]

