FIG. 1

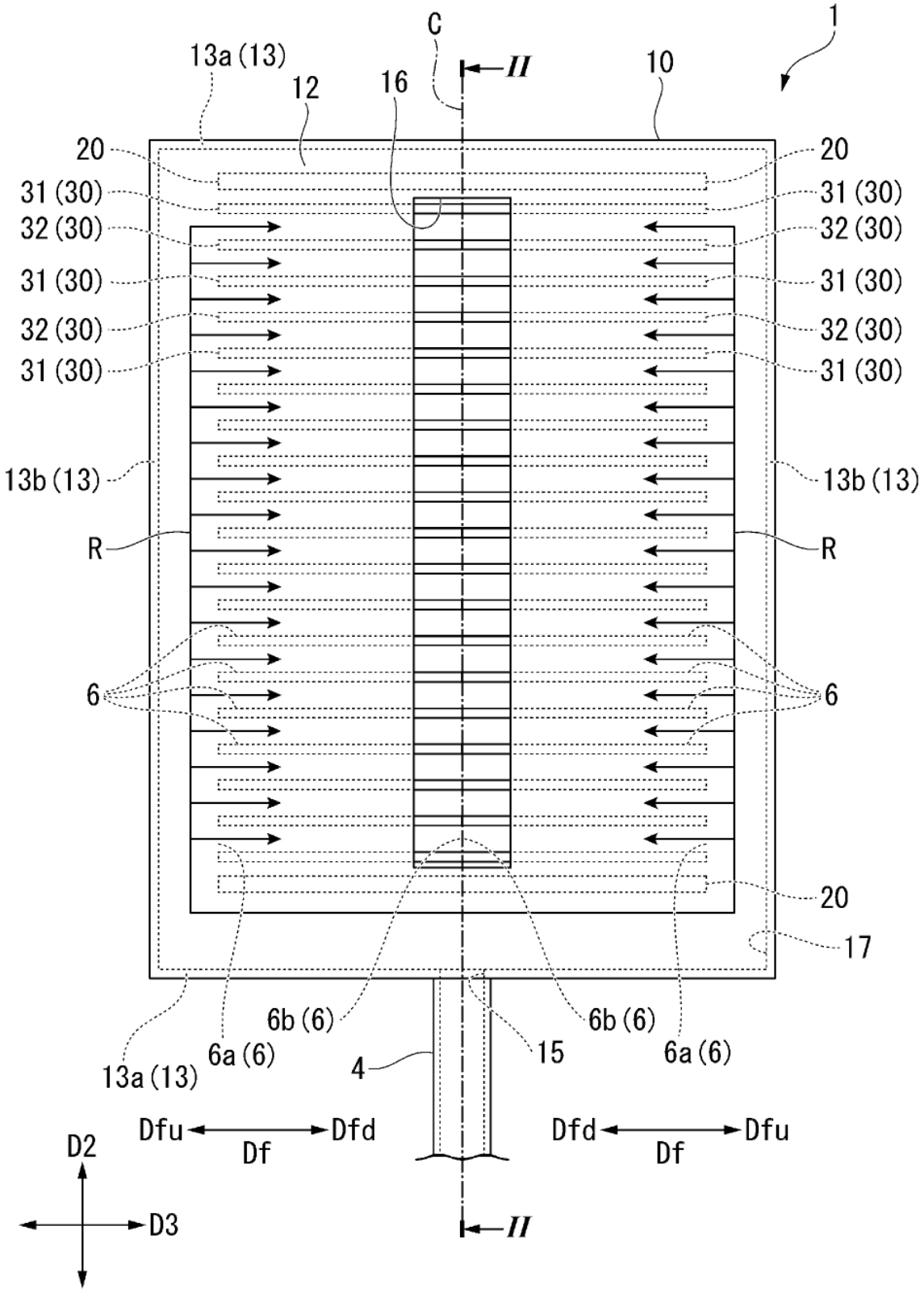
C
1
13a (13)
II
12
16
10
20
20
31 (30)
31 (30)
32 (30)
32 (30)
31 (30)
31 (30)
32 (30)
32 (30)
31 (30)
31 (30)
13b (13)
13b (13)
R
R
6
6
20
17
6b (6)
6b (6)
13a (13)
6a (6)
4
15
6a (6)
Dfu
Dfd
Df
Dfd
Dfu
Df
D2
D3
II

FIG. 2

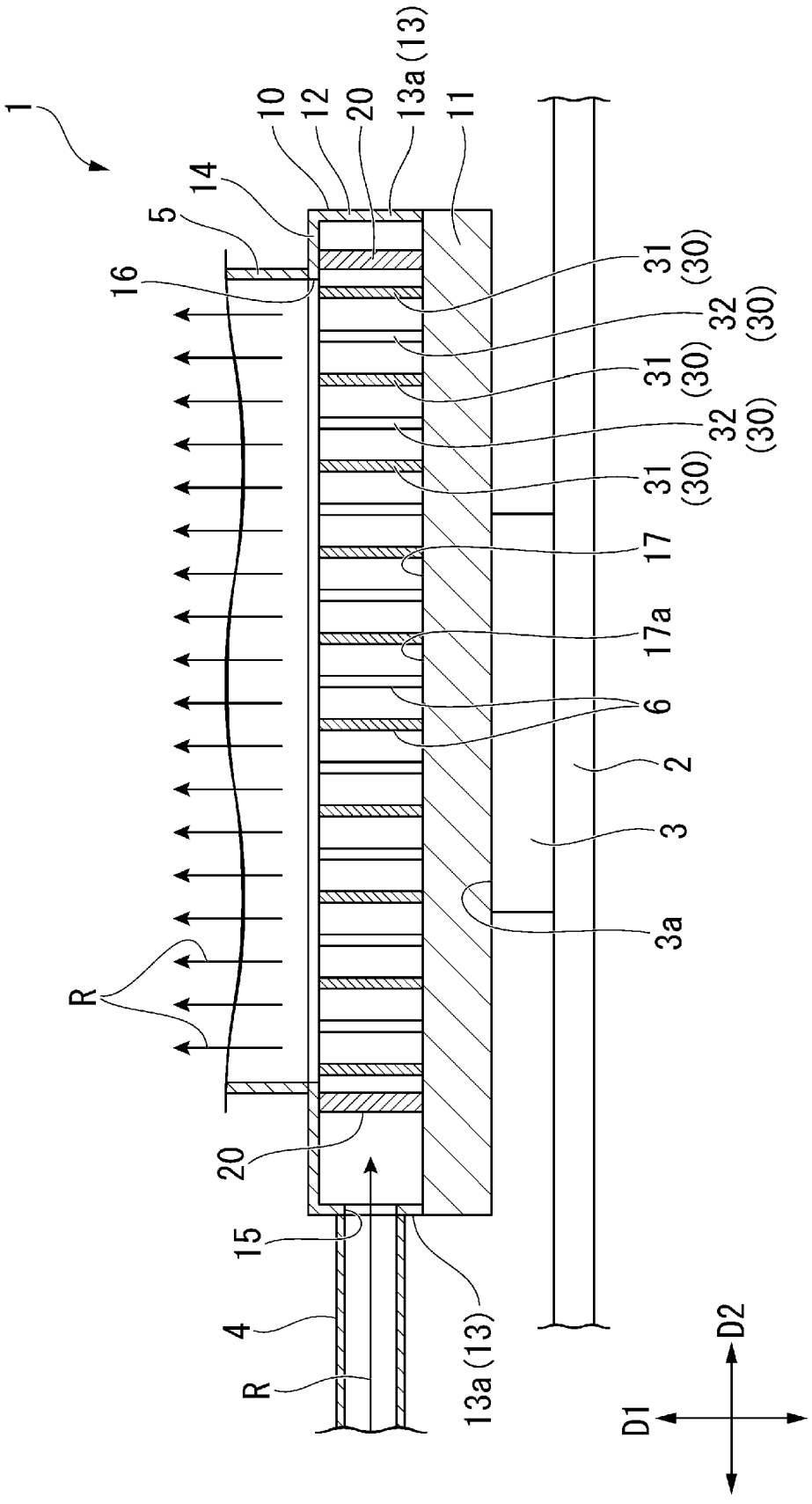
1
10
12
20
13a (13)
11
14
5
16
31 (30)
32 (30)
31 (30)
32 (30)
31 (30)
17
17a
6
2
3
3a
R
20
15
4
R
13a (13)
D1
D2

FIG. 3

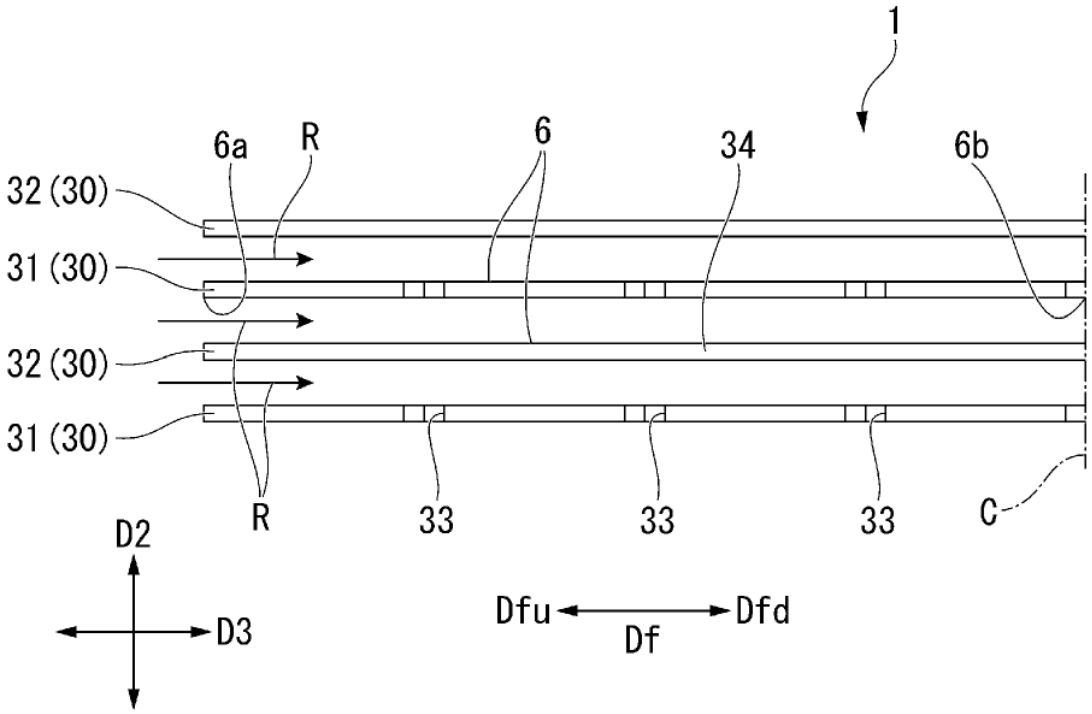
1
6a
R
6
34
6b
32 (30)
31 (30)
32 (30)
31 (30)
R
33
33
33
C
D2
D3
Dfu
Df
Dfd

FIG. 4

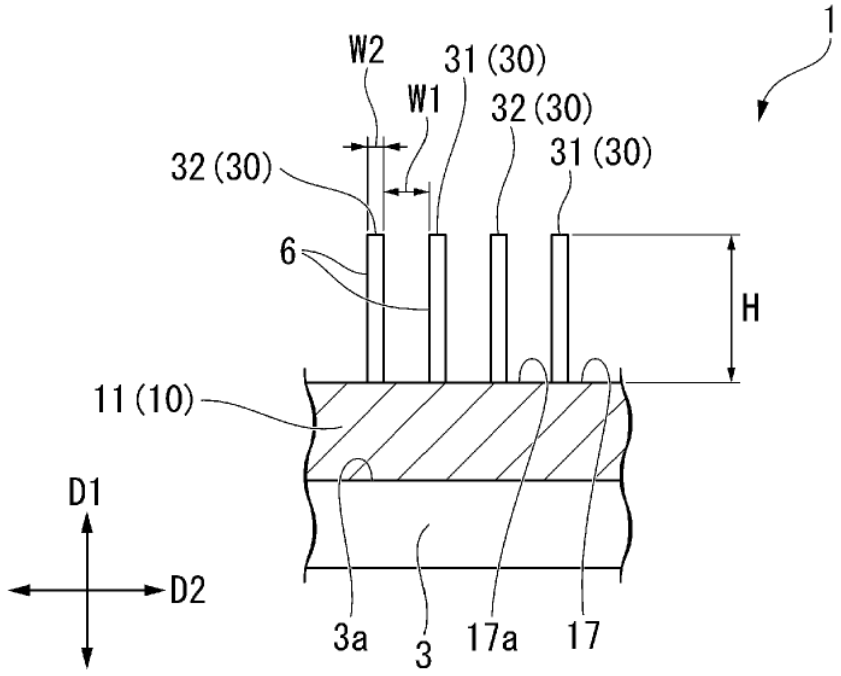
1
W2
W1
31 (30)
32 (30)
31 (30)
32 (30)
6
H
11 (10)
D1
D2
3a
3
17a
17

FIG. 5

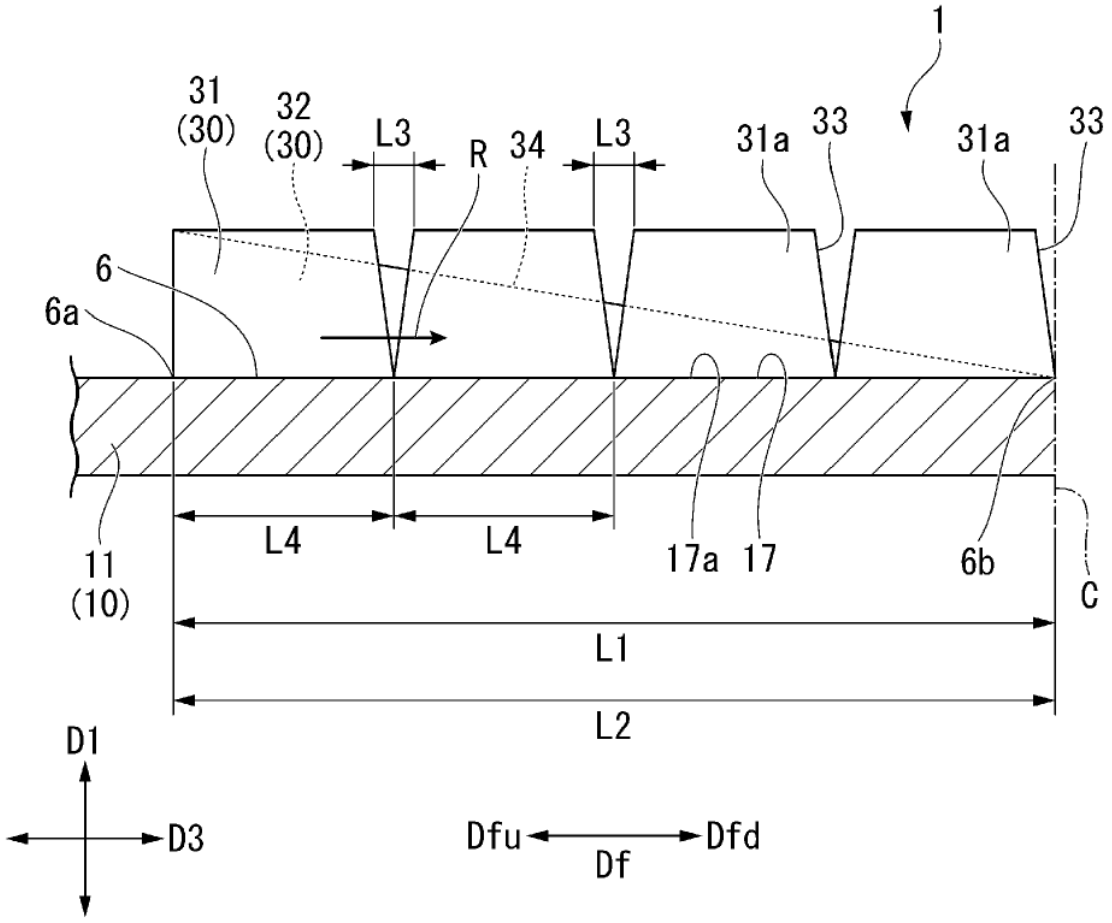
1
31
(30)
32
(30)
L3
R
34
L3
31a
33
31a
33
6
6a
11
(10)
L4
L4
17a
17
6b
C
L1
L2
D1
D3
Dfu
Df
Dfd

FIG. 6

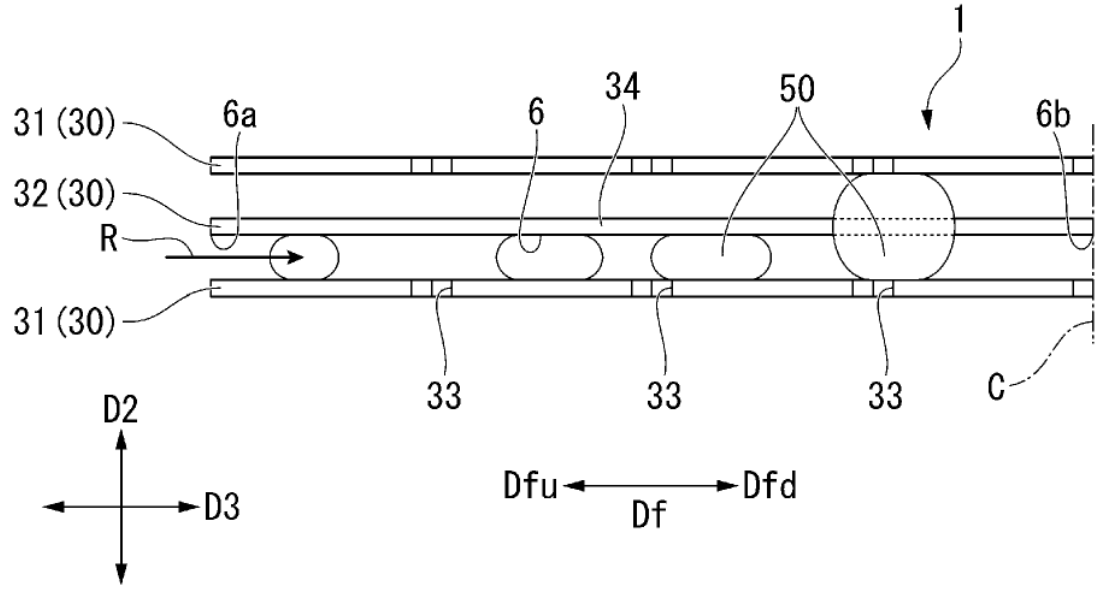
1
31 (30)
6a
6
34
50
6b
32 (30)
R
31 (30)
33
33
33
C
D2
D3
Dfu
Df
Dfd

FIG. 7

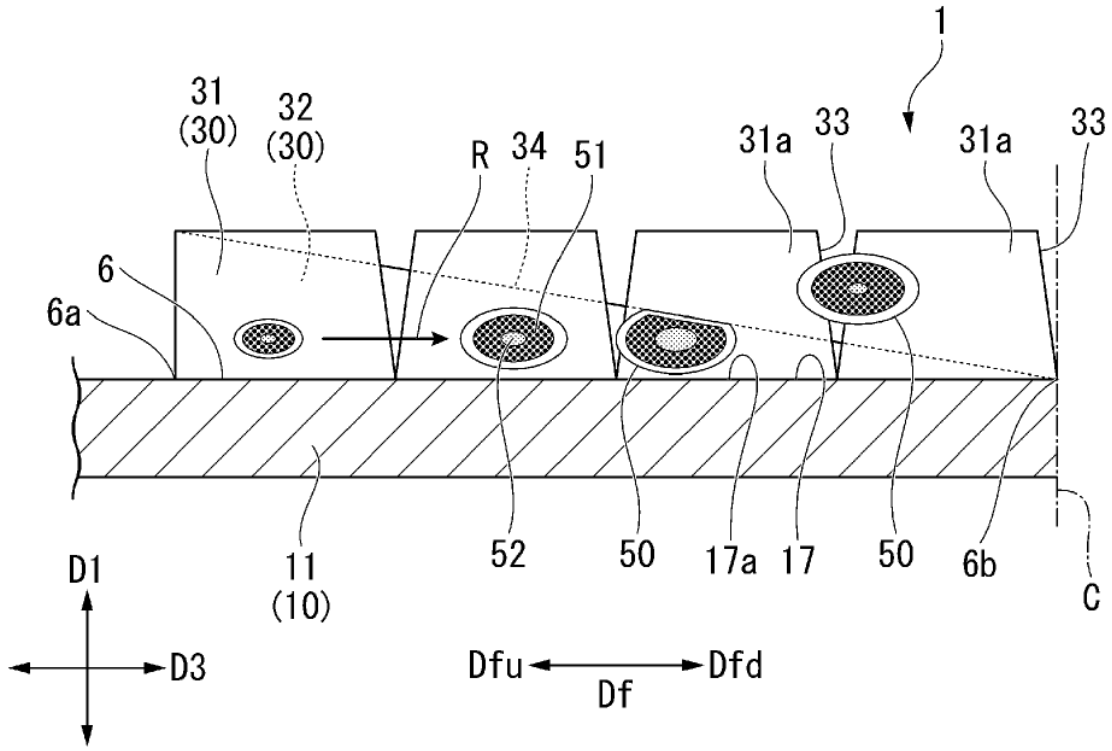
1
31
(30)
32
(30)
R
34
51
31a
33
31a
33
6
6a
11
(10)
52
50
17a
17
50
6b
C
D1
D3
Dfu
Df
Dfd

FIG. 8

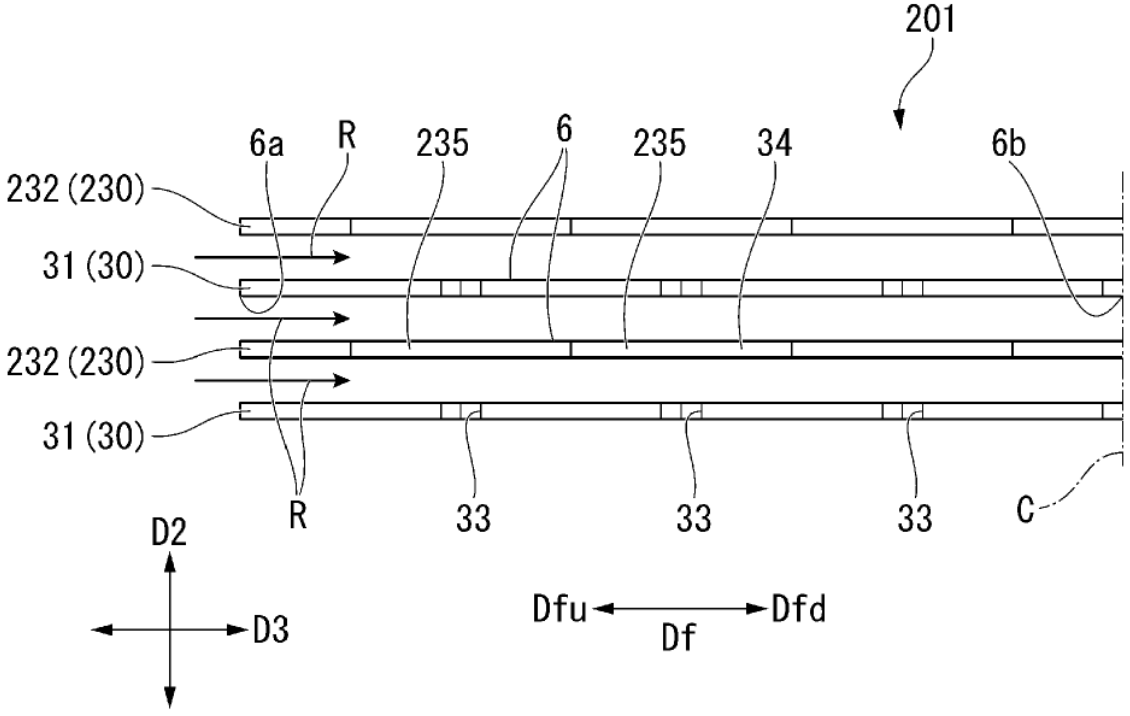
201
6a
R
235
6
235
34
6b
232 (230)
31 (30)
232 (230)
31 (30)
R
33
33
33
C
D2
D3
Dfu
Df
Dfd

FIG. 9

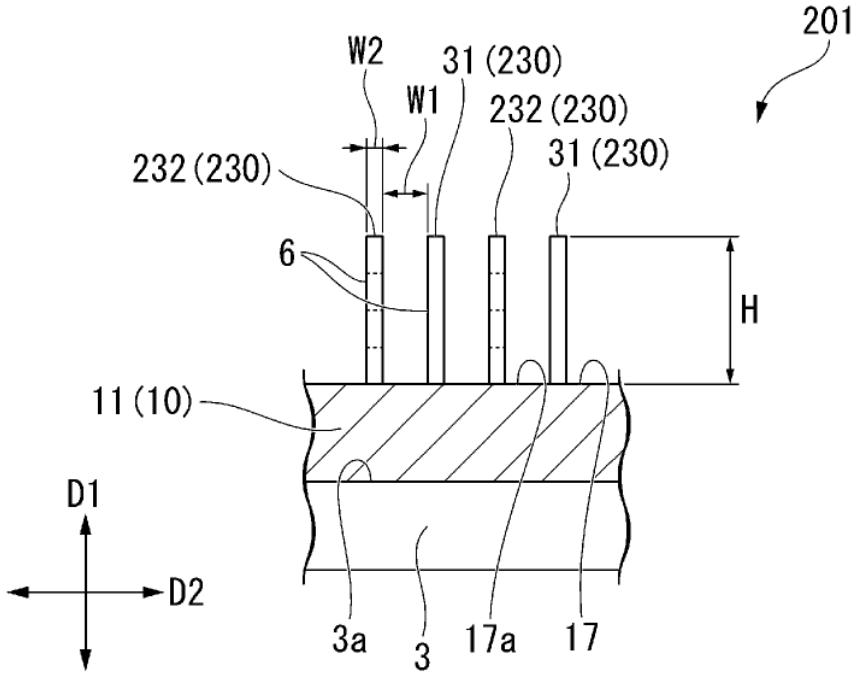
201
W2
31 (230)
W1
232 (230)
31 (230)
232 (230)
6
H
11 (10)
D1
D2
3a
3
17a
17

FIG. 10

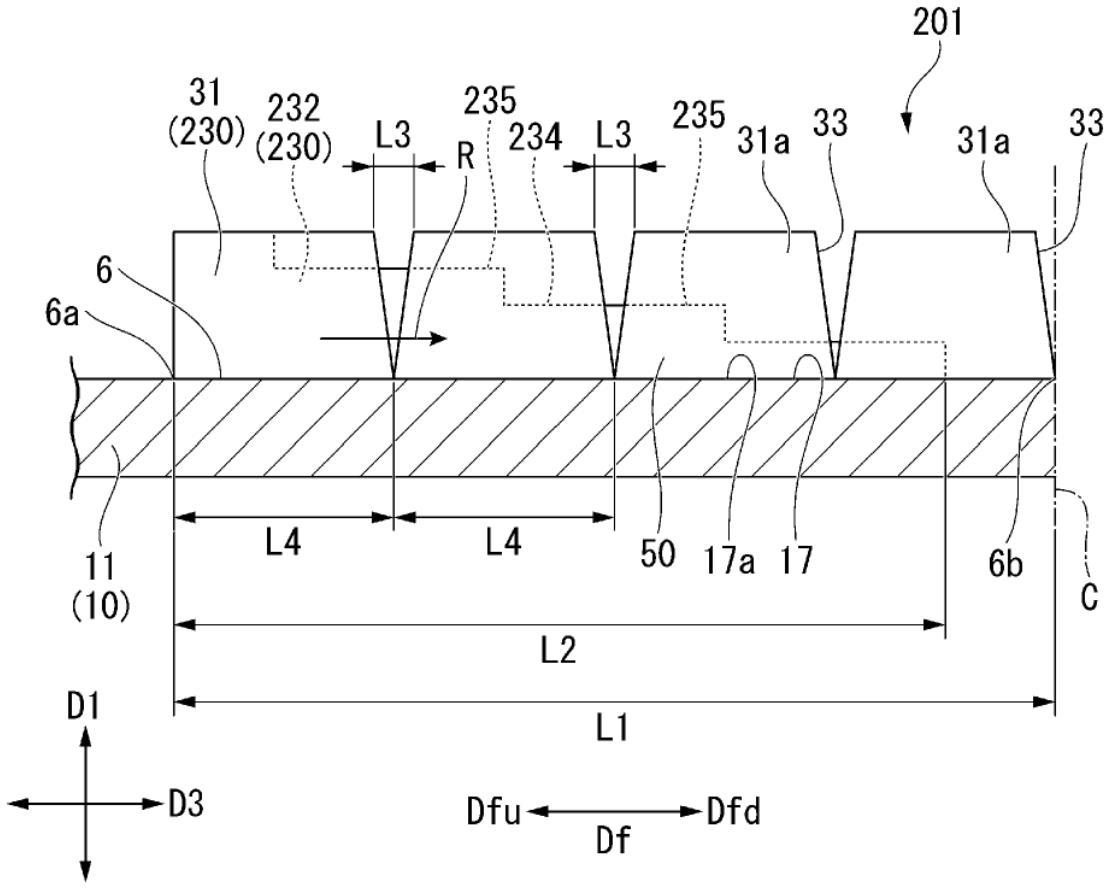
201
31
(230)
232
(230)
L3
R
235
234
L3
235
31a
33
31a
33
6
6a
11
(10)
L4
L4
50
17a
17
6b
C
L2
L1
D1
D3
Dfu
Df
Dfd

FIG. 11

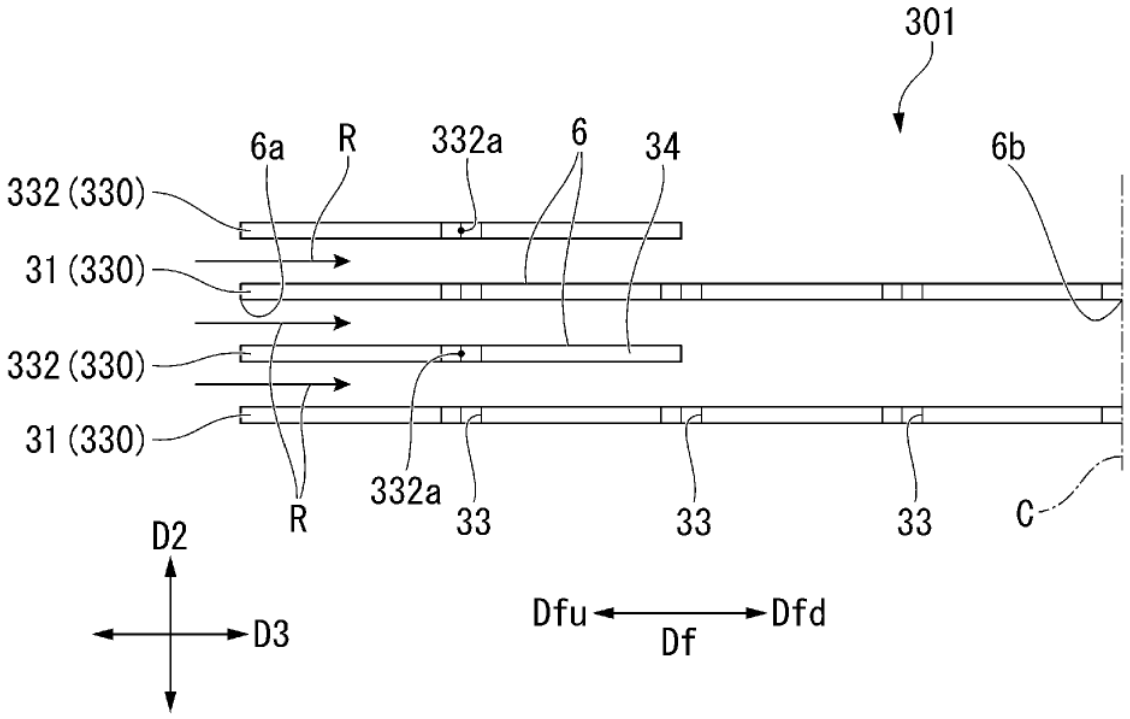
301
6a
R
332a
6
34
6b
332 (330)
31 (330)
332 (330)
31 (330)
R
332a
33
33
33
C
D2
D3
Dfu
Df
Dfd

FIG. 12

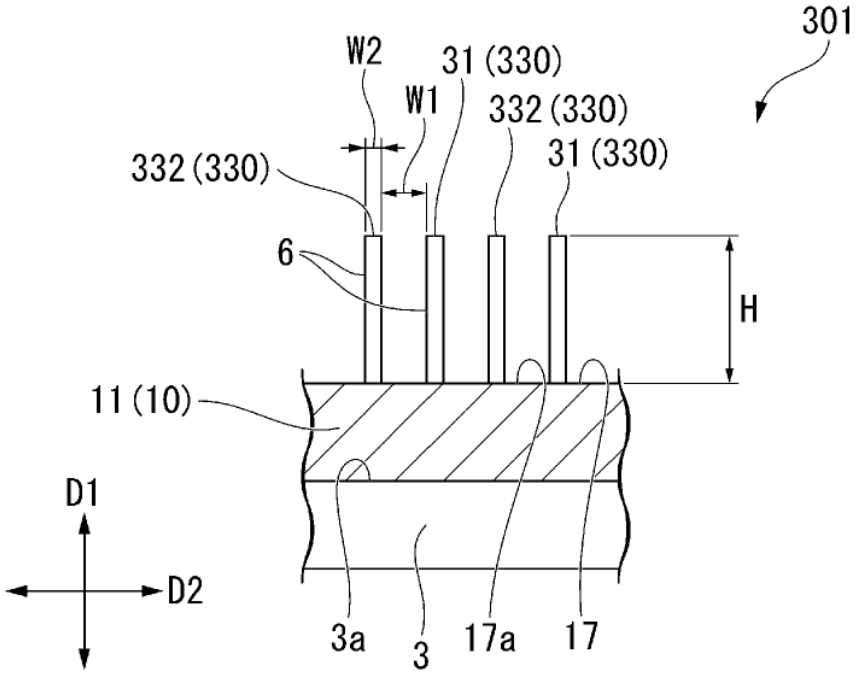
301
W2
W1
31 (330)
332 (330)
332 (330)
31 (330)
6
H
11 (10)
D1
D2
3a
3
17a
17

FIG. 13

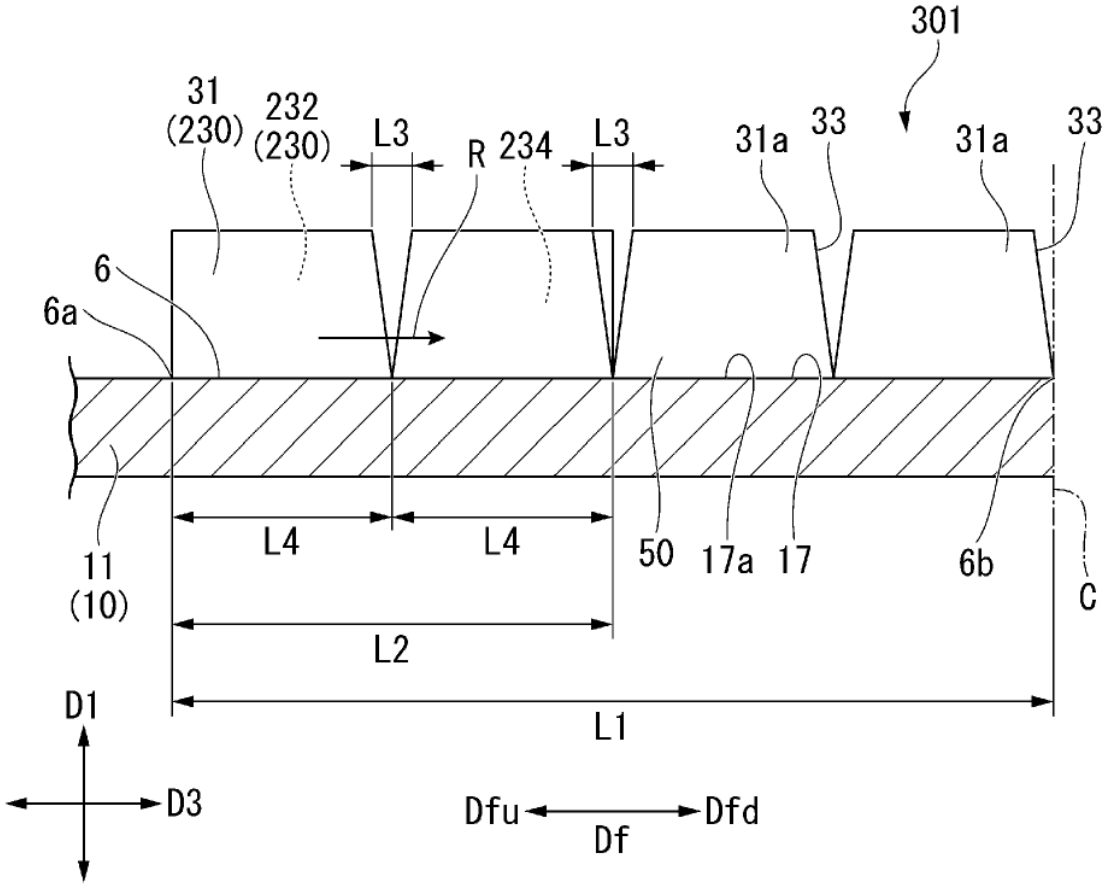
301
31
(230)
232
(230)
L3
R
234
L3
31a
33
31a
33
6
6a
11
(10)
L4
L4
50
17a
17
6b
C
L2
L1
D1
D3
Dfu
Dfd
Df

FIG. 14

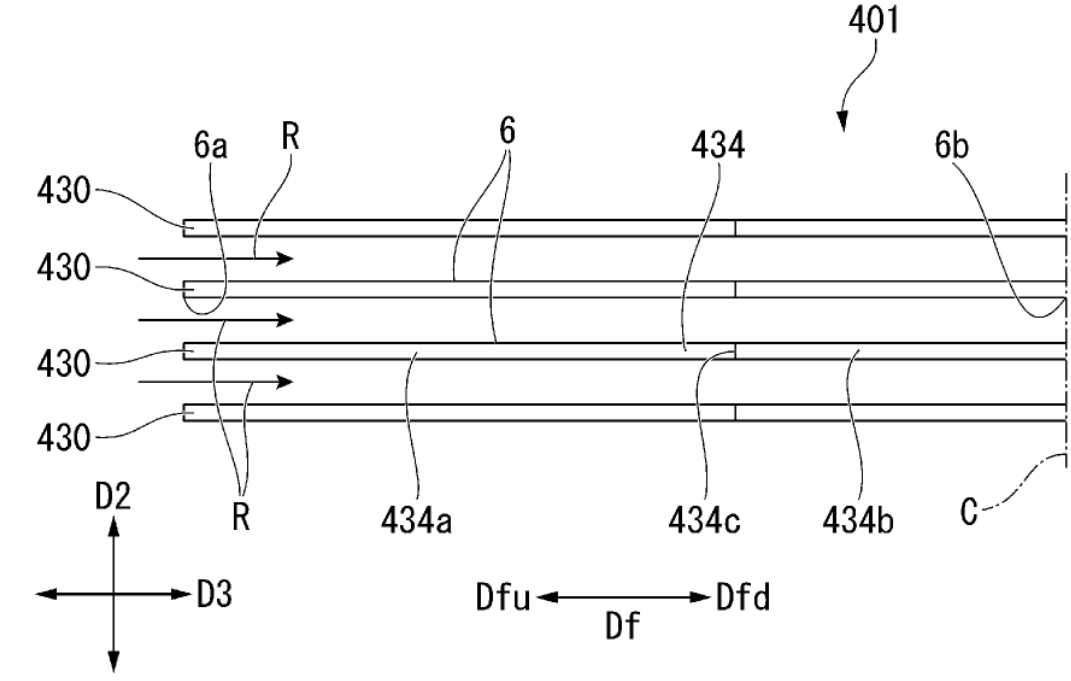
401
6a
R
6
434
6b
430
430
430
430
D2
R
434a
434c
434b
C
D3
Dfu
Dfd
Df

FIG. 15

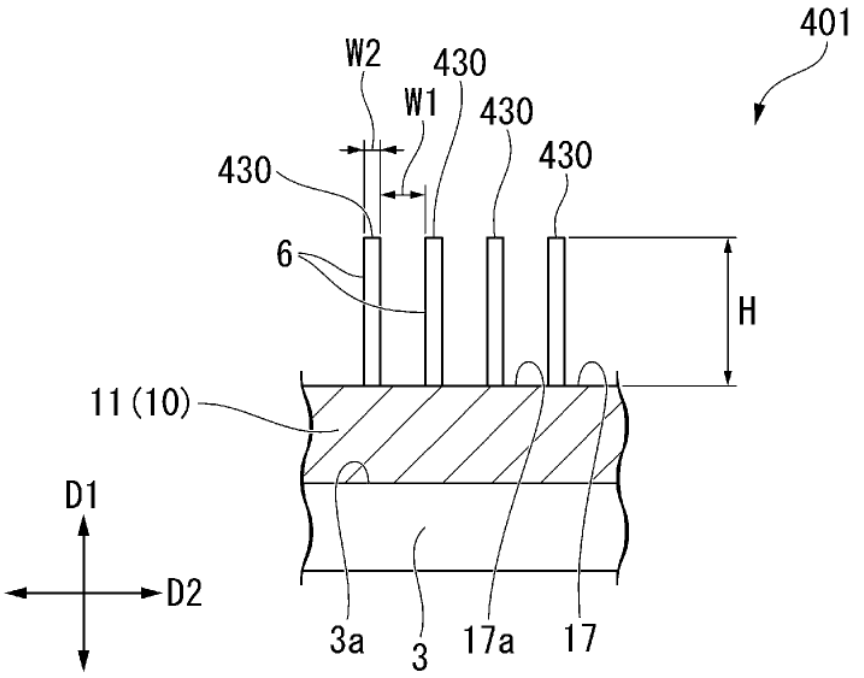
401
W2
W1
430
430
430
430
6
H
11 (10)
D1
D2
3a
3
17a
17

FIG. 16

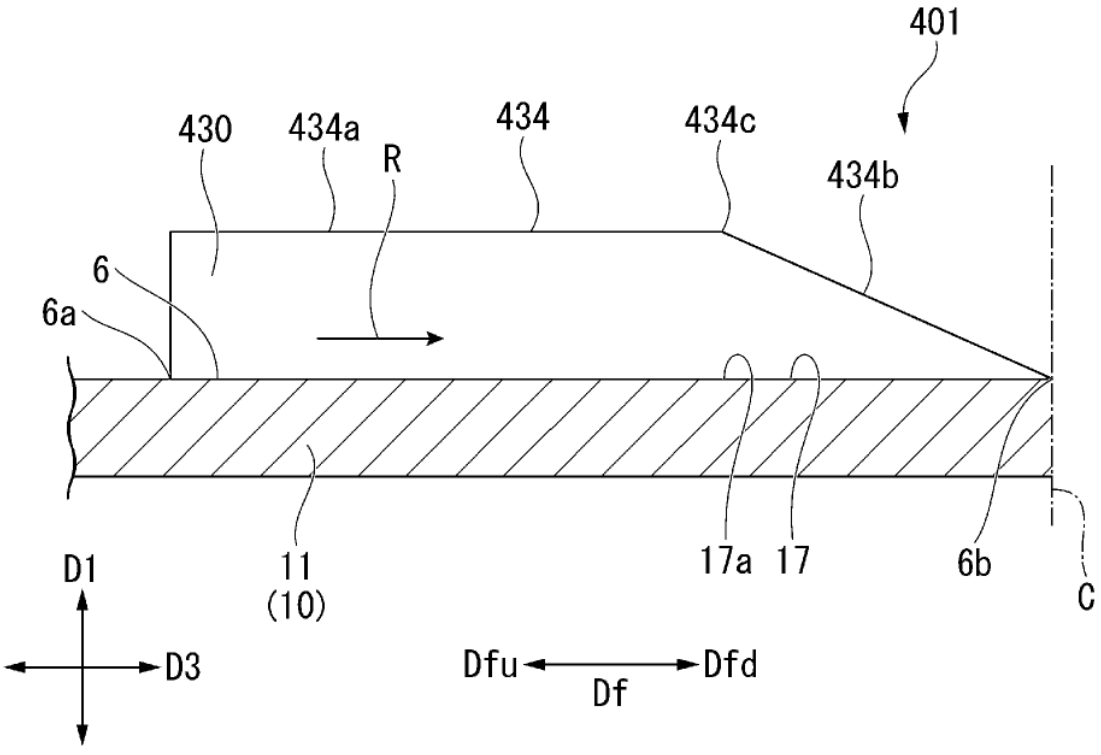
401
430
434a
R
434
434c
434b
6
6a
11
(10)
17a
17
6b
C
D1
D3
Dfu
Df
Dfd

FIG. 17

