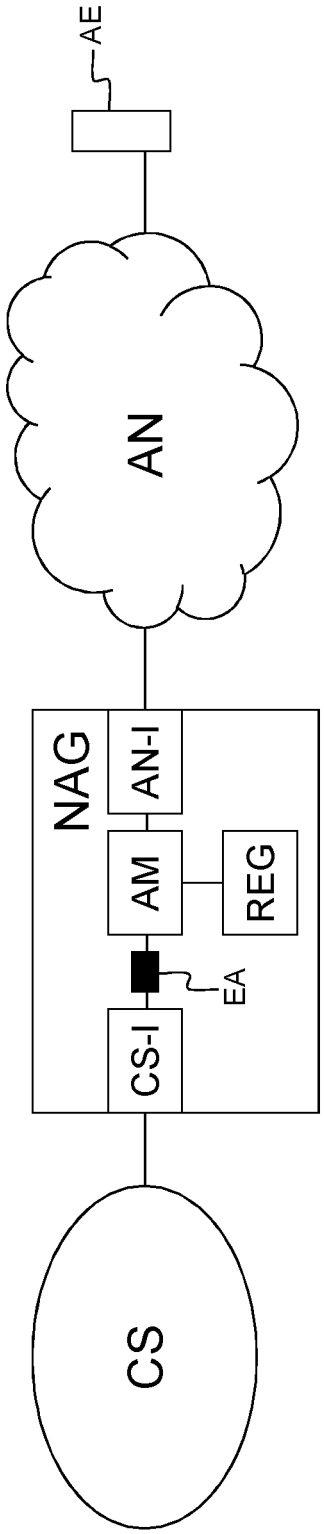

Fig. 1

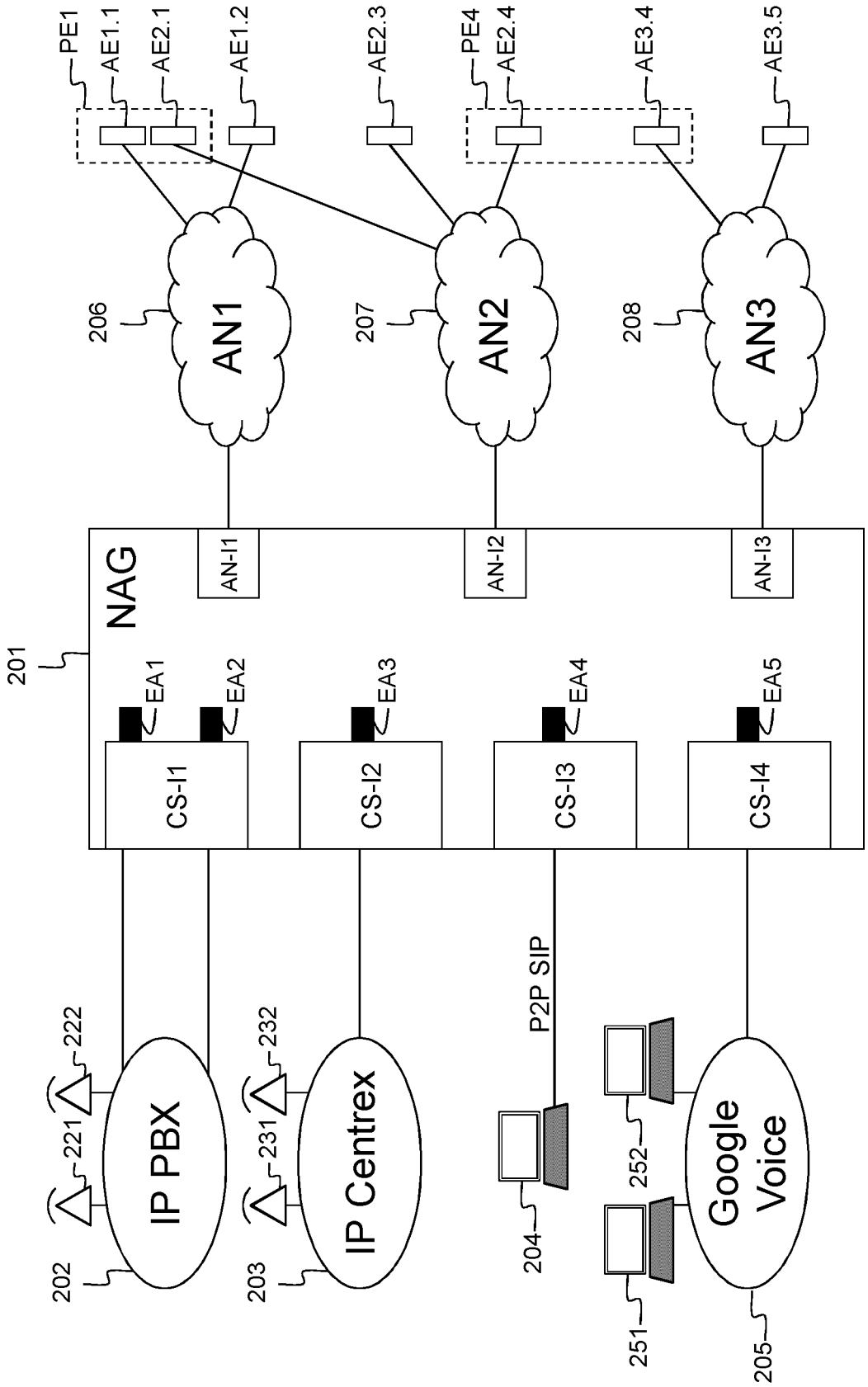
PE1
AE1.1
AE2.1
AE1.2
AE2.3
PE4
AE2.4
AE3.4
AE3.5
206
AN1
207
AN2
208
AN3
NAG
AN-I1
AN-I2
AN-I3
201
EA1
EA2
EA3
EA4
EA5
CS-I1
CS-I2
CS-I3
CS-I4
P2P SIP
222
221
232
231
IP PBX
IP Centrex
Google Voice
202
203
204
205
251
252

Fig. 2

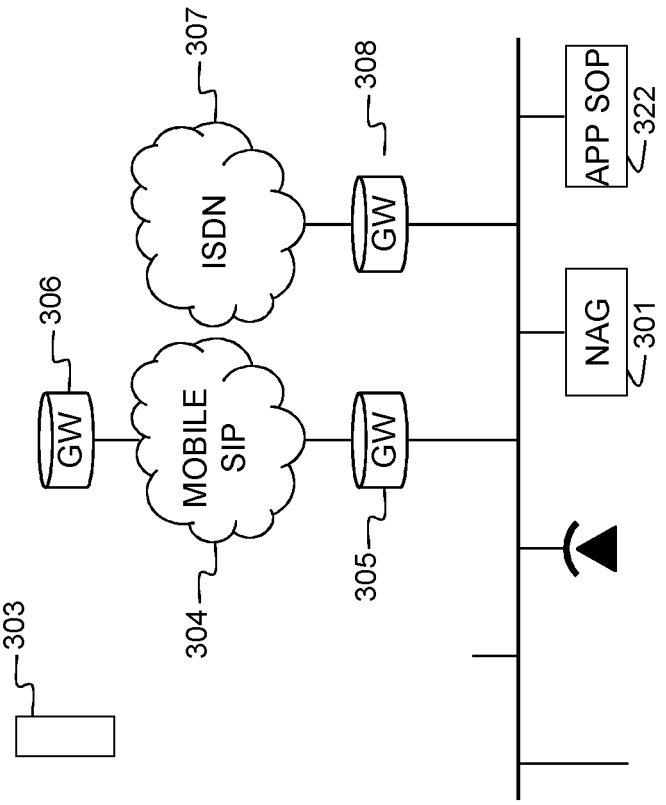
303
304
MOBILE SIP
306
GW
305
GW
ISDN
307
GW
308
NAG
301
APP SOP
322

Fig. 3

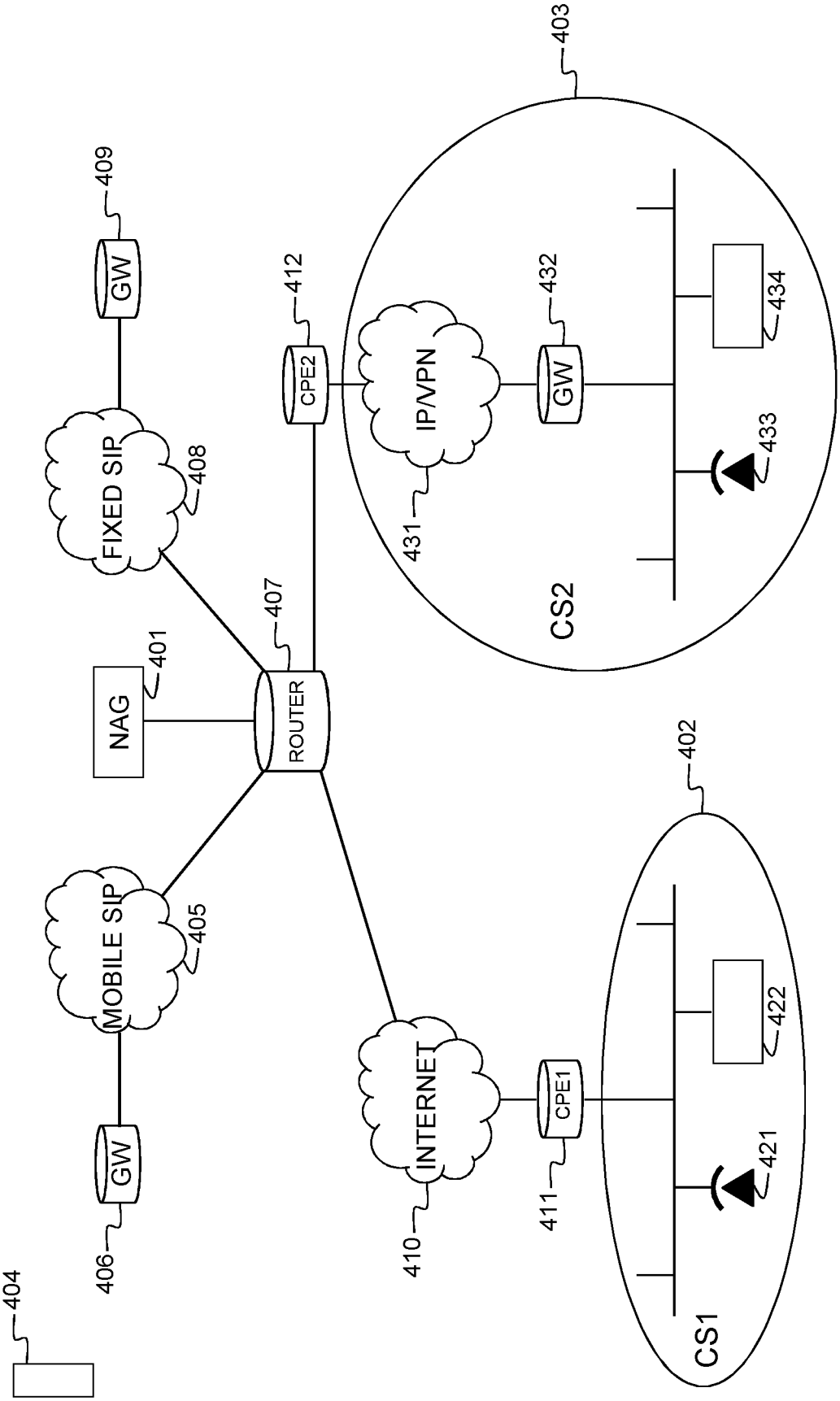
403
409
GW
412
CPE2
IP/VPN
432
GW
434
FIXED SIP
408
433
431
CS2
NAG
401
407
ROUTER
402
MOBILE SIP
405
INTERNET
CPE1
422
GW
421
411
410
406
CS1
404

Fig. 4

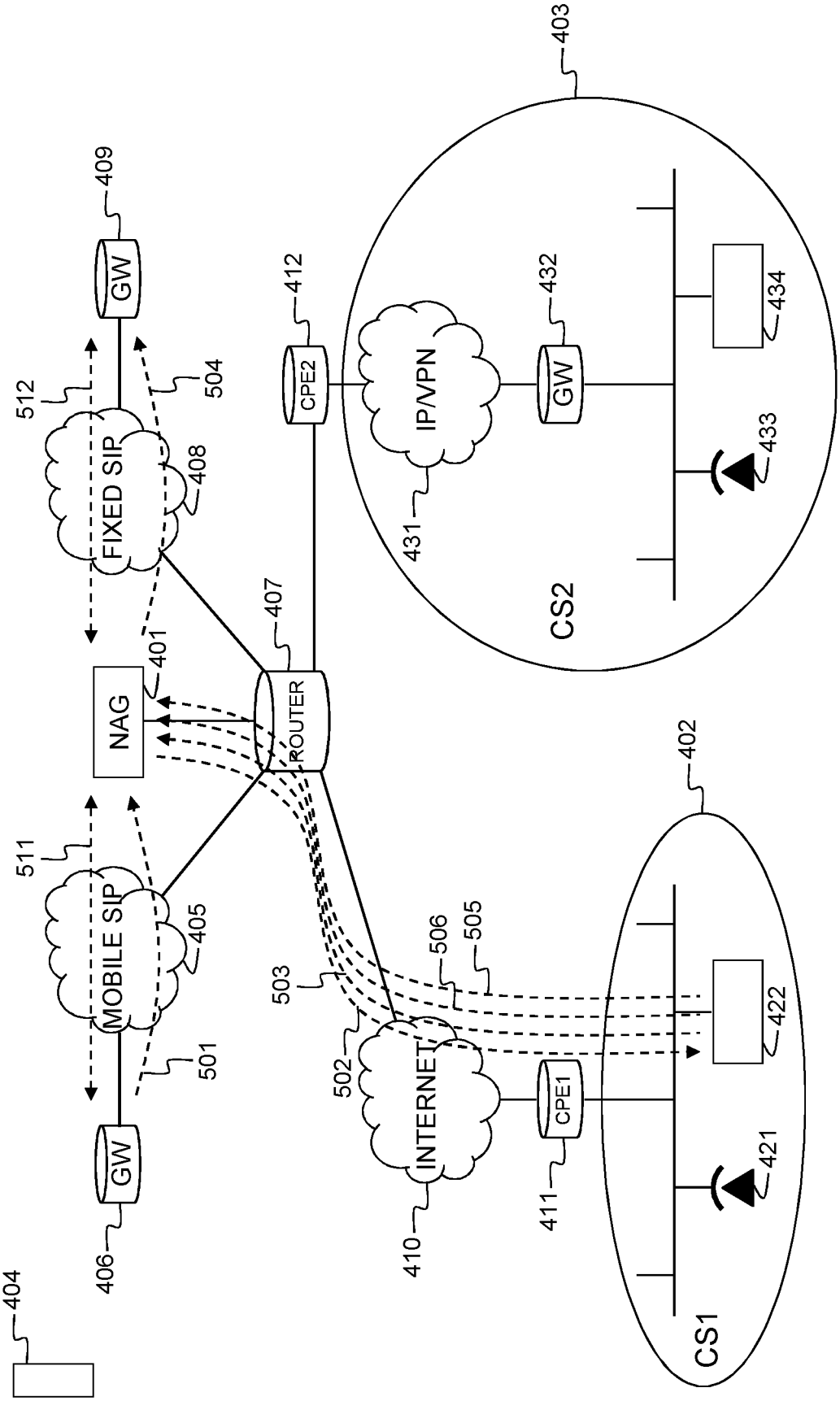
403
409
GW
412
CPE2
IP/VPN
432
GW
434
512
504
FIXED SIP
408
433
431
CS2
407
401
NAG
ROUTER
402
511
MOBILE SIP
405
503
506
505
422
502
INTERNET
CPE1
421
411
410
501
GW
406
404

Fig. 5

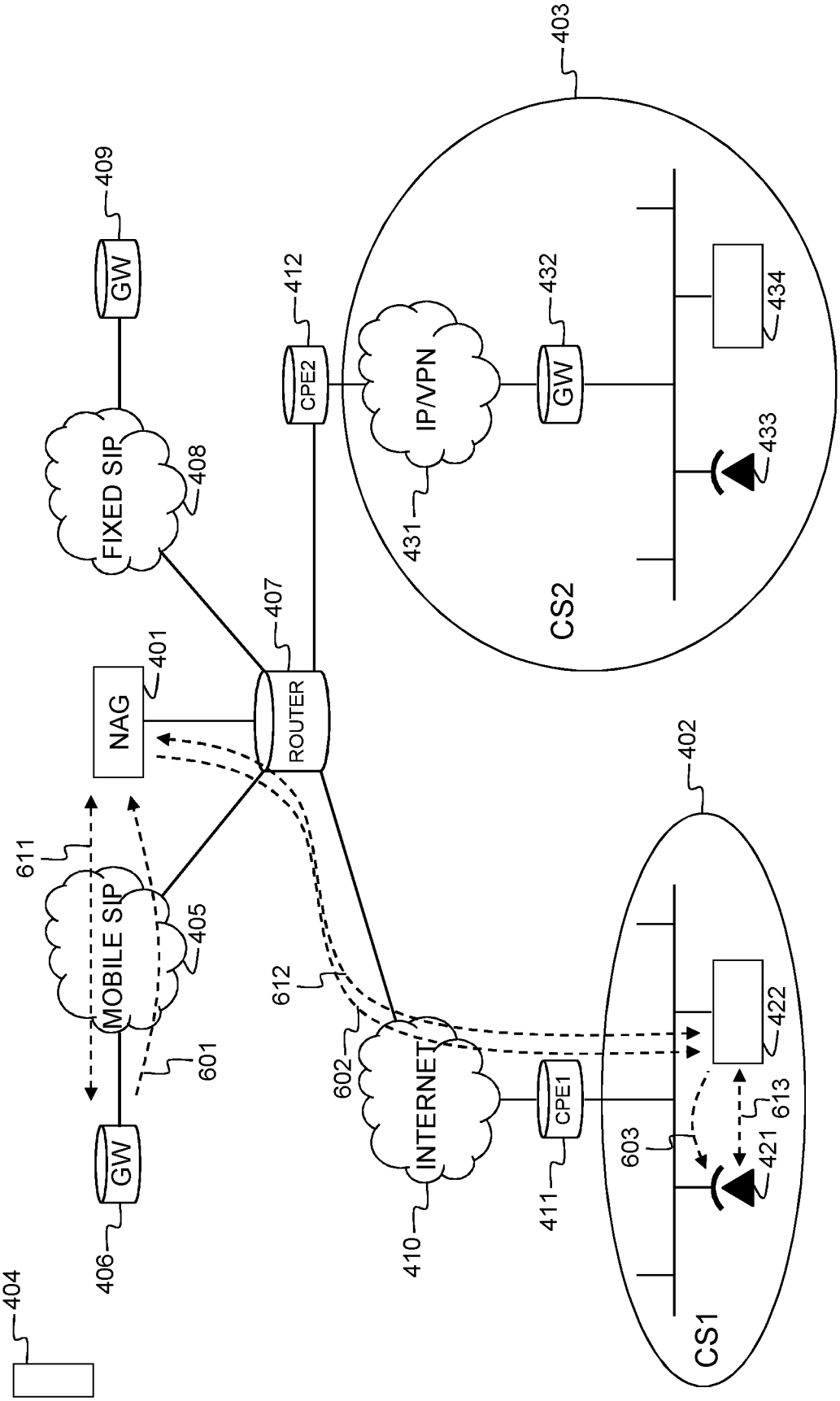
403
409
GW
412
CPE2
432
GW
434
IP/VPN
FIXED SIP
408
433
431
CS2
407
401
NAG
ROUTER
402
611
MOBILE SIP
405
612
422
601
602
INTERNET
CPE1
613
603
421
GW
411
406
410
CS1
404

Fig. 6