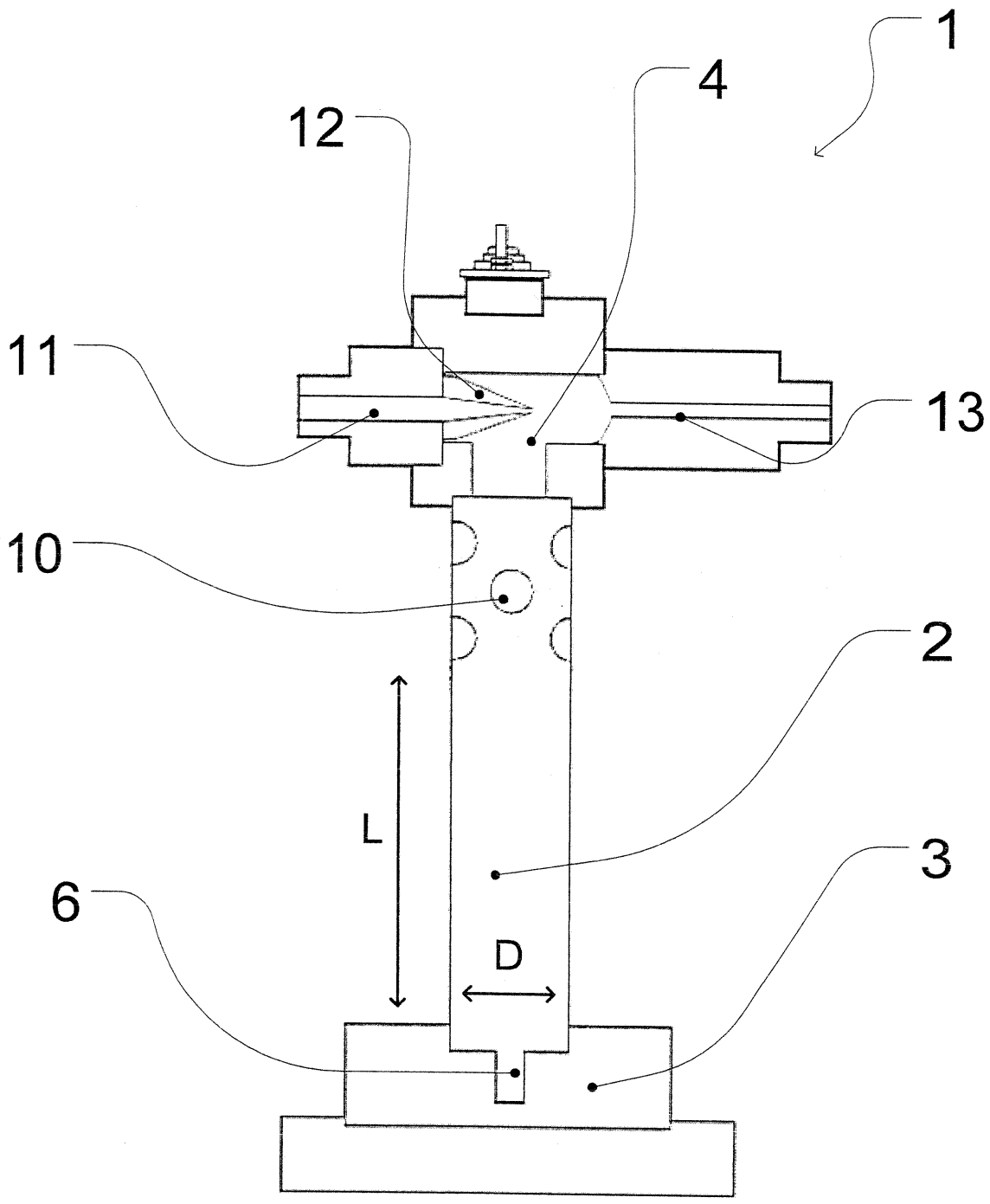

Fig. 1

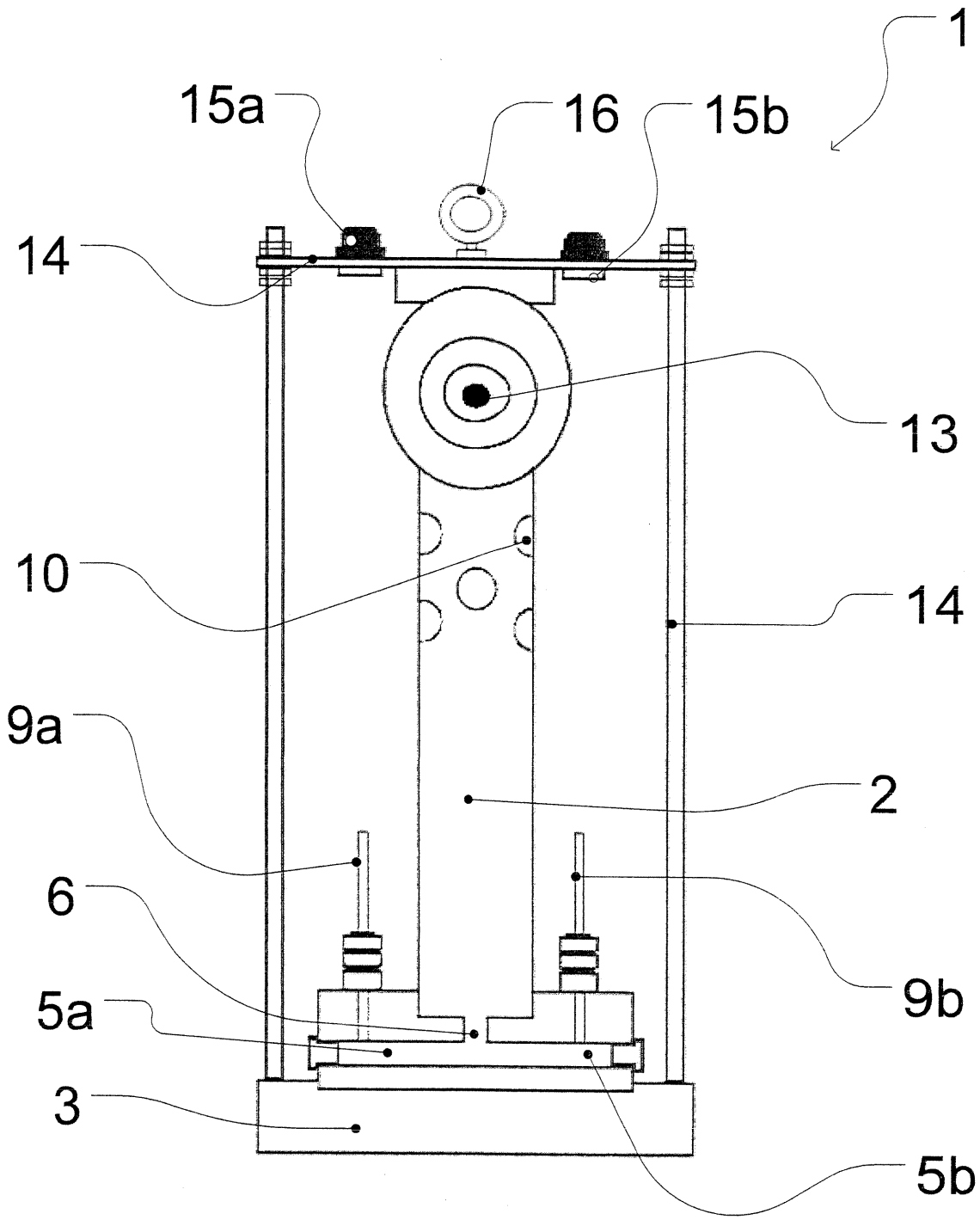

Fig. 2

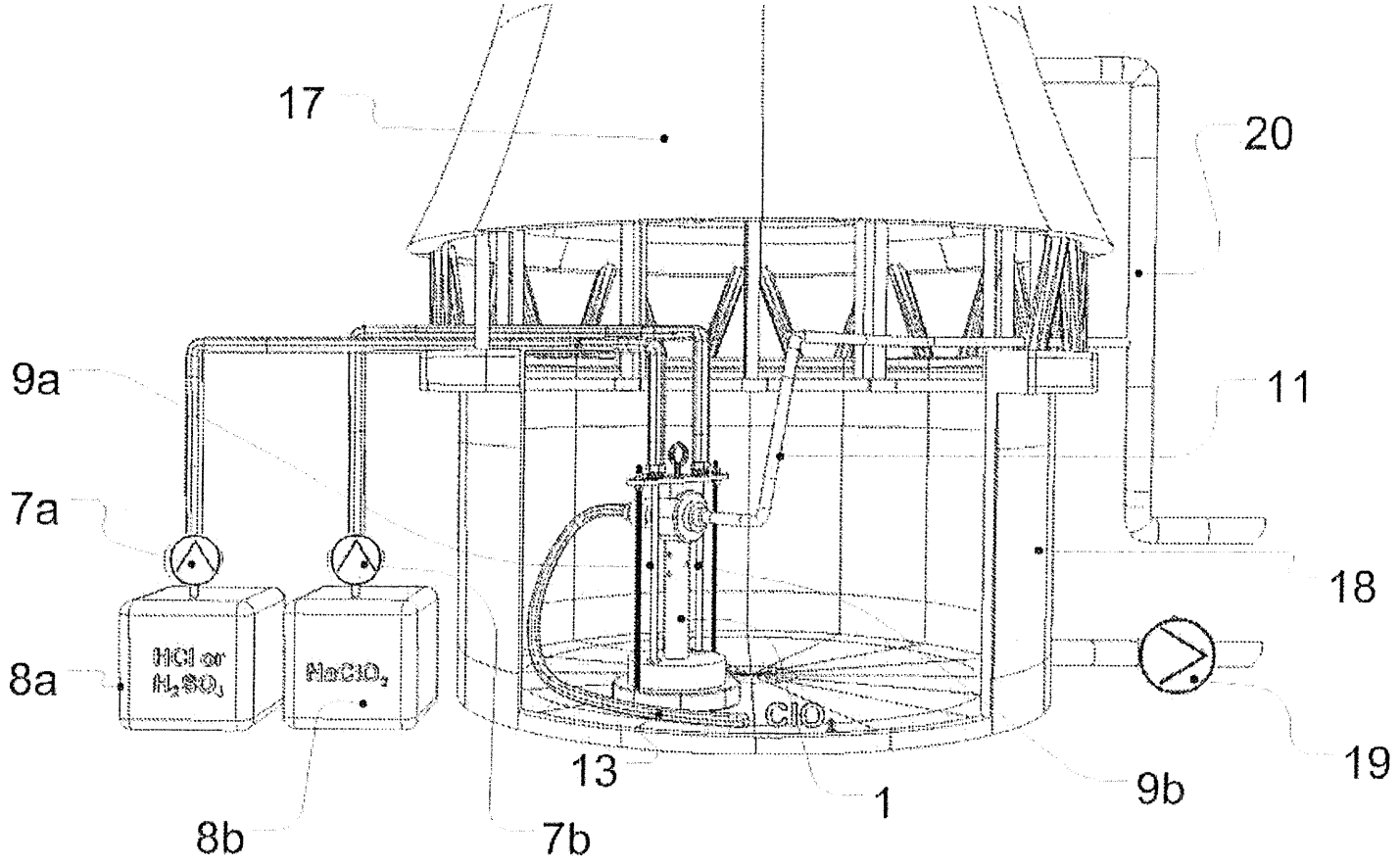

Figure 3

Fig. 3 FF