说 明 书 附 图

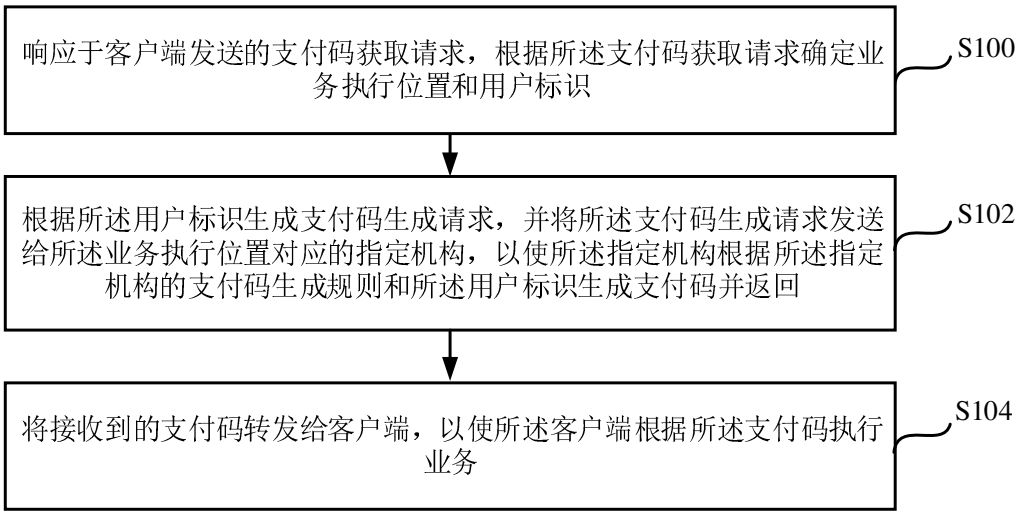

图 1

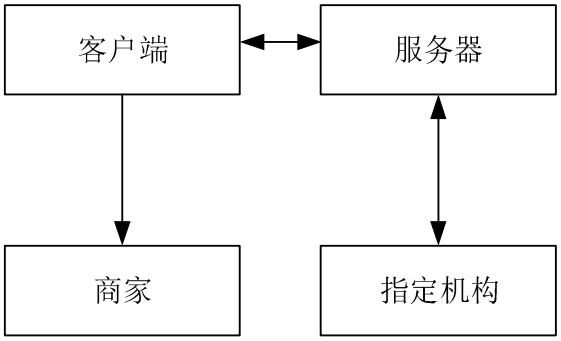

图 2

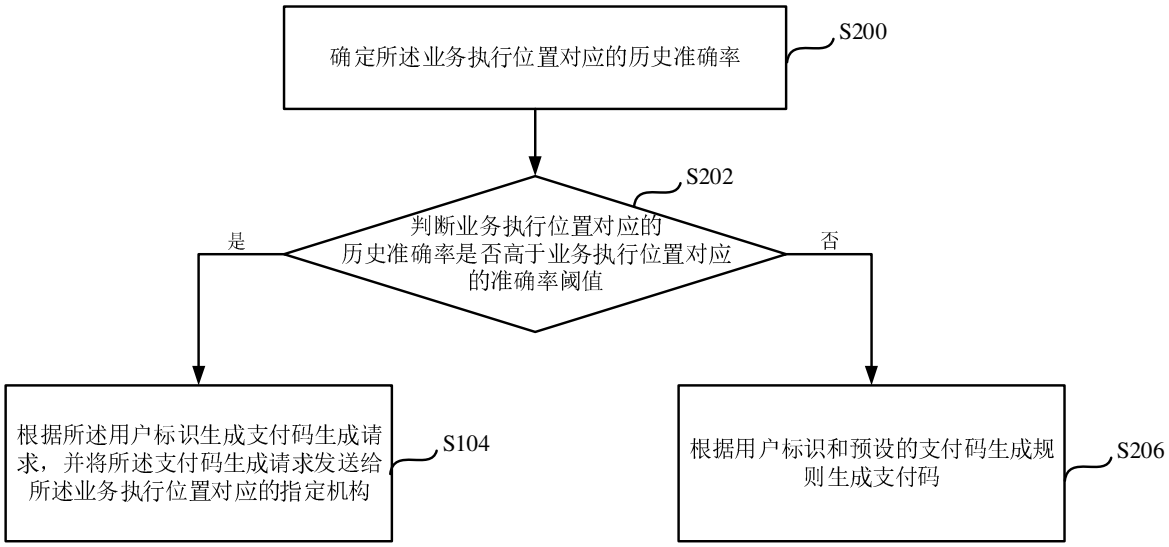

图 3

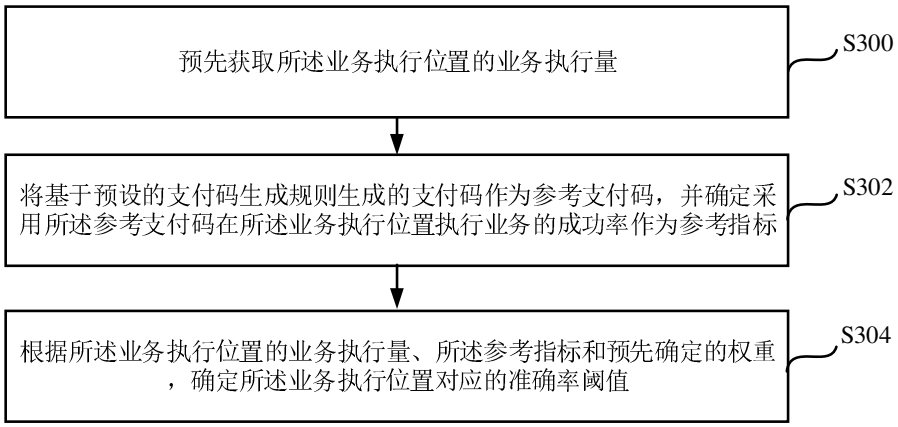
预先获取所述业务执行位置的业务执行量
S300
将基于预设的支付码生成规则生成的支付码作为参考支付码，并确定采用所述参考支付码在所述业务执行位置执行业务的成功率作为参考指标
S302
根据所述业务执行位置的业务执行量、所述参考指标和预先确定的权重，确定所述业务执行位置对应的准确率阈值
S304

图 4

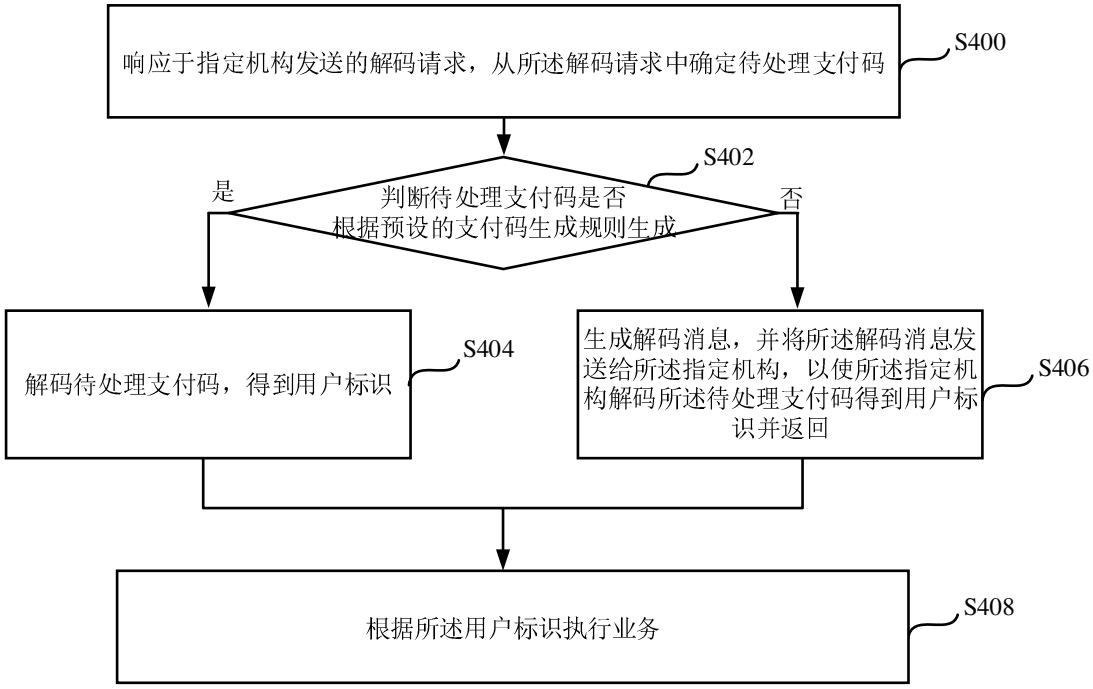
响应于指定机构发送的解码请求，从所述解码请求中确定待处理支付码
S400
判断待处理支付码是否根据预设的支付码生成规则生成
S402
是
否
解码待处理支付码，得到用户标识
S404
生成解码消息，并将所述解码消息发送给所述指定机构，以使所述指定机构解码所述待处理支付码得到用户标识并返回
S406
根据所述用户标识执行业务
S408

图 5

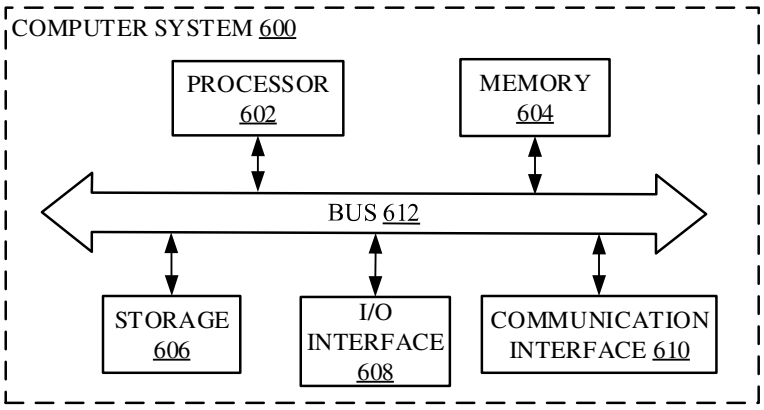
COMPUTER SYSTEM 600
PROCESSOR 602
MEMORY 604
BUS 612
STORAGE 606
I/O INTERFACE 608
COMMUNICATION INTERFACE 610

图 6