

Fig. 1-1

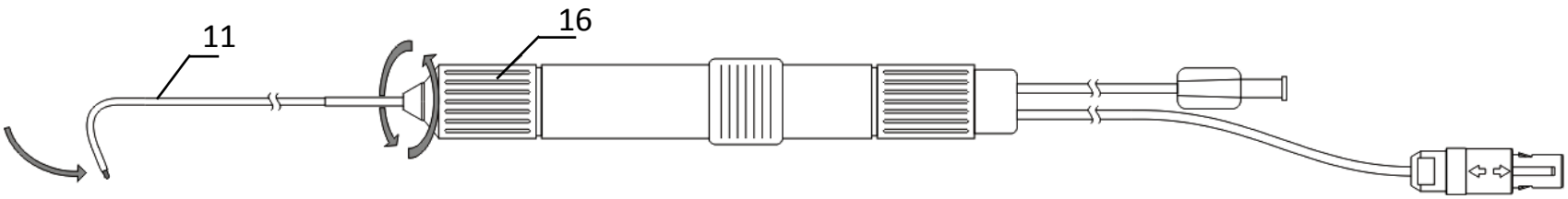

Fig. 1-2

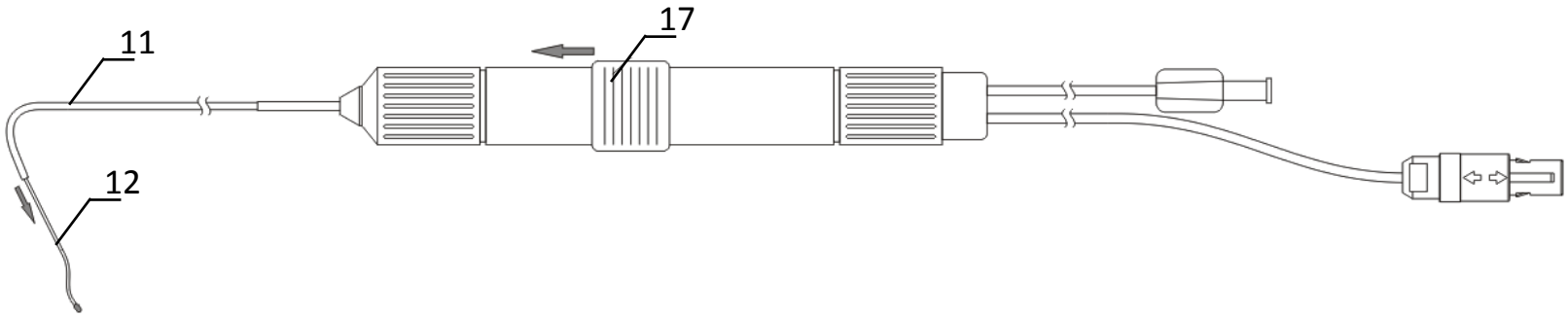

Fig. 1-3

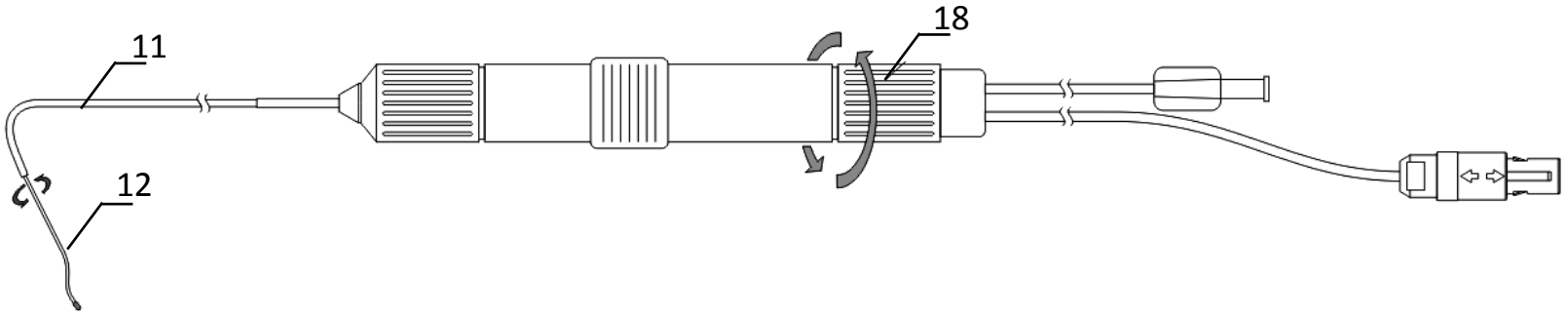

Fig. 1-4

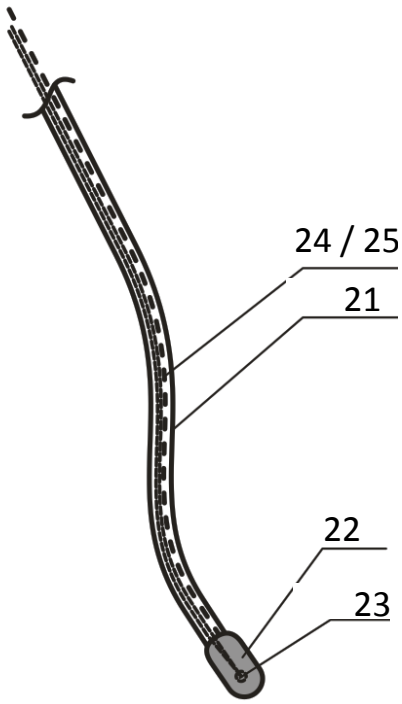

Fig. 2-1

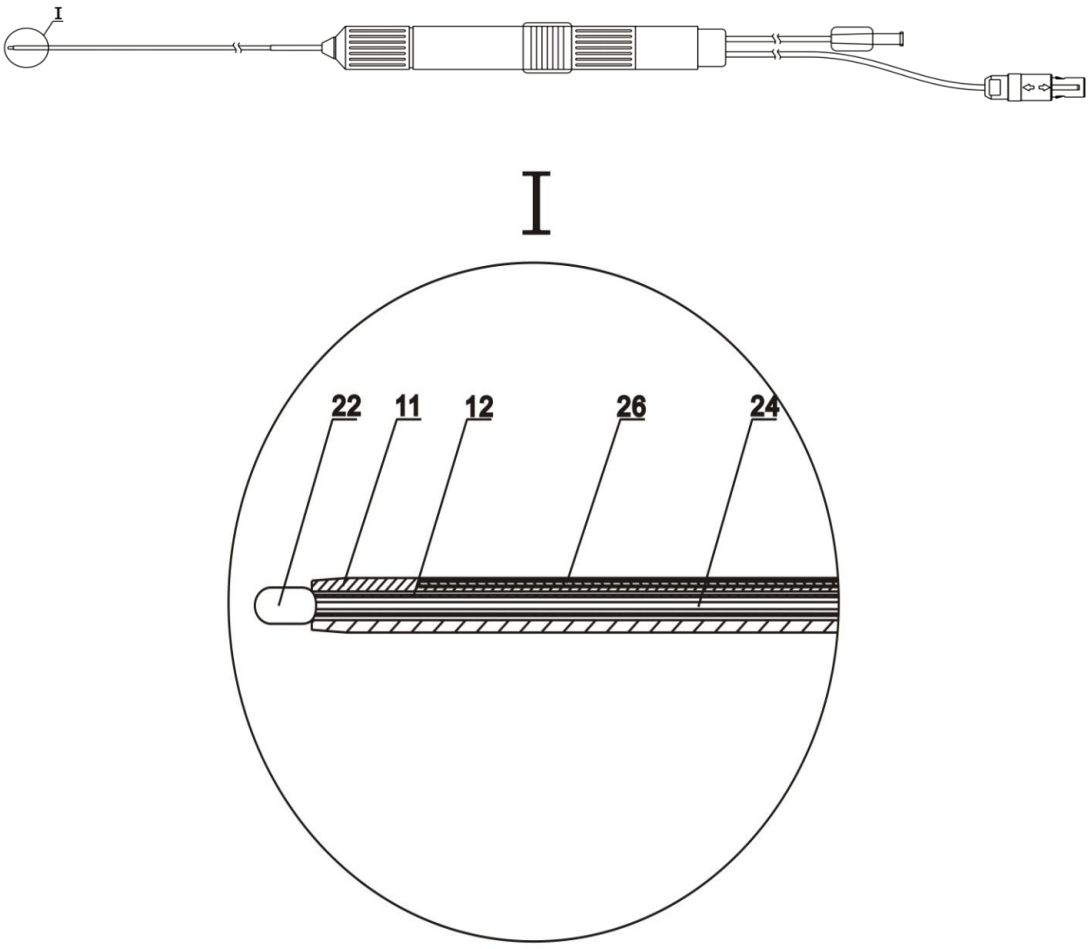

Fig. 2-2

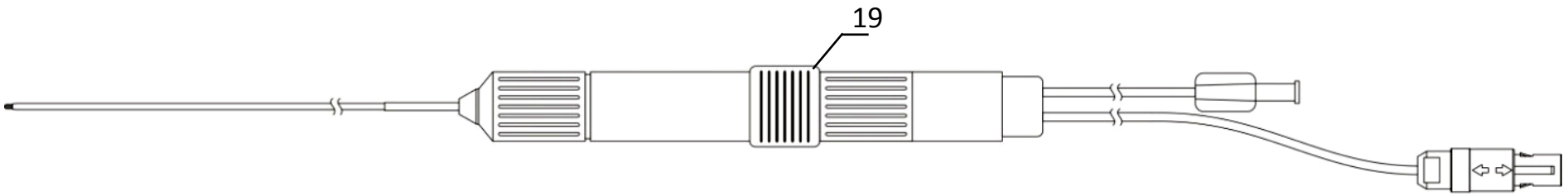

Fig. 3-1

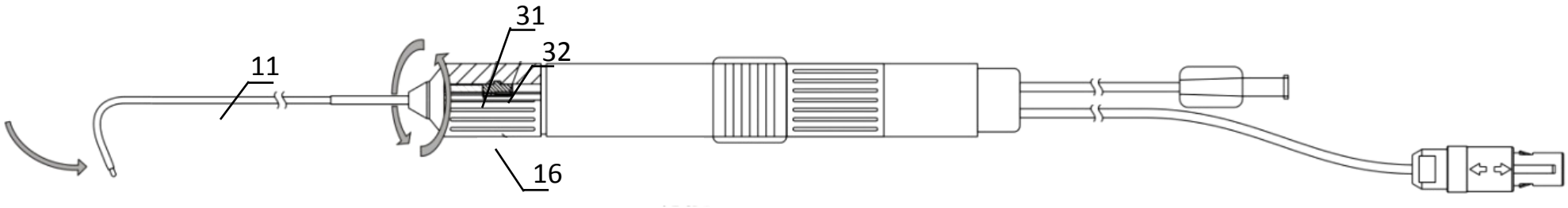

Fig. 3-2

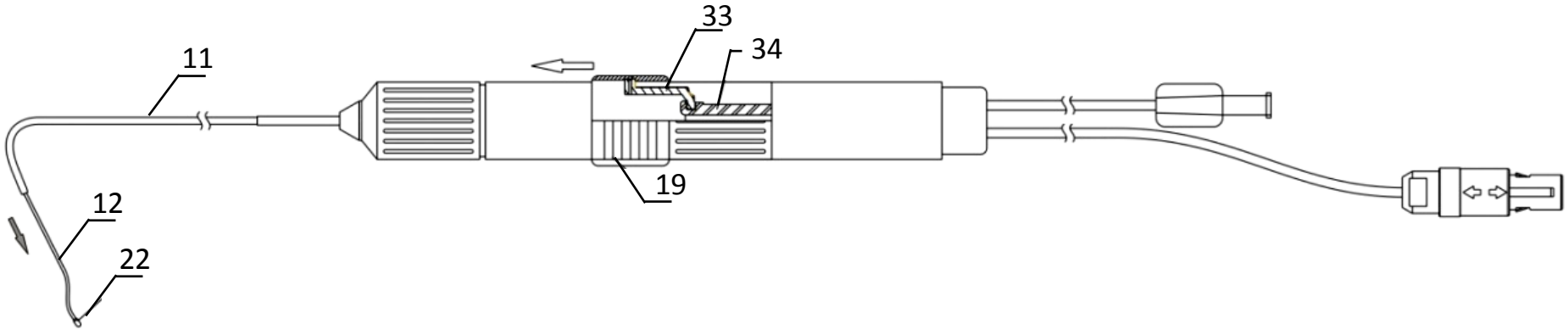

Fig. 3-3

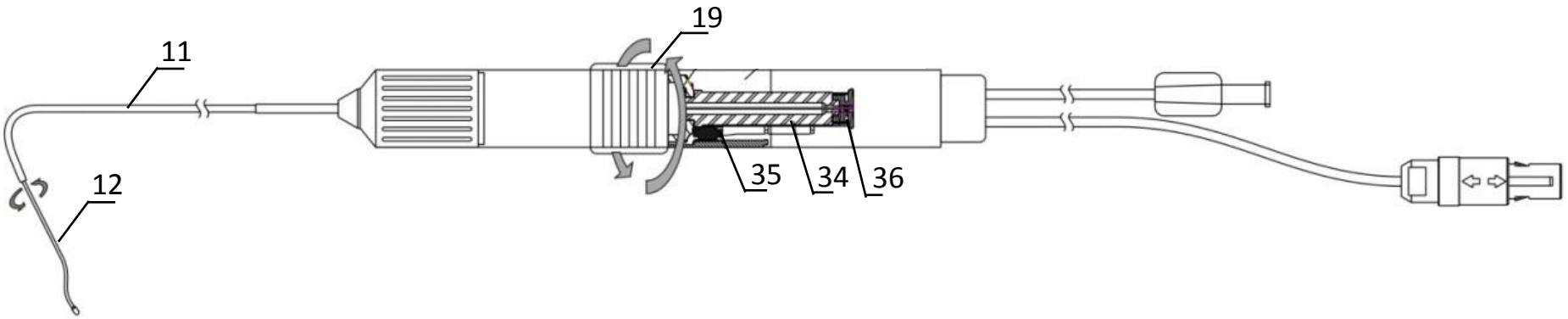

Fig. 3-4

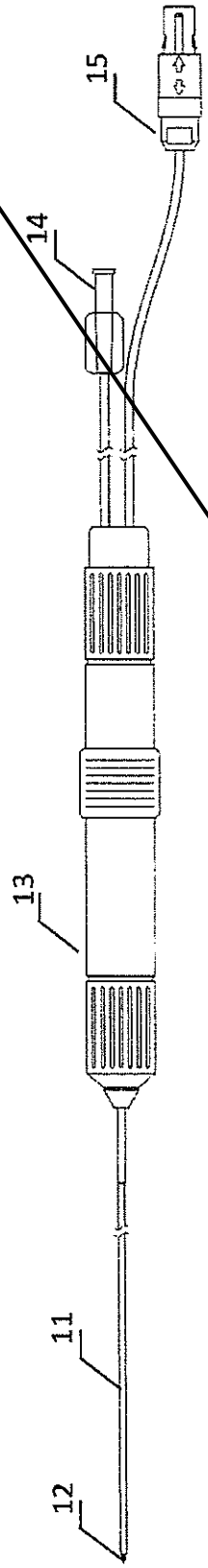

Fig. 1-1

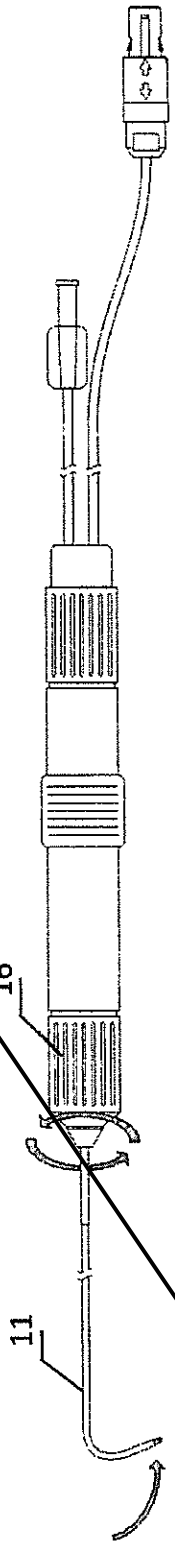

Fig. 1-2

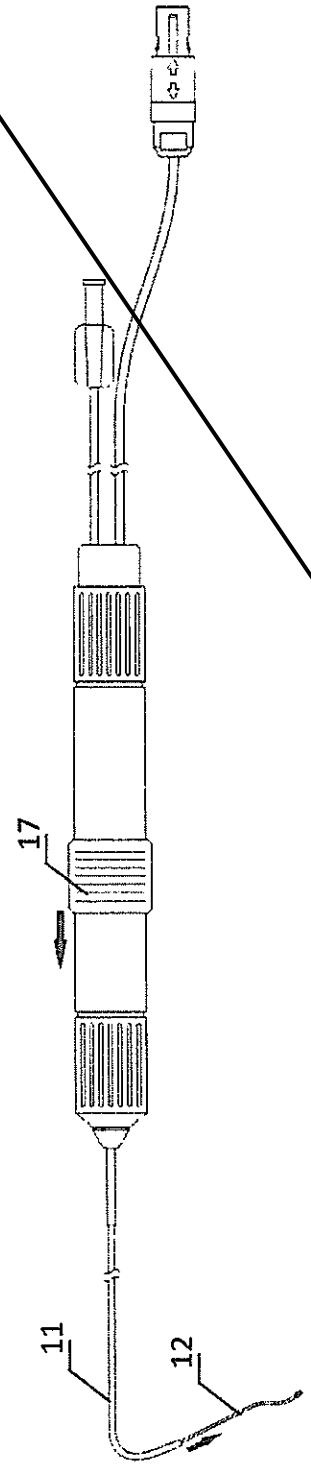

Fig. 1-3

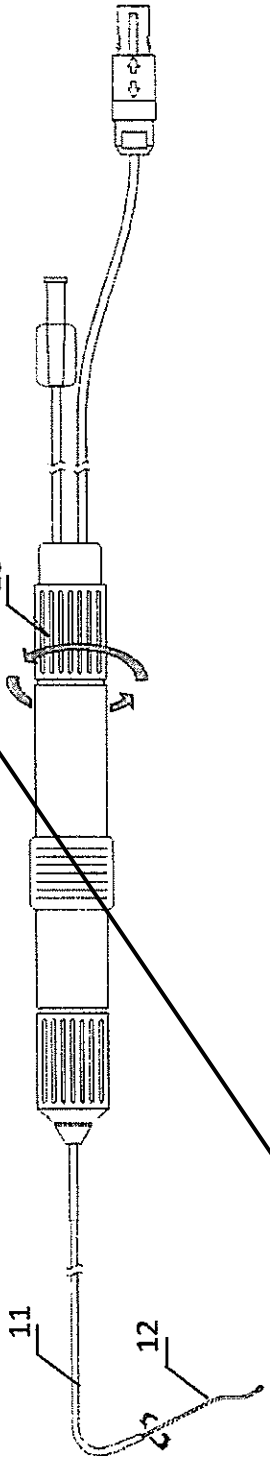

Fig. 1-4

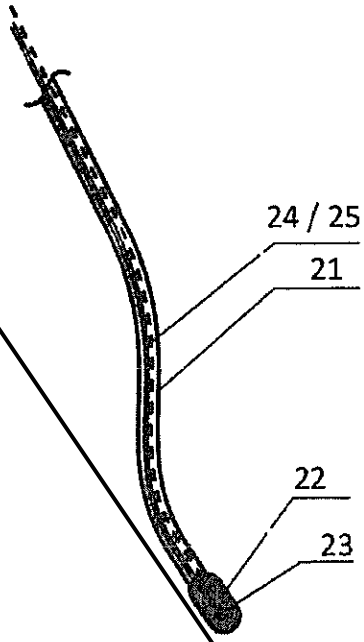

Fig. 2-1

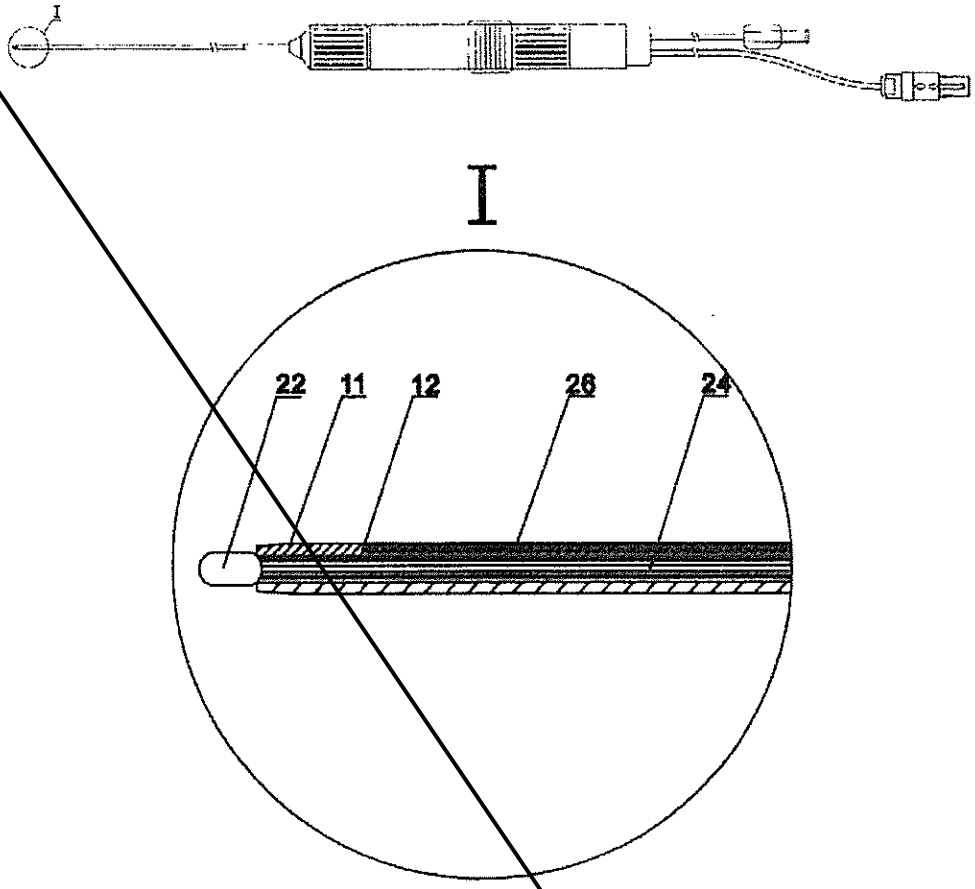

Fig. 2-2

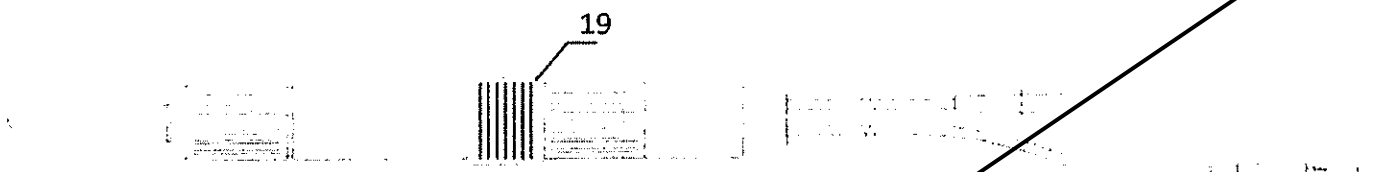

Fig. 3-1

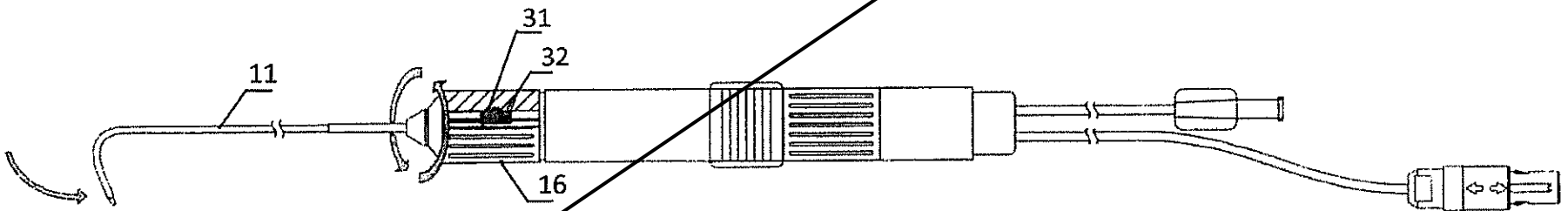

Fig. 3-2

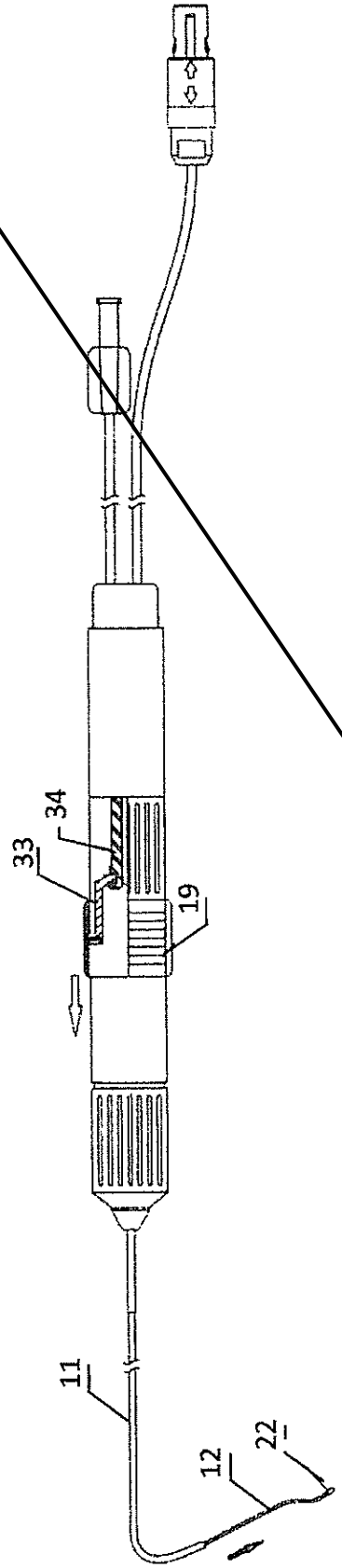

Fig. 3-3

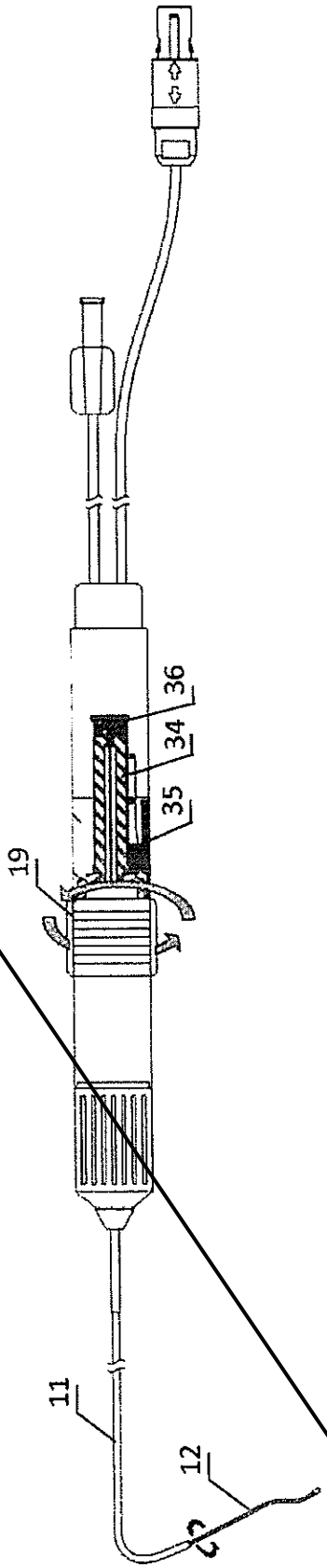

Fig. 3-4