[図1]

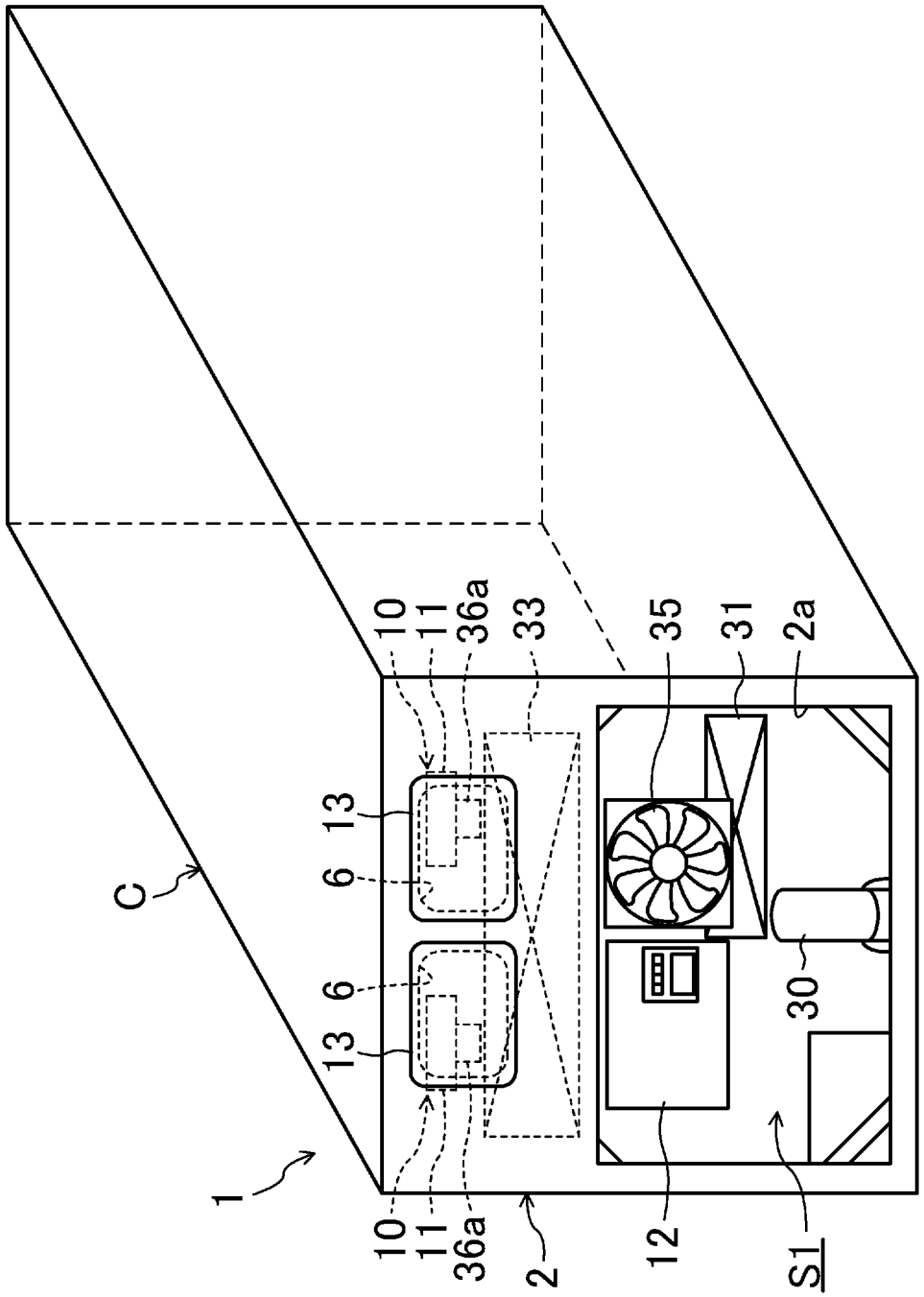

[図2]

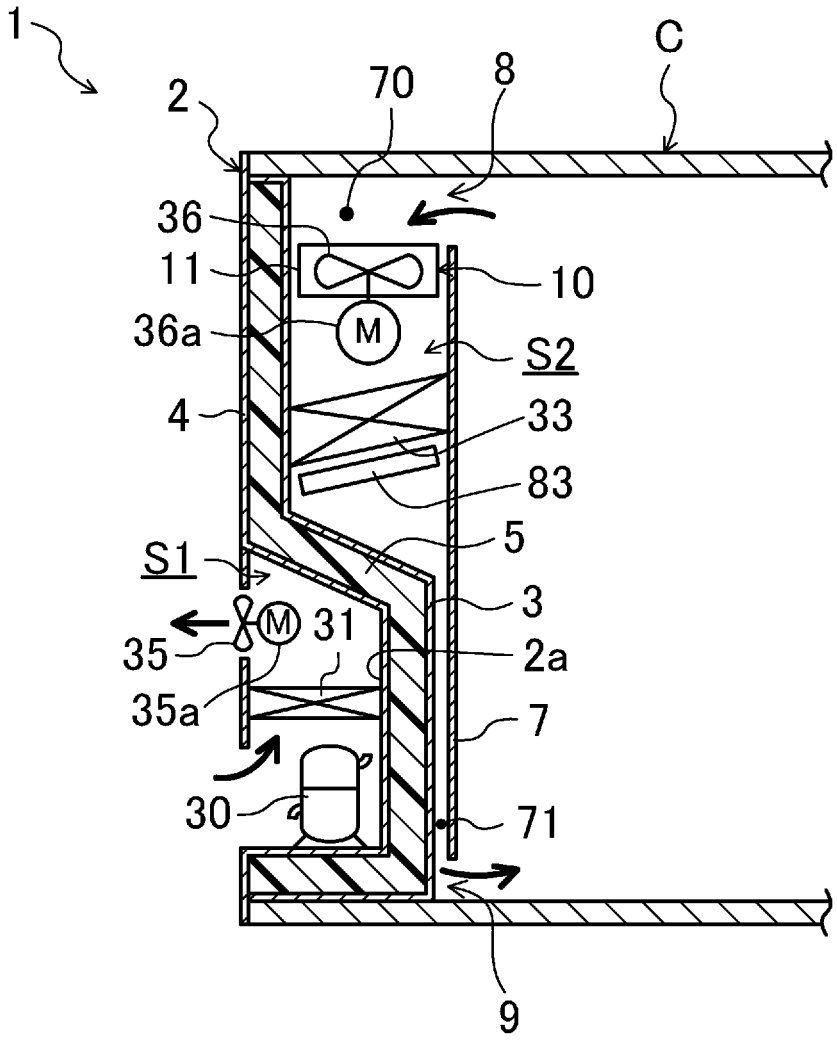

[図3]

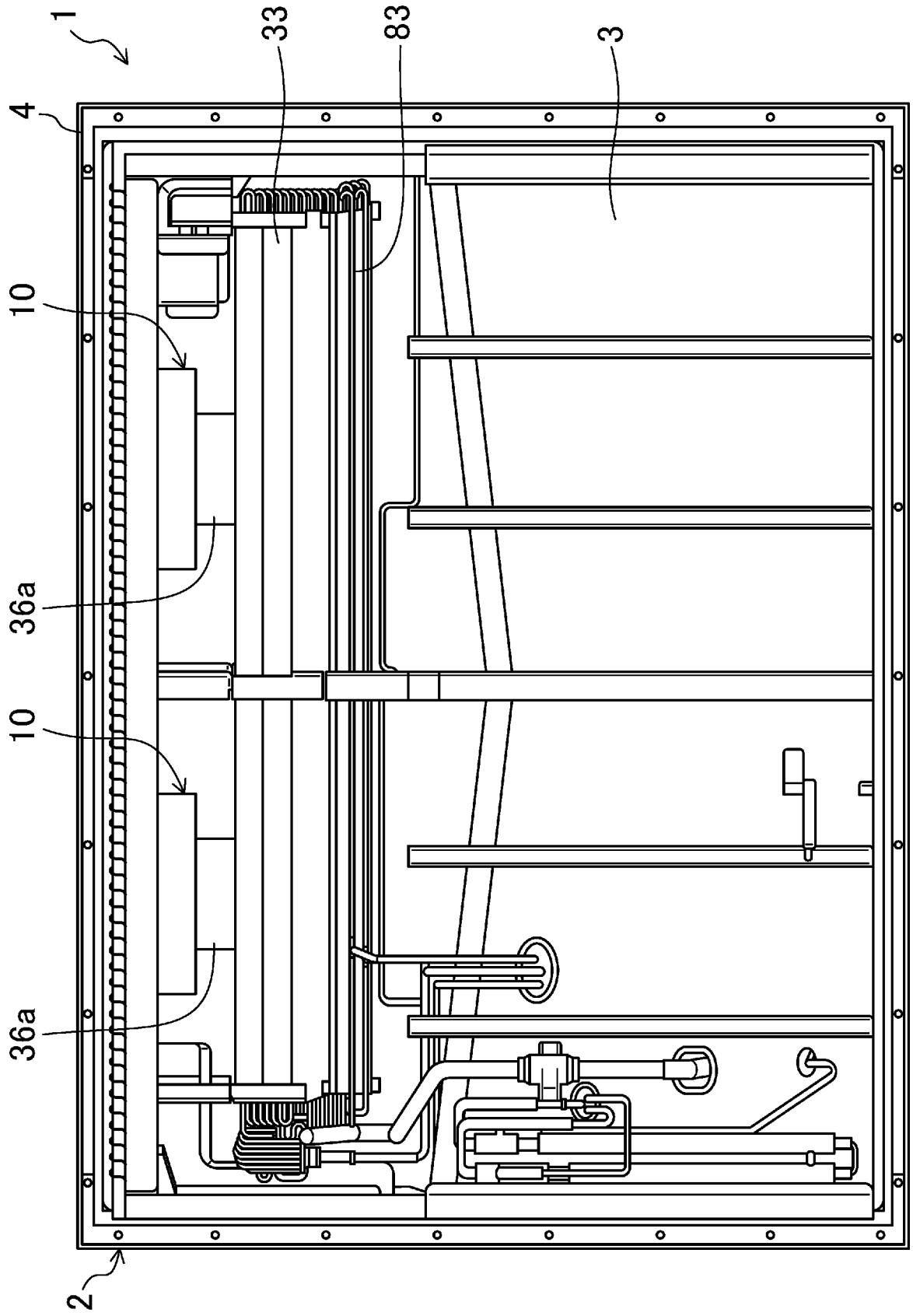

[図4]

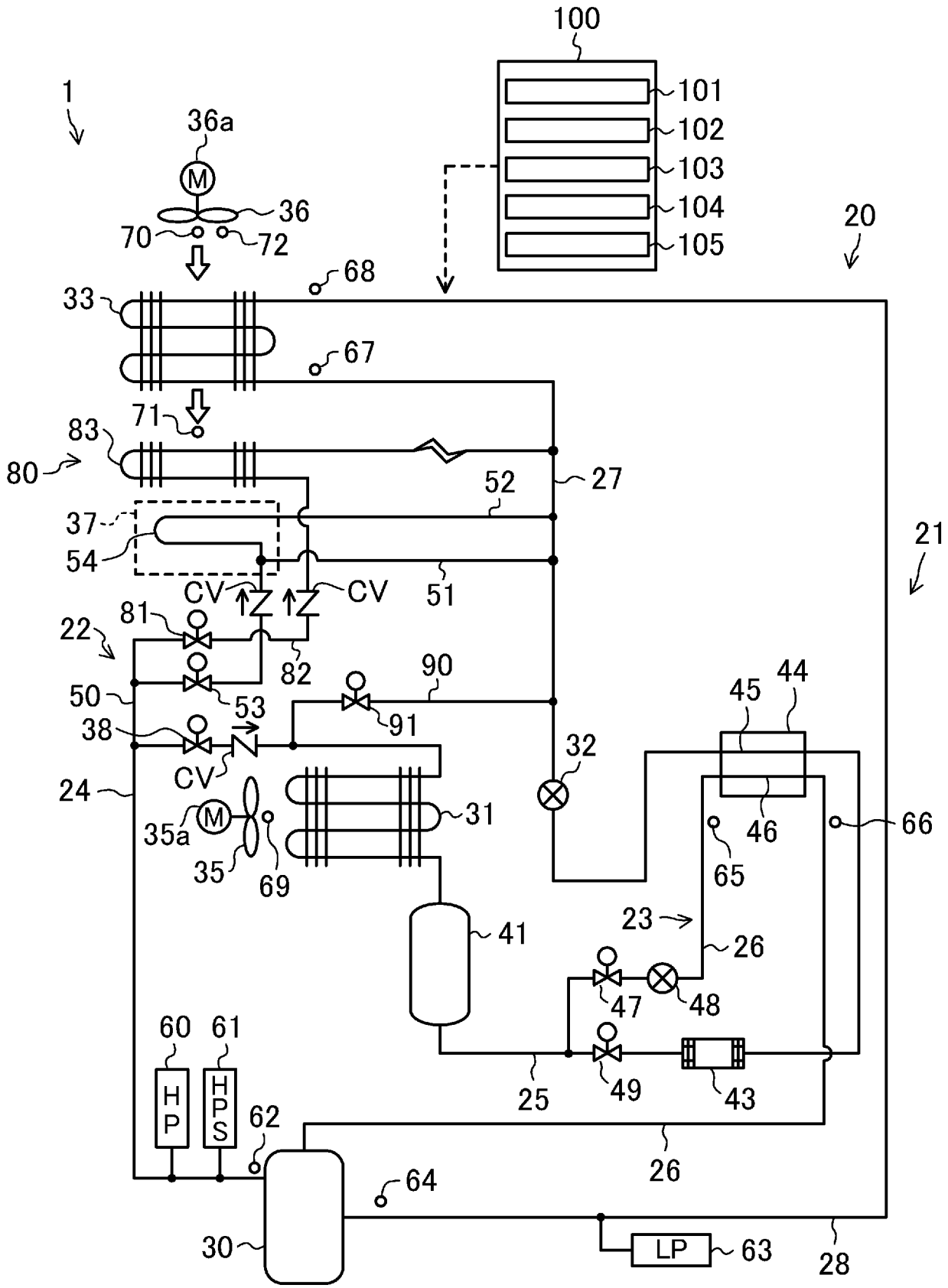
100
101
102
103
104
105
1
36a
M
36
70
72
20
68
33
67
71
83
80
52
27
37
54
CV
CV
51
21
81
22
82
90
50
53
91
38
CV
32
45
44
24
35a
M
31
46
66
35
69
65
23
41
26
47
48
60
61
HP
HPS
62
49
43
25
26
64
30
LP
63
28

[図5]

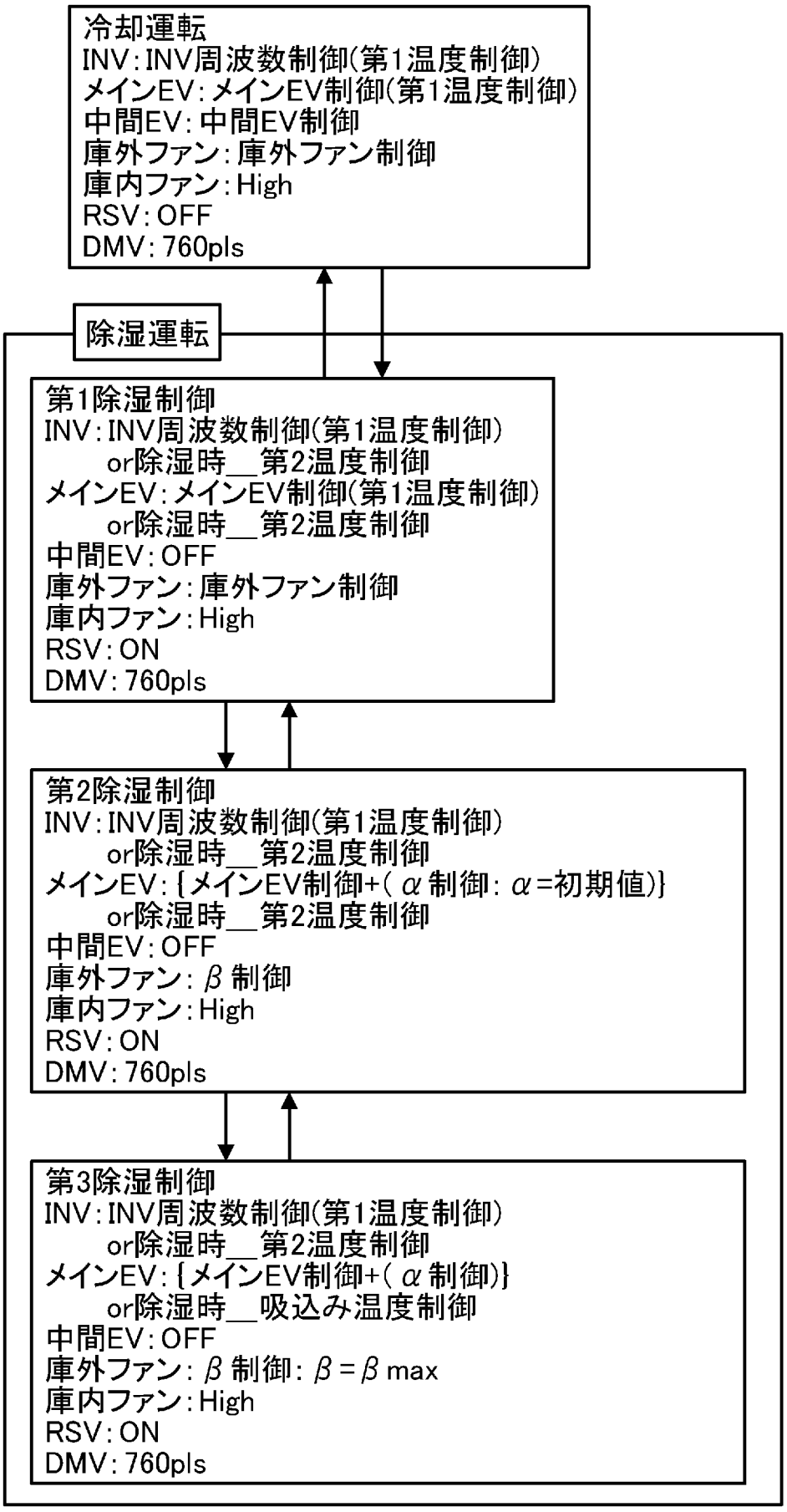
冷却運転
INV:INV周波数制御(第1温度制御)
メインEV:メインEV制御(第1温度制御)
中間EV:中間EV制御
庫外ファン:庫外ファン制御
庫内ファン:High
RSV:OFF
DMV:760pls
除湿運転
第1除湿制御
INV:INV周波数制御(第1温度制御)
or除湿時__第2温度制御
メインEV:メインEV制御(第1温度制御)
or除湿時__第2温度制御
中間EV:OFF
庫外ファン:庫外ファン制御
庫内ファン:High
RSV:ON
DMV:760pls
第2除湿制御
INV:INV周波数制御(第1温度制御)
or除湿時__第2温度制御
メインEV:{メインEV制御+(α制御:α=初期値)}
or除湿時__第2温度制御
中間EV:OFF
庫外ファン:β制御
庫内ファン:High
RSV:ON
DMV:760pls
第3除湿制御
INV:INV周波数制御(第1温度制御)
or除湿時__第2温度制御
メインEV:{メインEV制御+(α制御)}
or除湿時__吸込み温度制御
中間EV:OFF
庫外ファン:β制御:β=β max
庫内ファン:High
RSV:ON
DMV:760pls

[図6]

	第1除湿制御	第2除湿制御	第3除湿制御
圧縮機(INV)	INV周波数制御	INV周波数制御	PI制御
メインEV	メインEV制御EV (蒸発器SH制御)	メインEV制御EV (蒸発器SH制御)	メインEV制御 過熱度α制御(α=1～12)
CF	発停 高圧制御	発停 β制御(β=1～9)	発停 β制御(β=max値)
ESV	OFF	OFF	OFF
中間EV	OFF	OFF	OFF
HSV	OFF	OFF	OFF
RSV	ON	ON	ON
DMV	760pls	760pls	760pls

[図7]

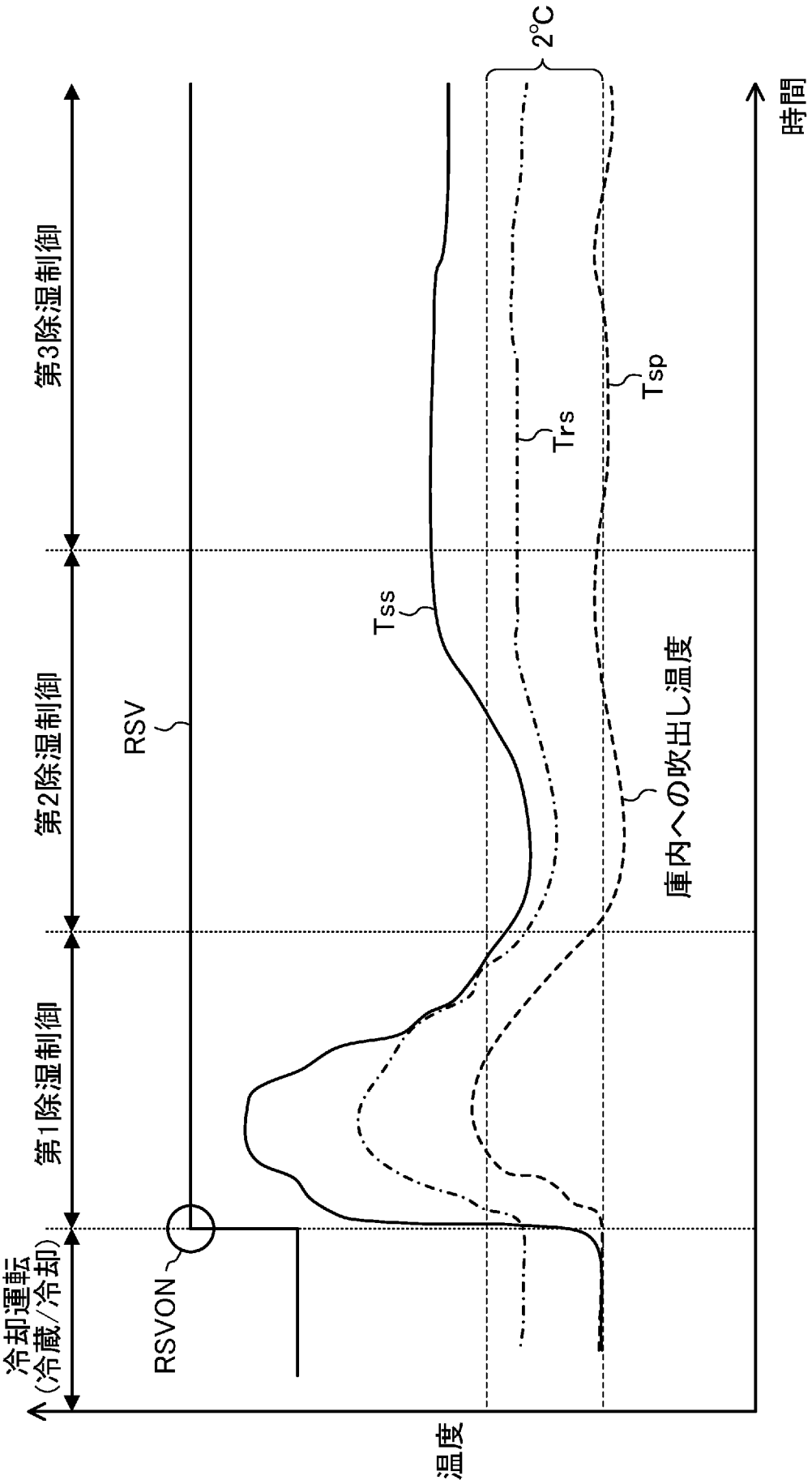
冷却運転
(冷蔵/冷却)
第1除湿制御
第2除湿制御
第3除湿制御
RSVON
RSV
Tss
Trs
Tsp
2℃
庫内への吹出し温度
温度
時間

[図8]

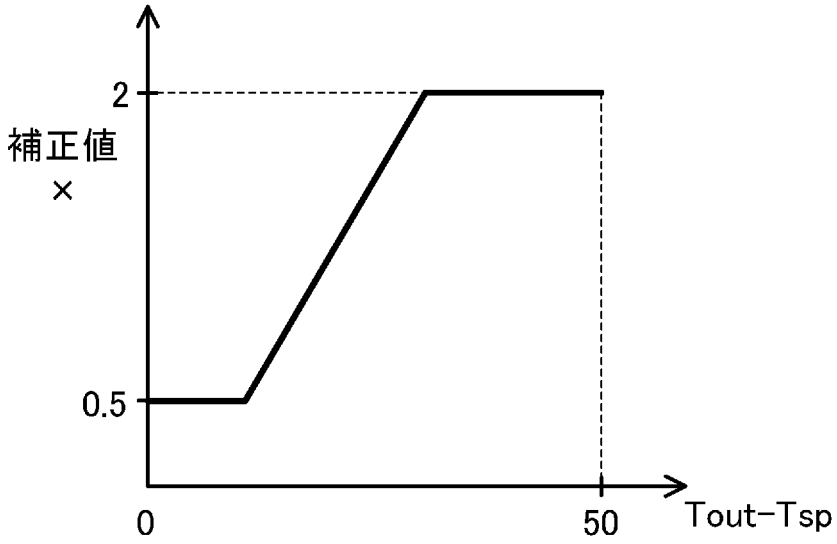

[図9]

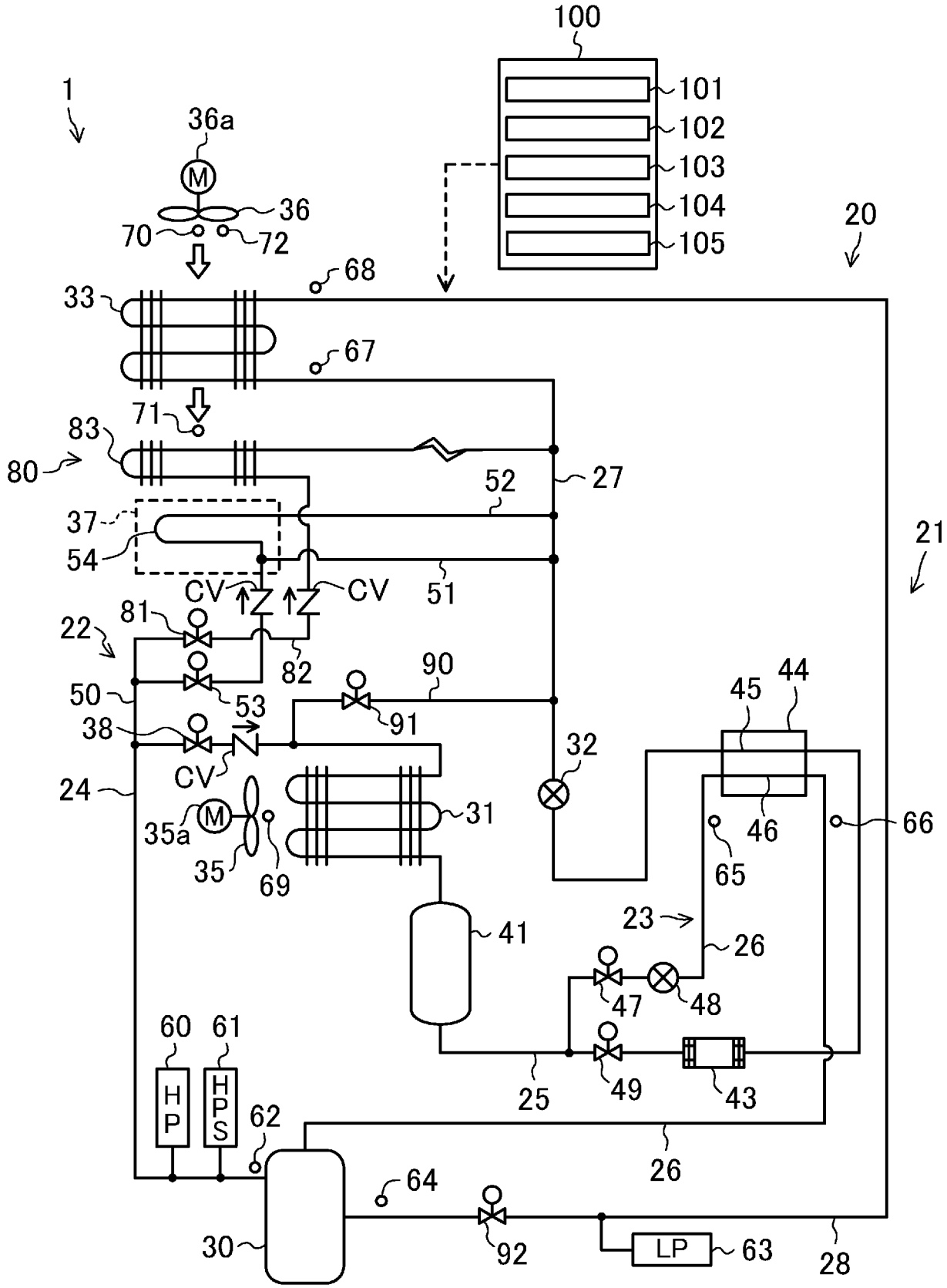
100
101
102
103
104
105
1
36a
M
36
70
72
20
68
33
67
71
83
80
27
52
37
54
51
21
CV
CV
81
22
82
90
50
53
91
45
44
38
32
CV
24
31
35a
M
46
66
35
69
65
23
41
26
47
48
60
61
HP
HPS
49
43
25
62
26
64
30
92
LP
63
28