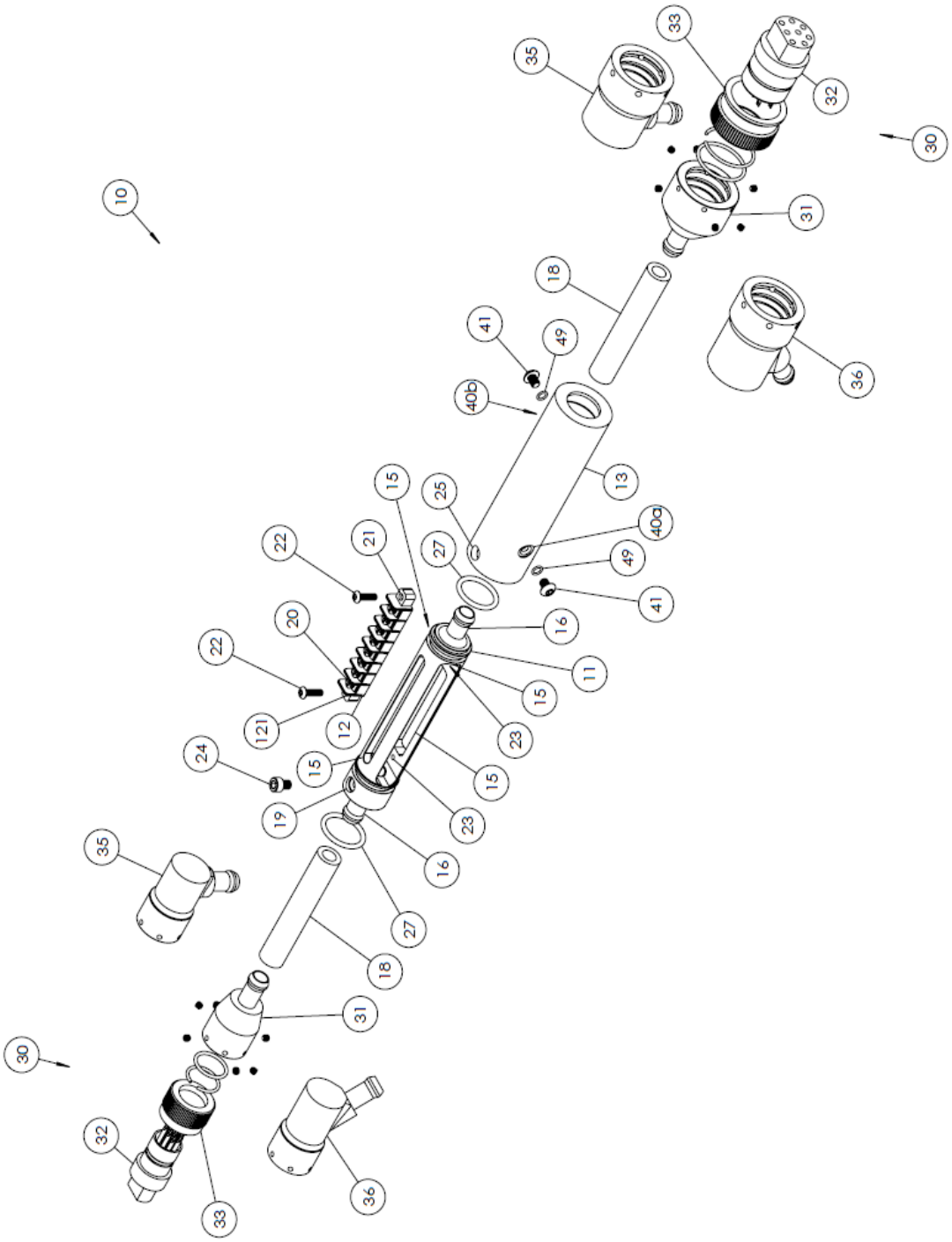
10
30
31
32
33
35
36
18
41
49
40b
13
40a
25
15
27
21
22
20
16
11
12
121
23
24
19

FIG. 1

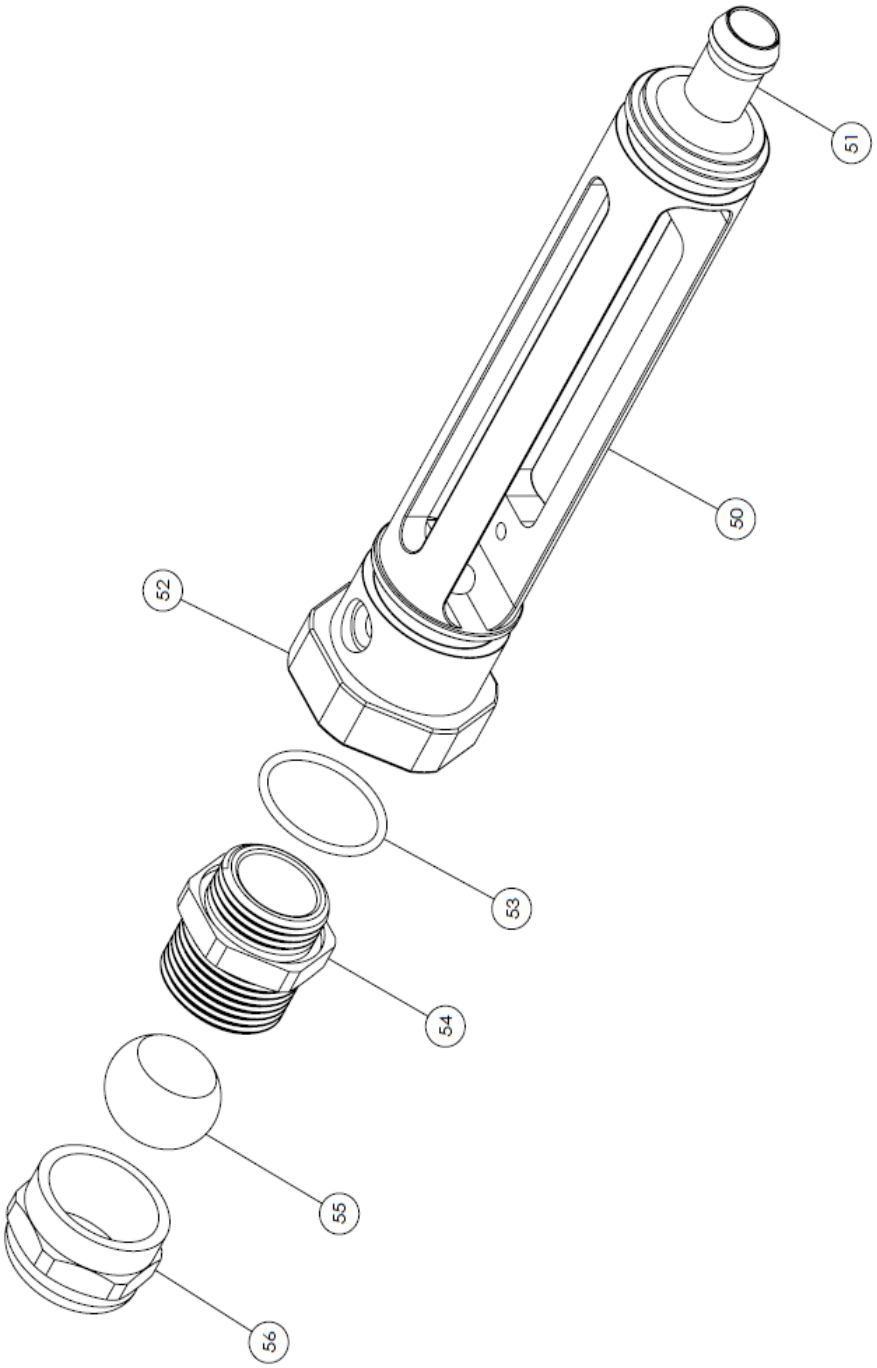

FIG. 2

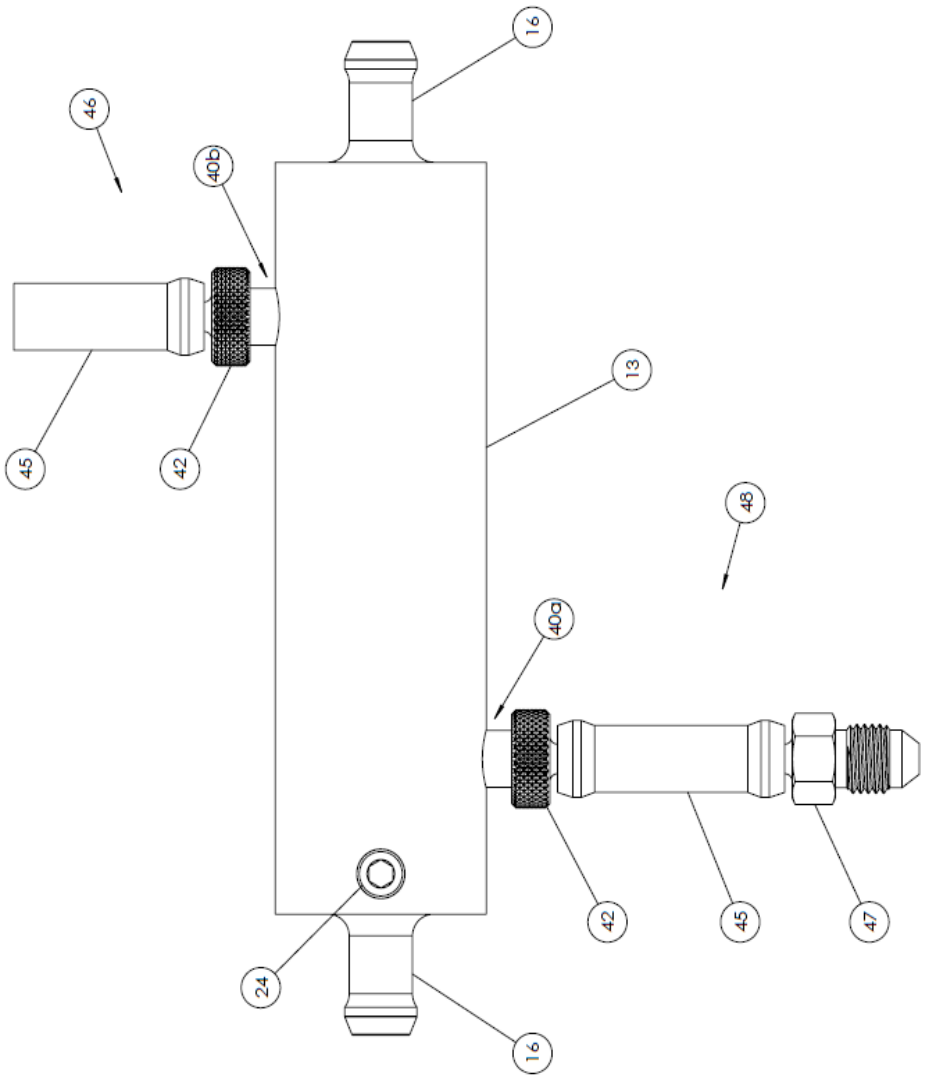

FIG. 3

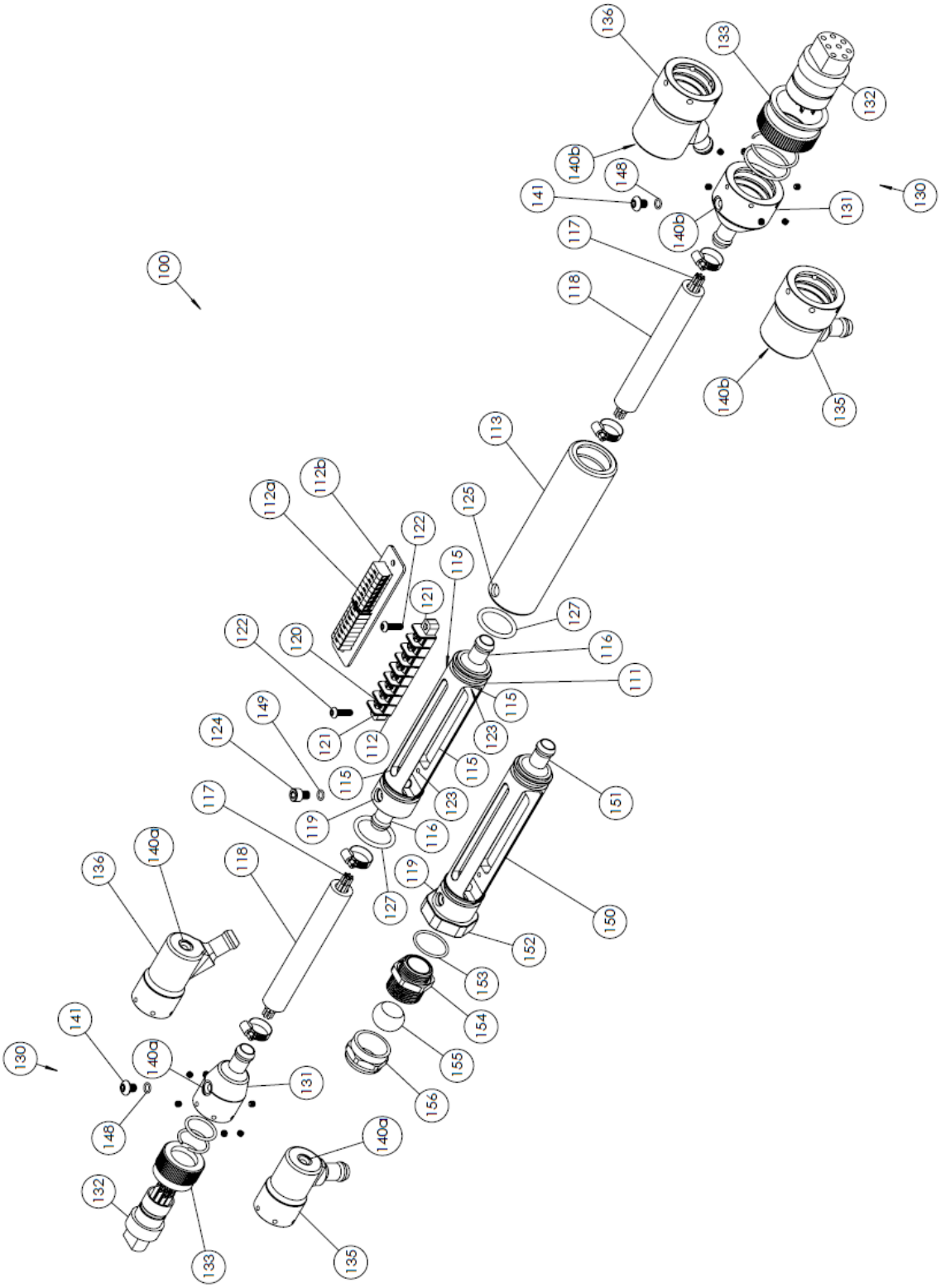
100
111
112
112a
112b
113
115
116
117
118
119
120
121
122
123
124
125
127
130
131
132
133
135
136
140a
140b
141
148
149
150
151
152
153
154
155
156

FIG. 4

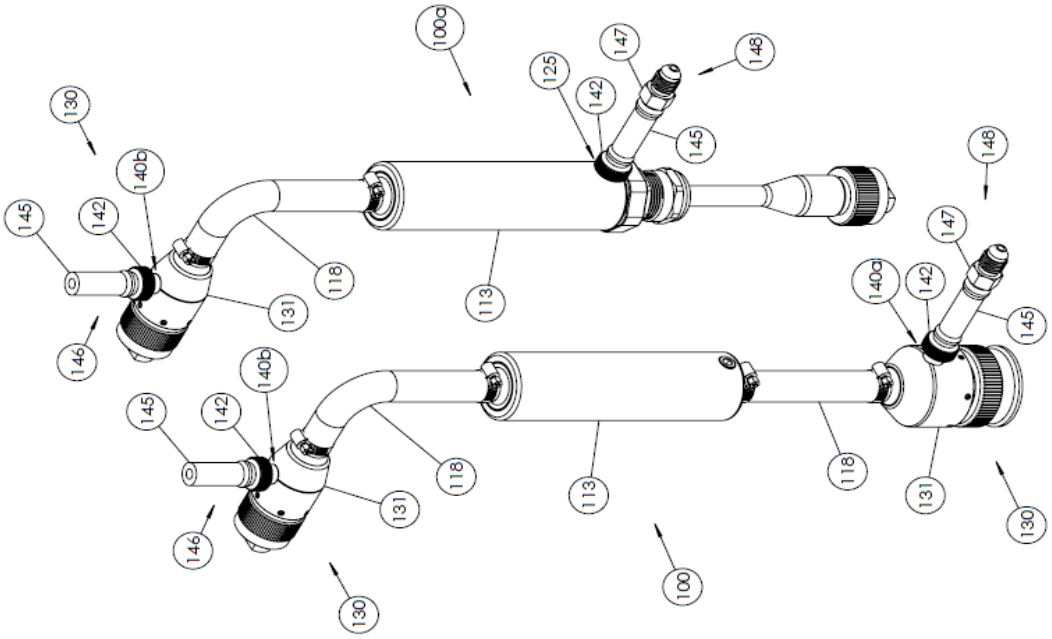
100a
125
147
148
142
145
130
140b
145
142
118
131
113
146
148
147
140a
142
145
140b
145
142
118
131
113
118
131
130
146
130
100

FIG. 5