[図1]

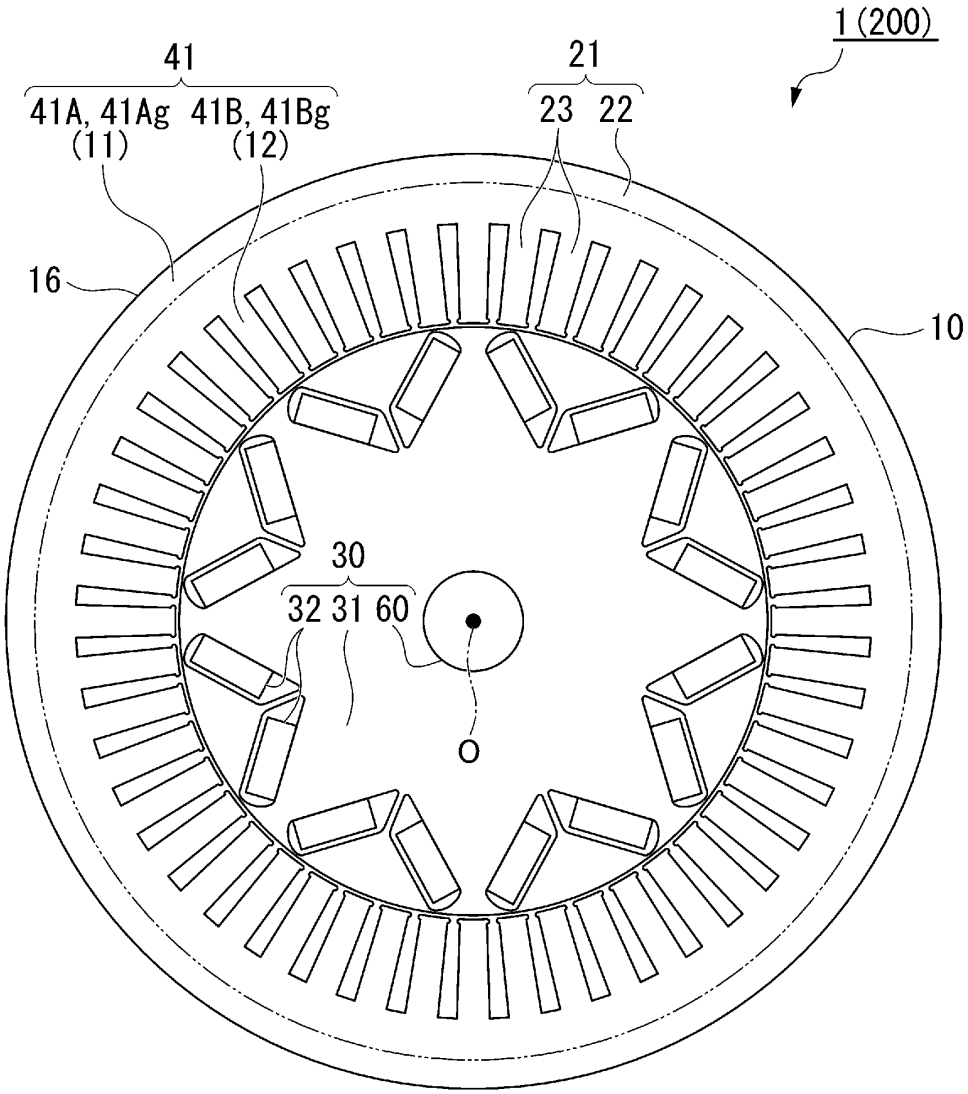

[図2]

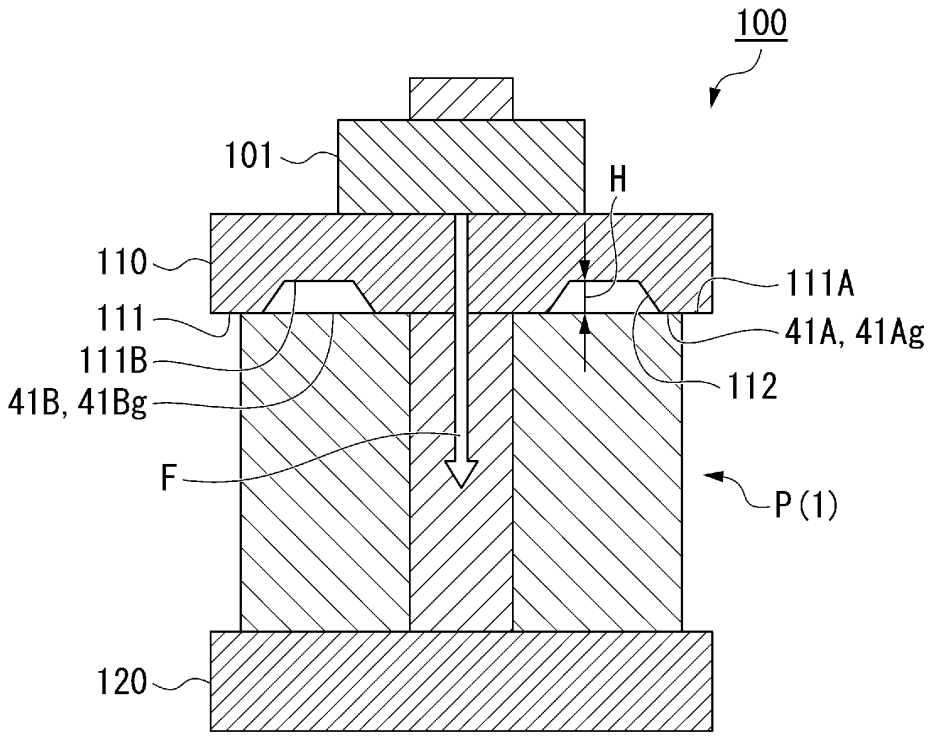
100
101
H
110
111A
111
41A, 41Ag
111B
112
41B, 41Bg
F
P(1)
120

[図3]

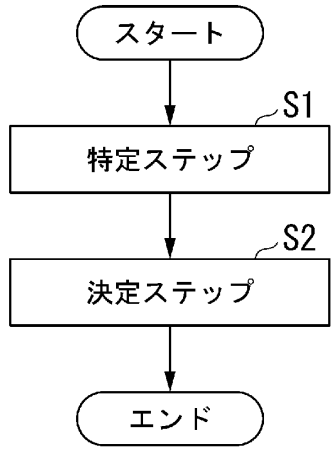
スタート
S1
特定ステップ
S2
決定ステップ
エンド

[図4]

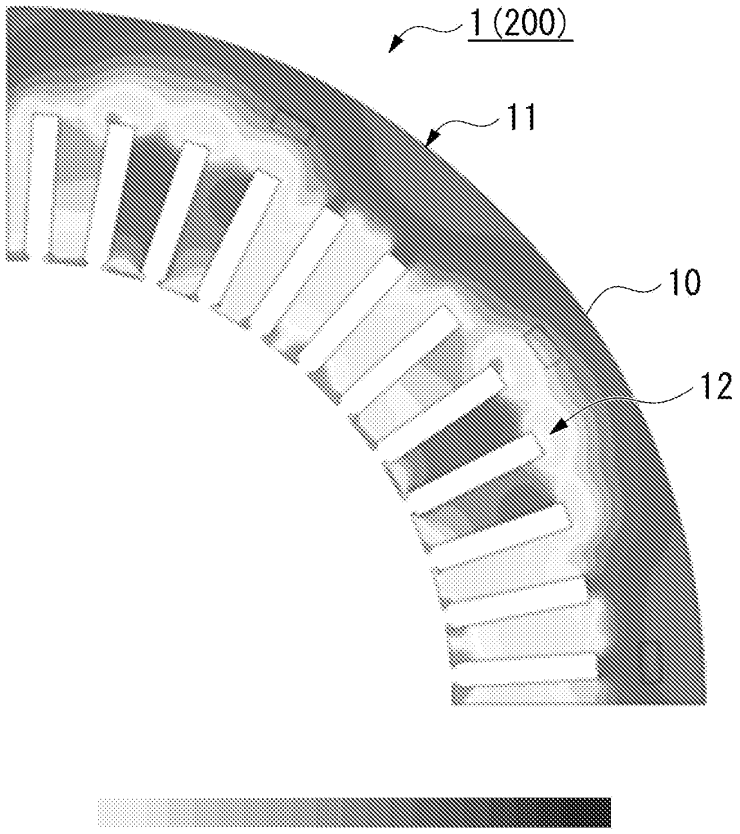

[図5]

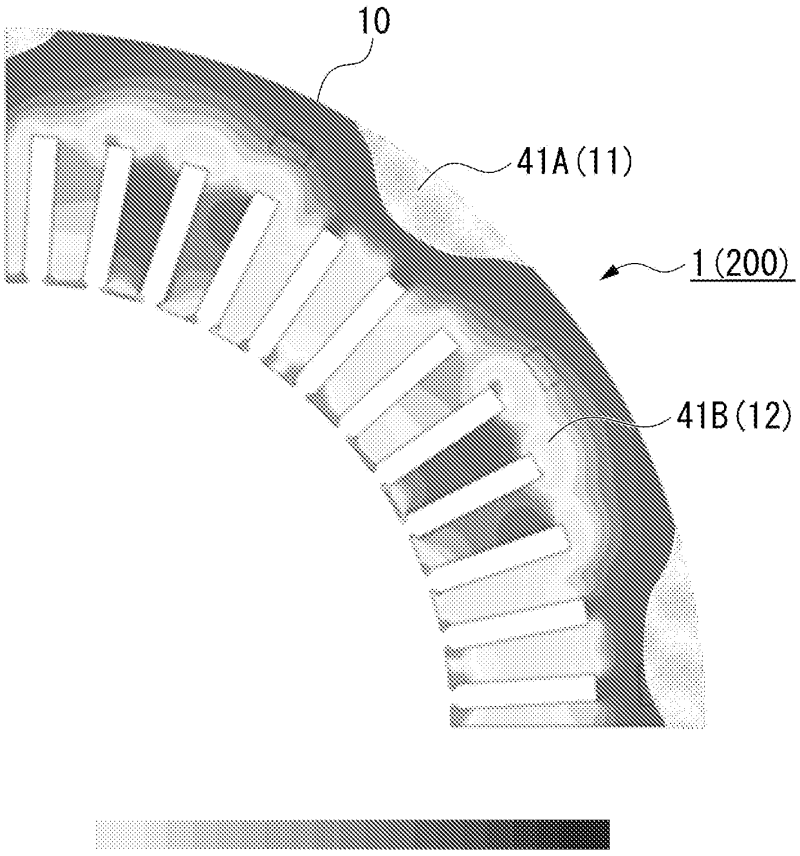

[図6]

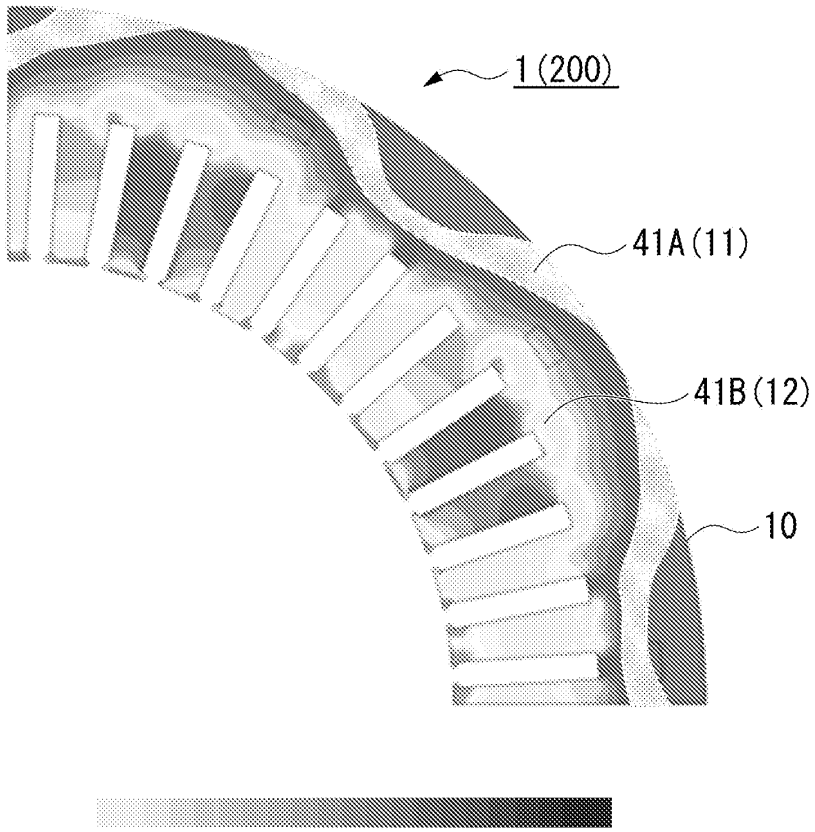

[図7]

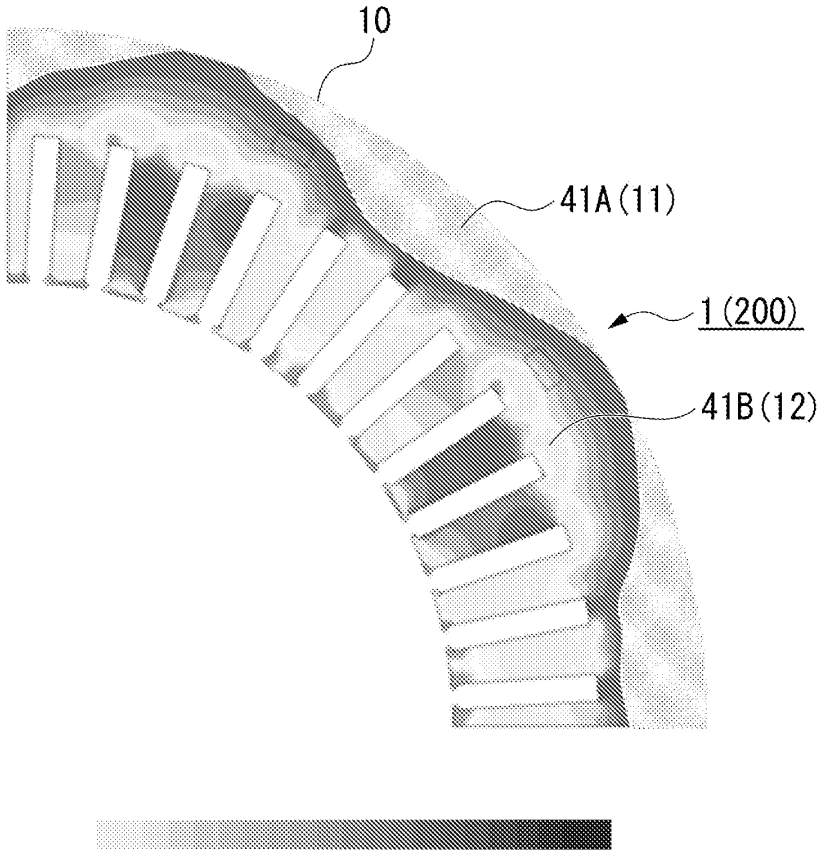

[図8]

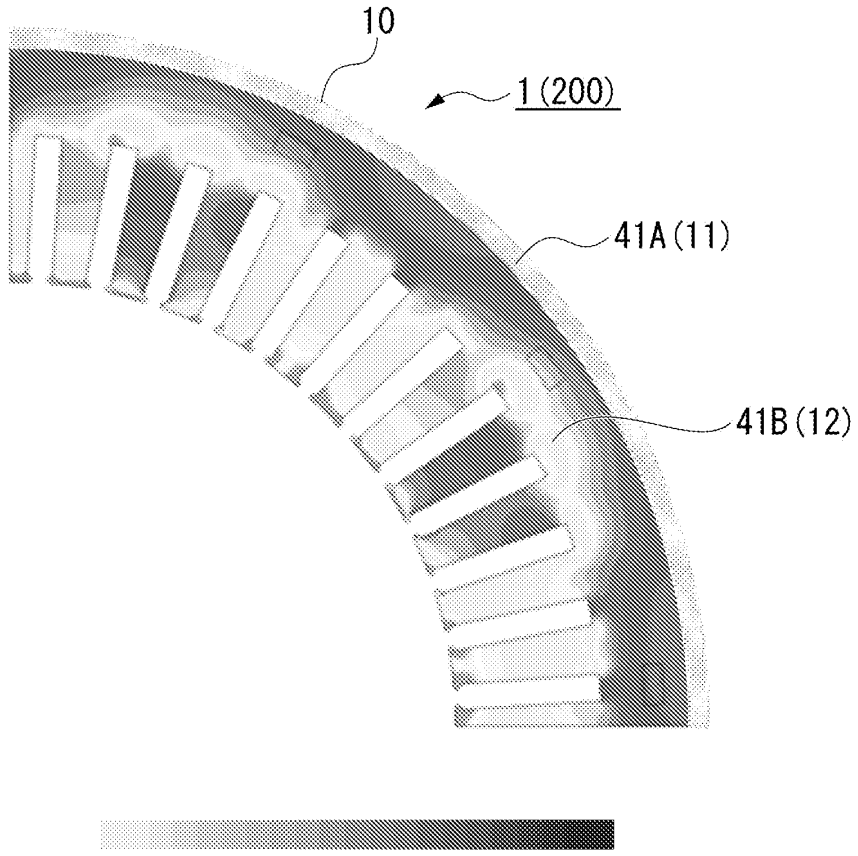

[図9]

