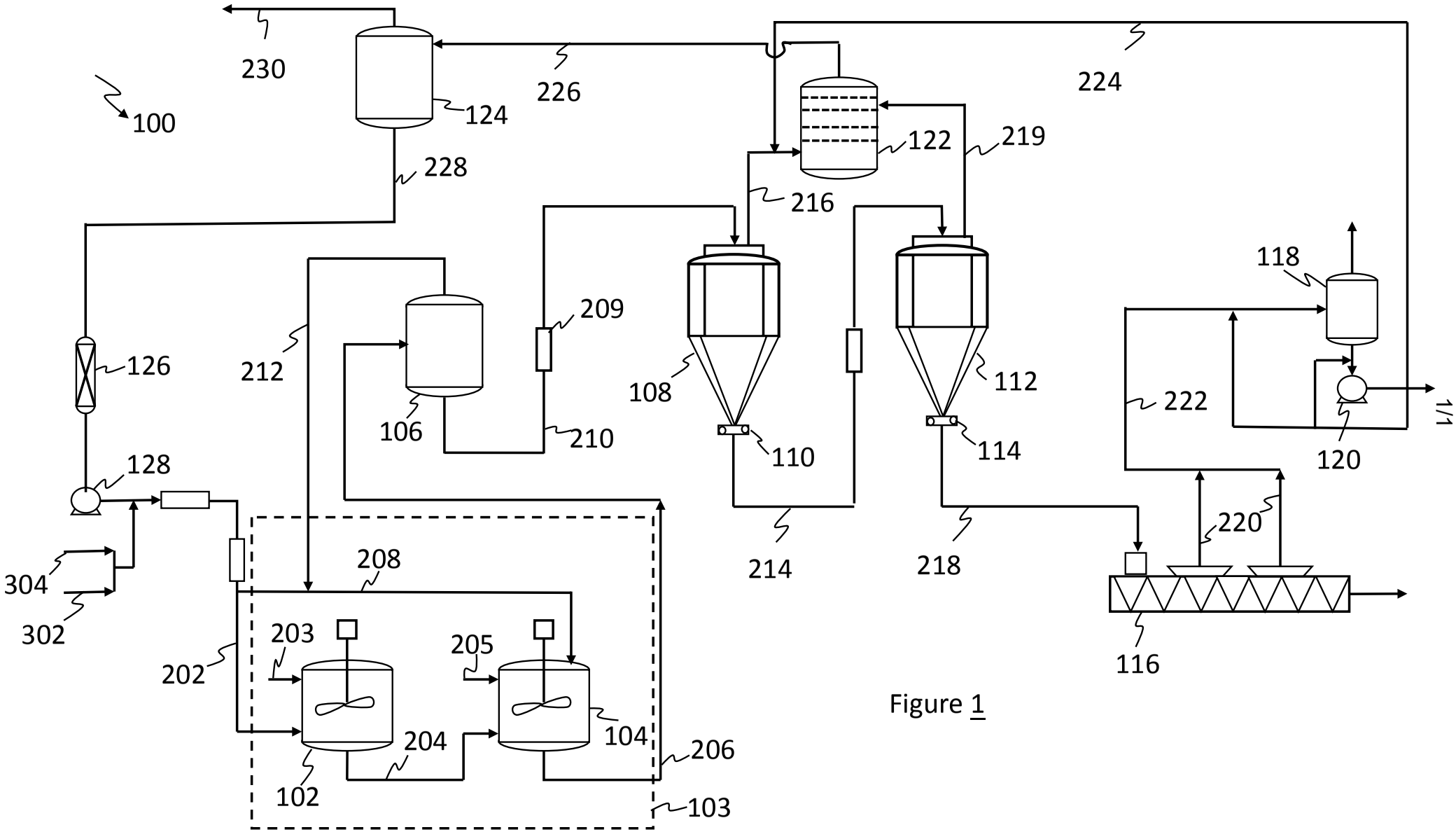
100
230
124
226
224
122
219
228
216
118
209
126
212
108
112
222
106
210
110
114
120
128
220
304
208
214
218
302
203
205
202
116
204
104
206
102
103

Figure 1