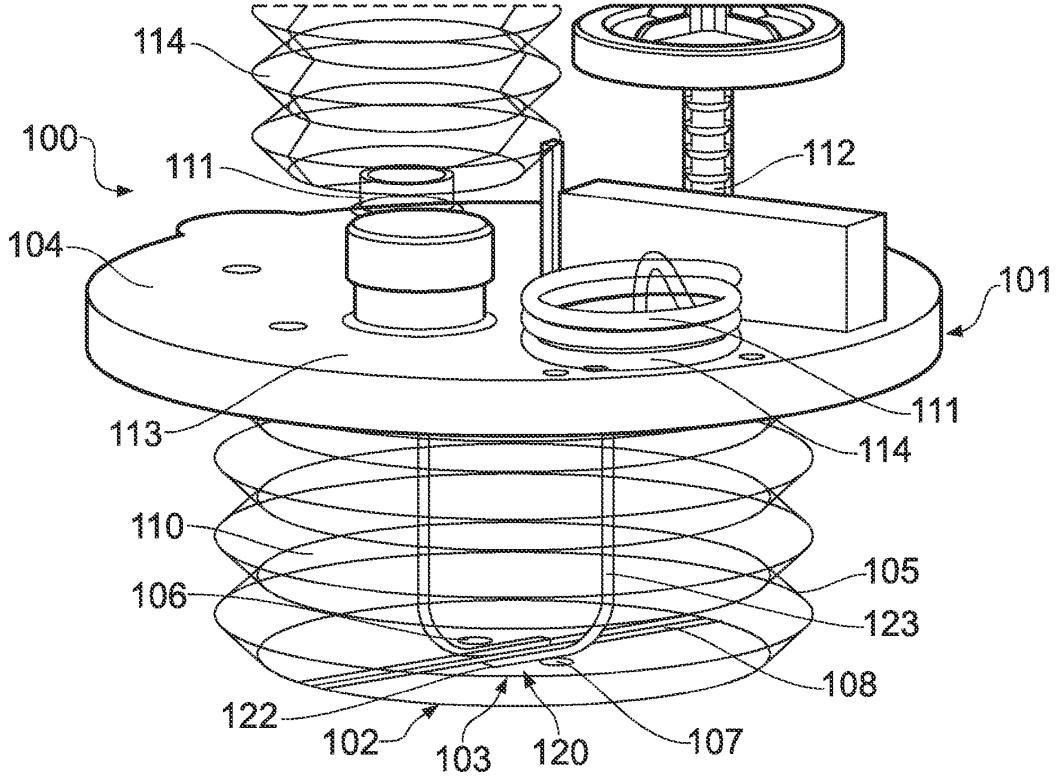
114
100
111
112
104
101
111
113
114
110
105
106
123
108
122
102
103
120
107

FIG. 1

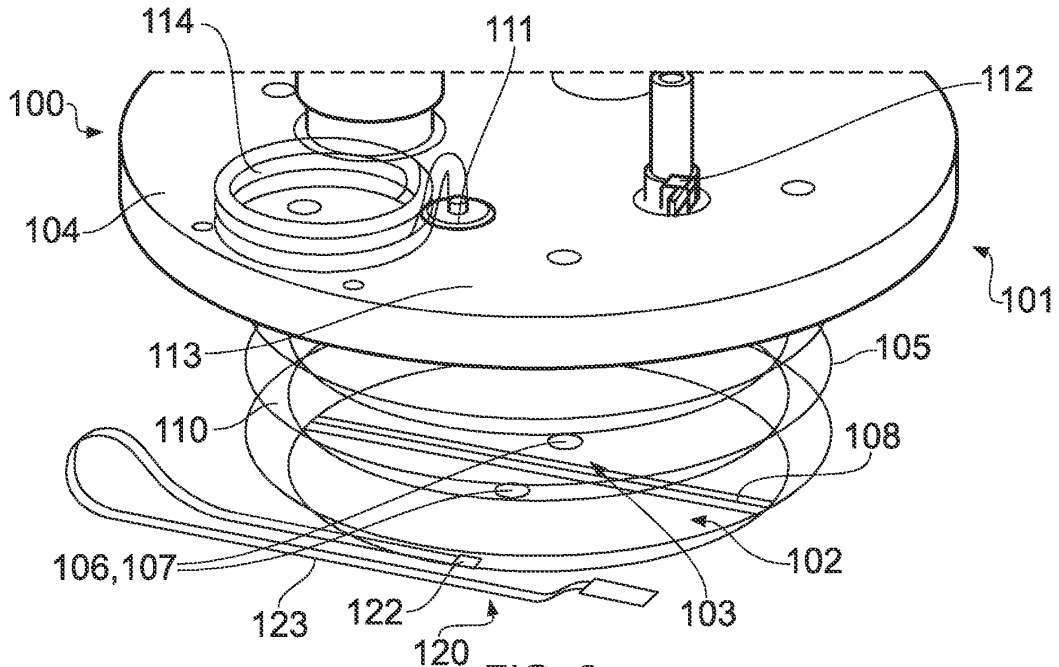
114
111
112
100
104
101
113
105
110
108
106,107
102
123
122
103
120

FIG. 2

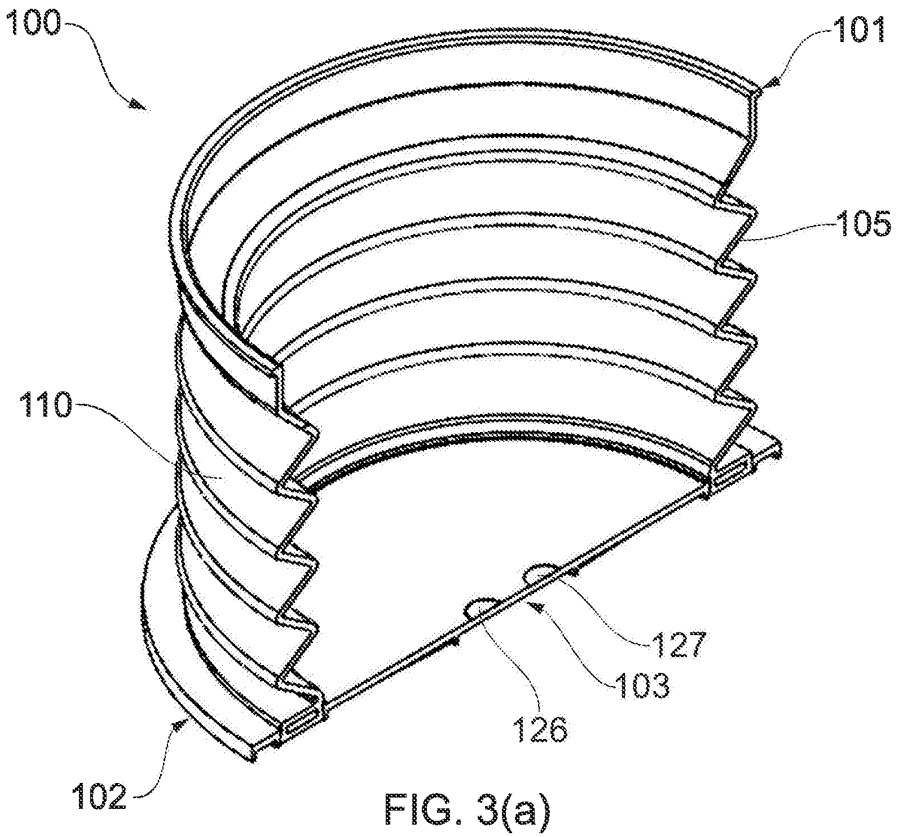

FIG. 3(a)

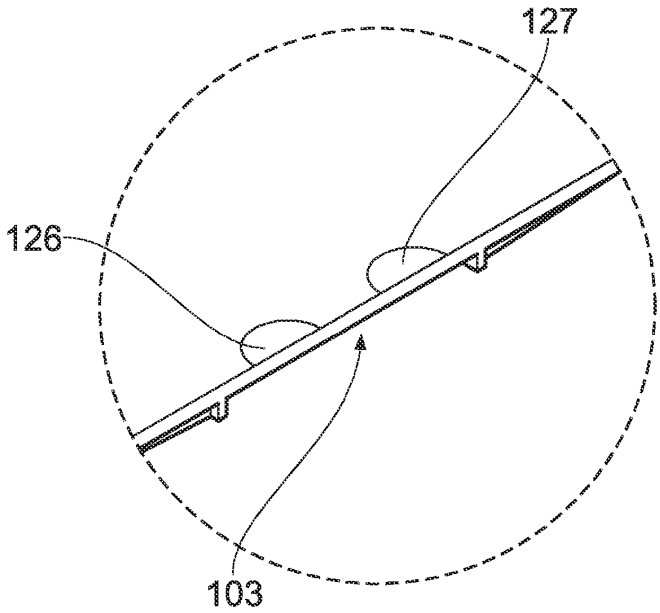

FIG. 3(b)

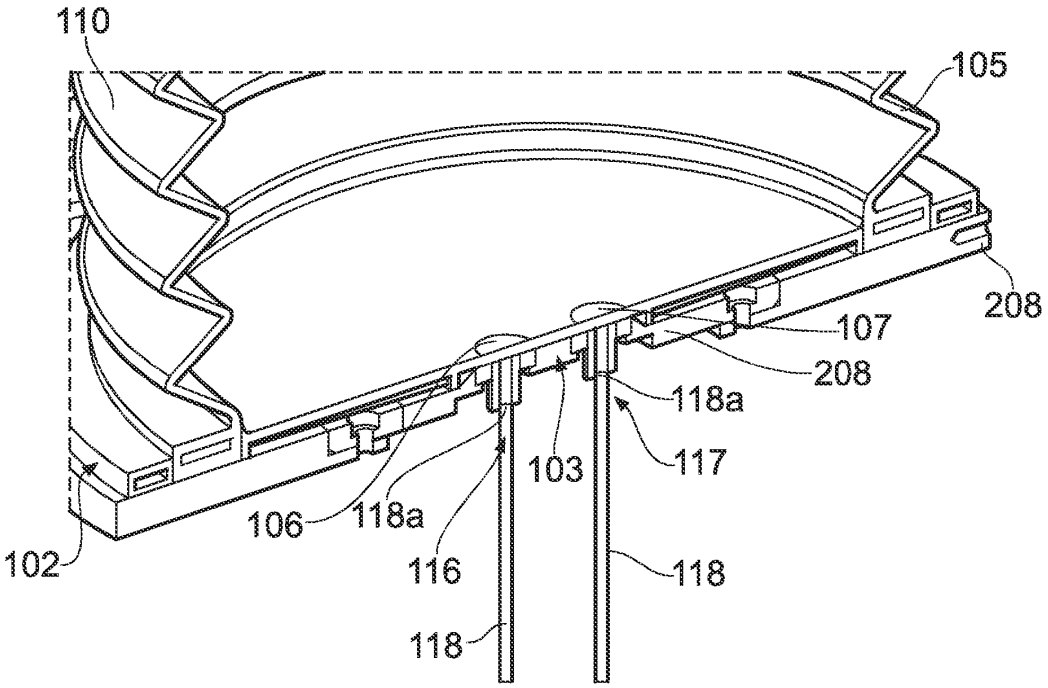

FIG. 4

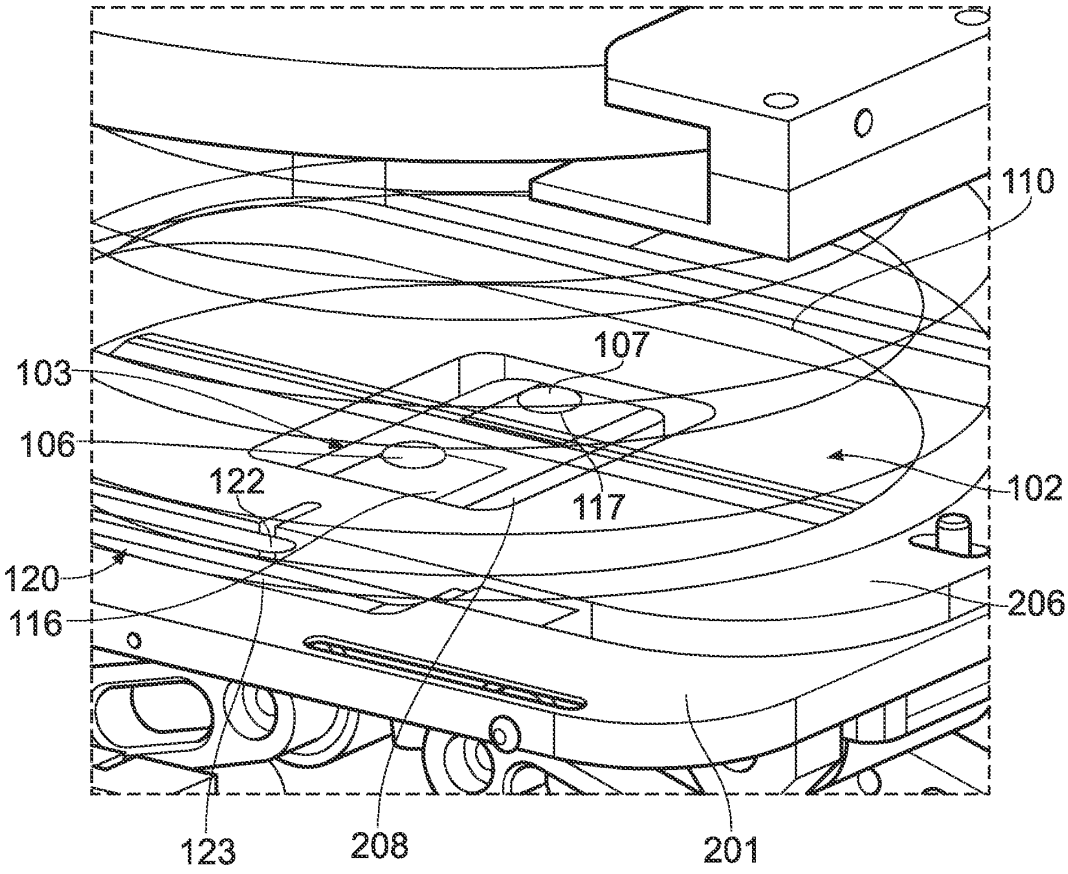

FIG. 5

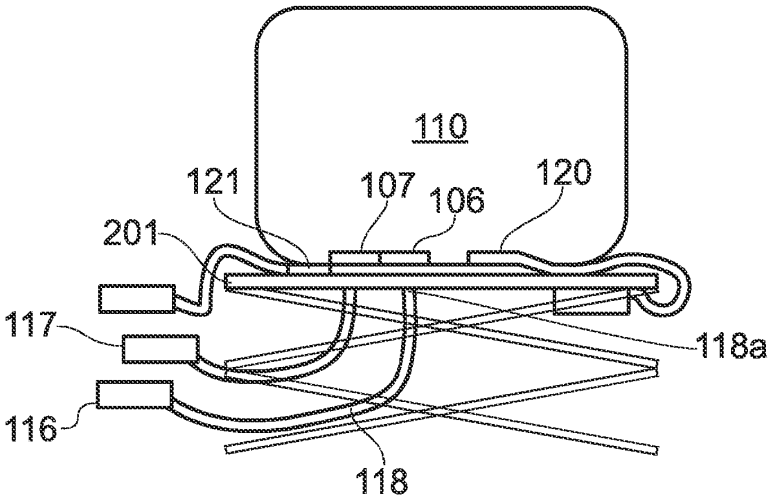
110
121
107
106
120
201
117
118a
116
118

FIG. 6(a)

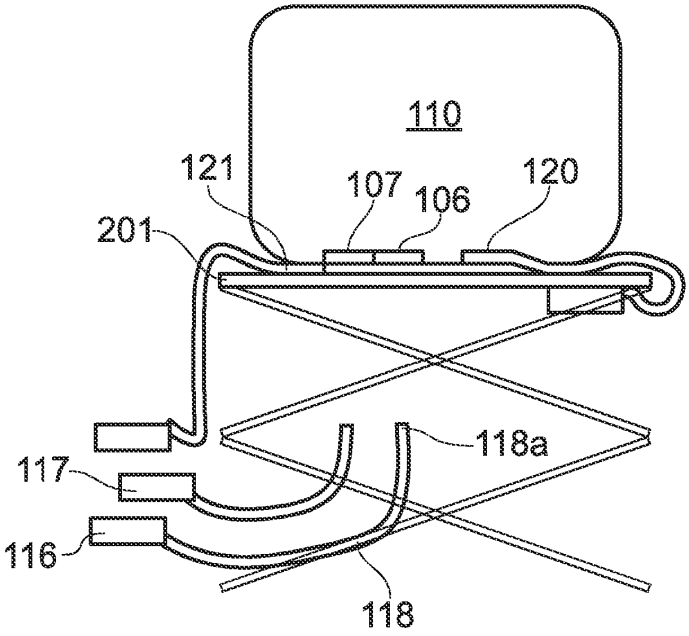
110
121
107
106
120
201
118a
117
116
118

FIG. 6(b)

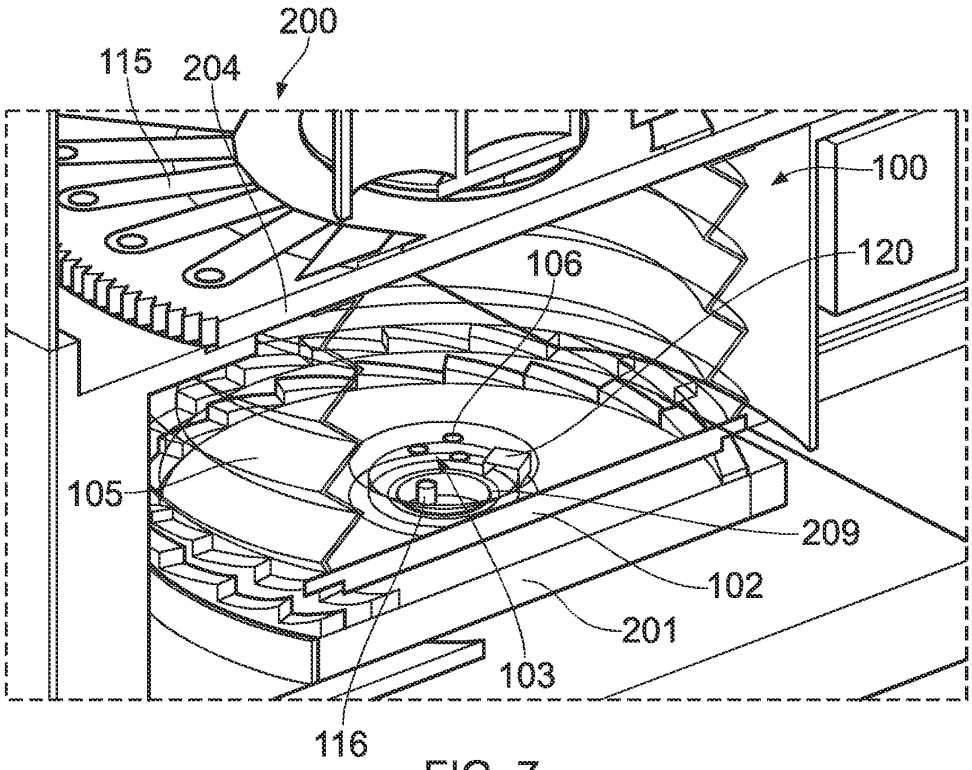

FIG. 7

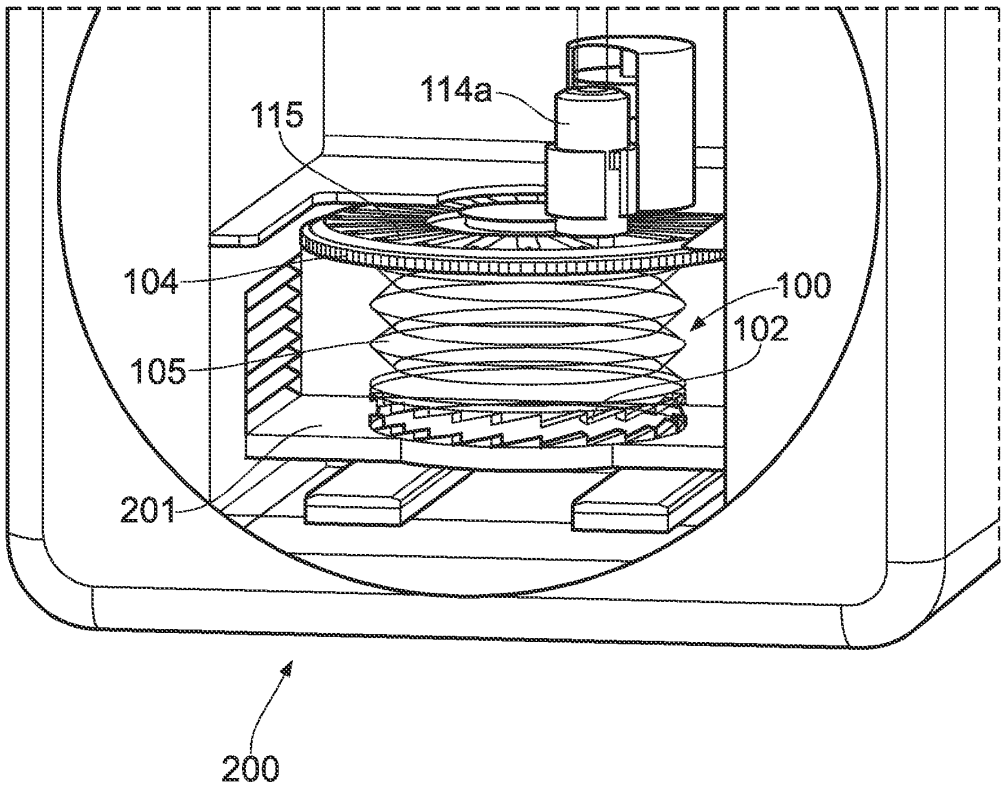

FIG. 8

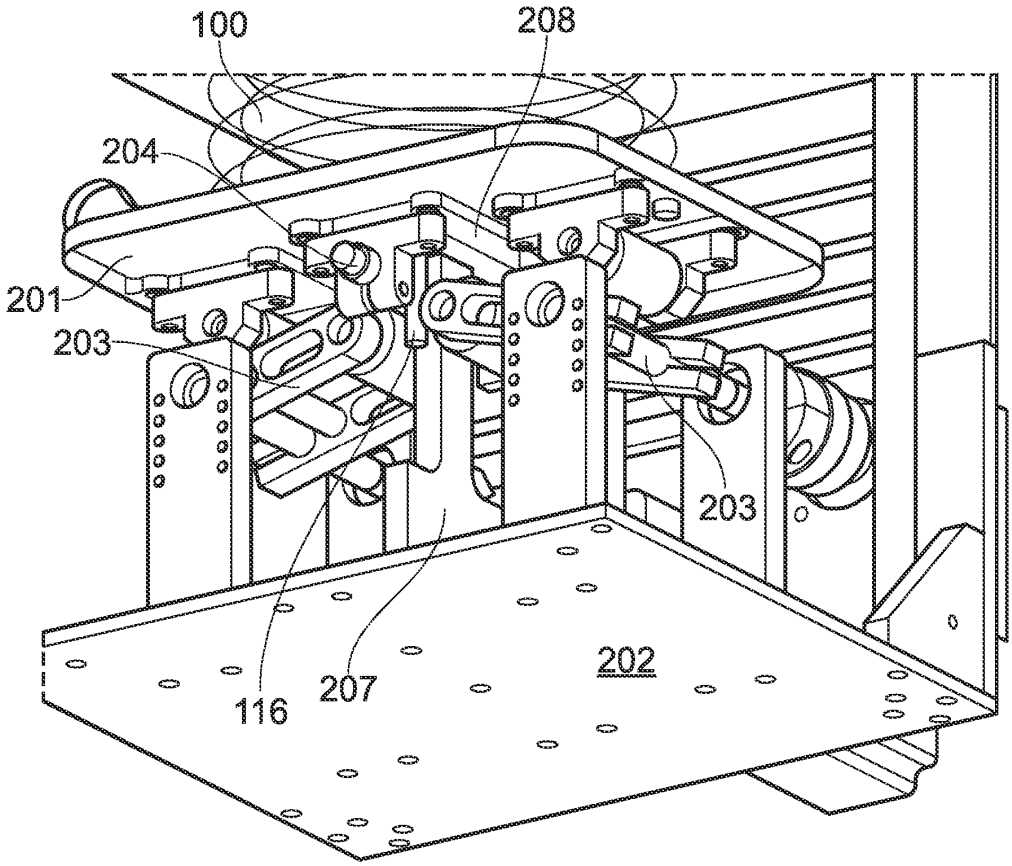

FIG. 9

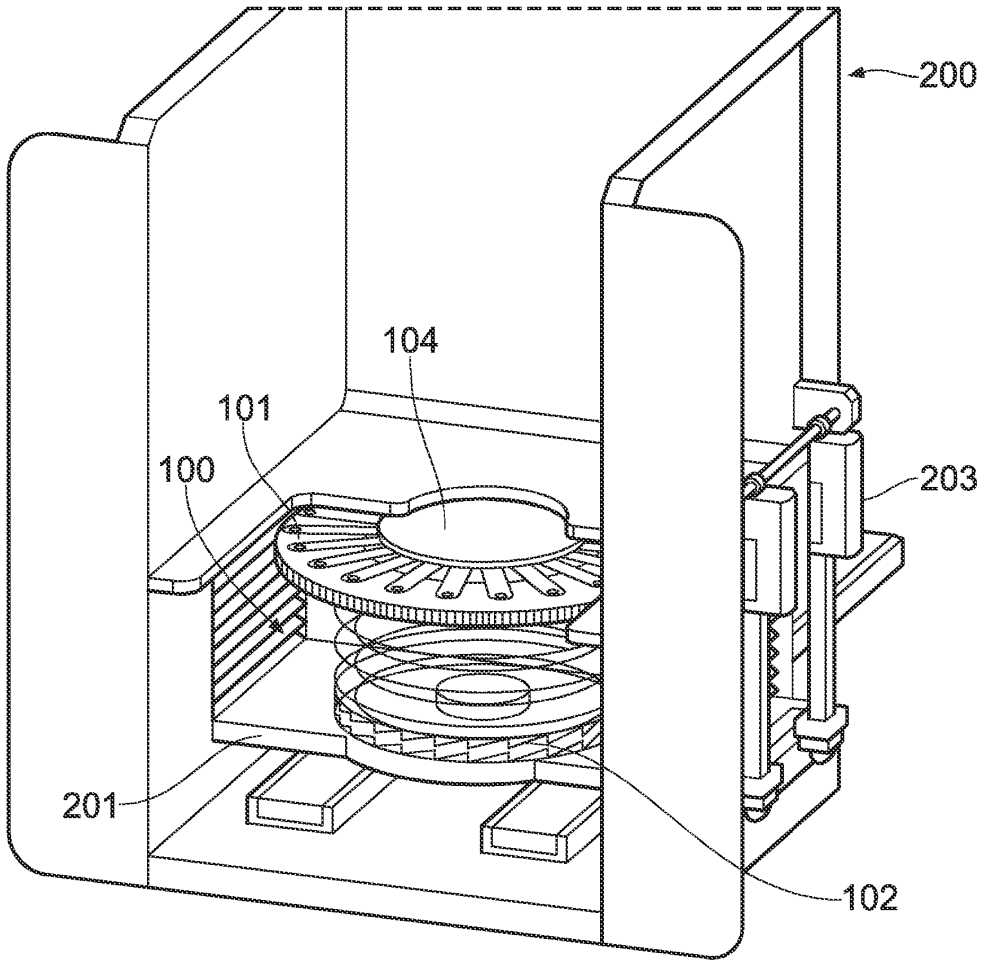

FIG. 10

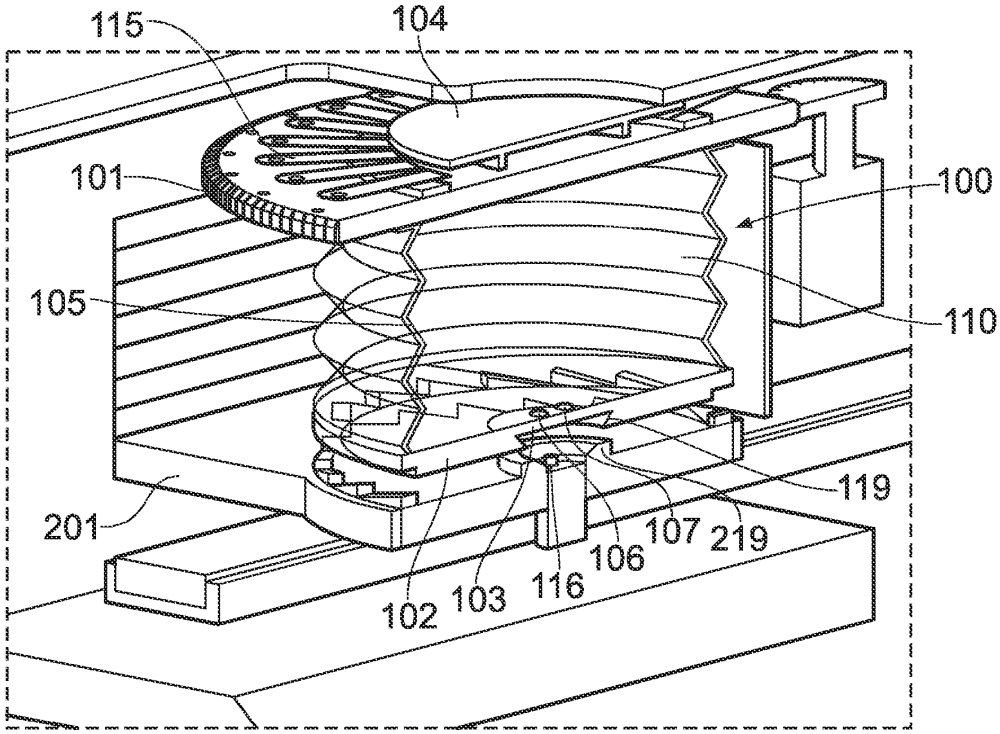
115
104
101
100
105
110
119
201
107
219
106
102
103
116

FIG. 11

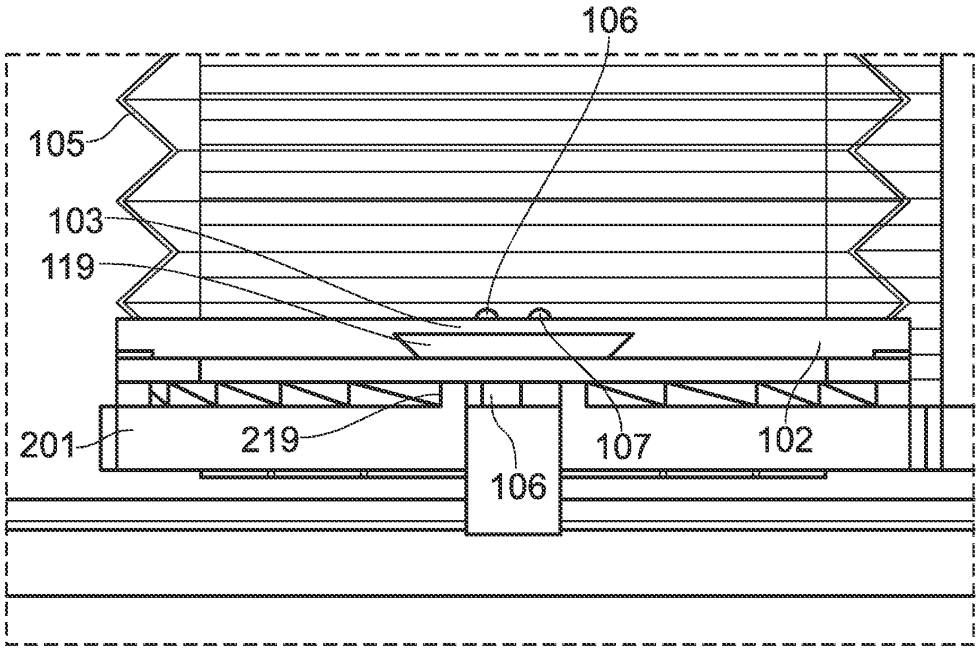
106
105
103
119
201
219
107
102
106

FIG. 12

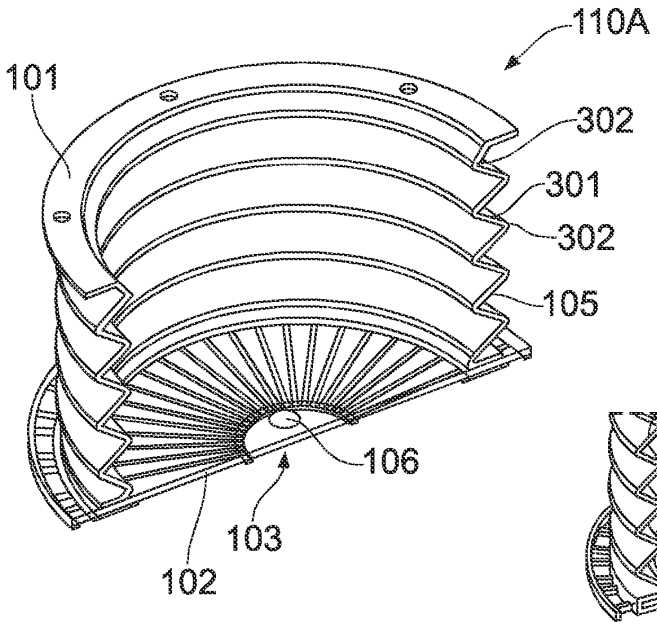

FIG. 13(a)

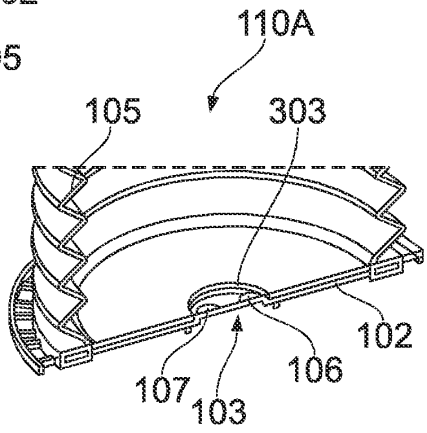

FIG. 13(b)

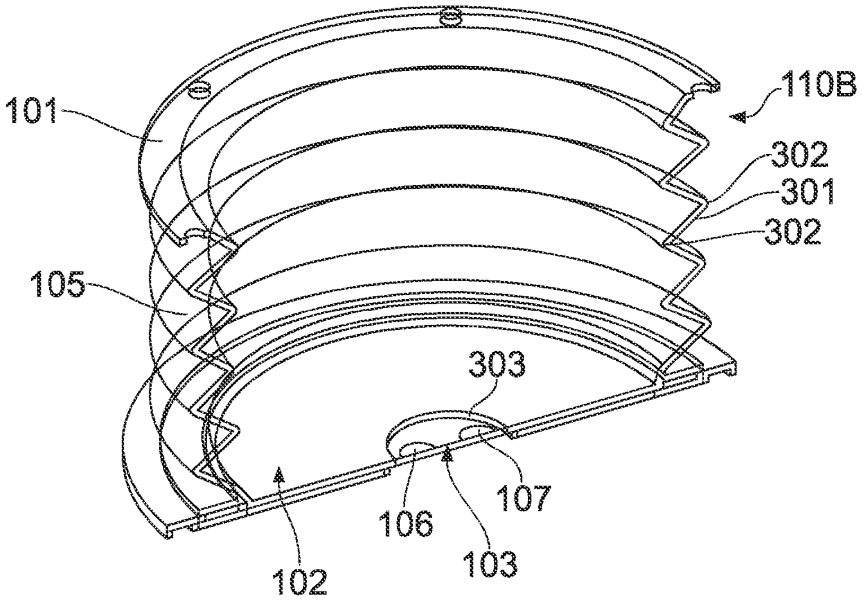

FIG. 14

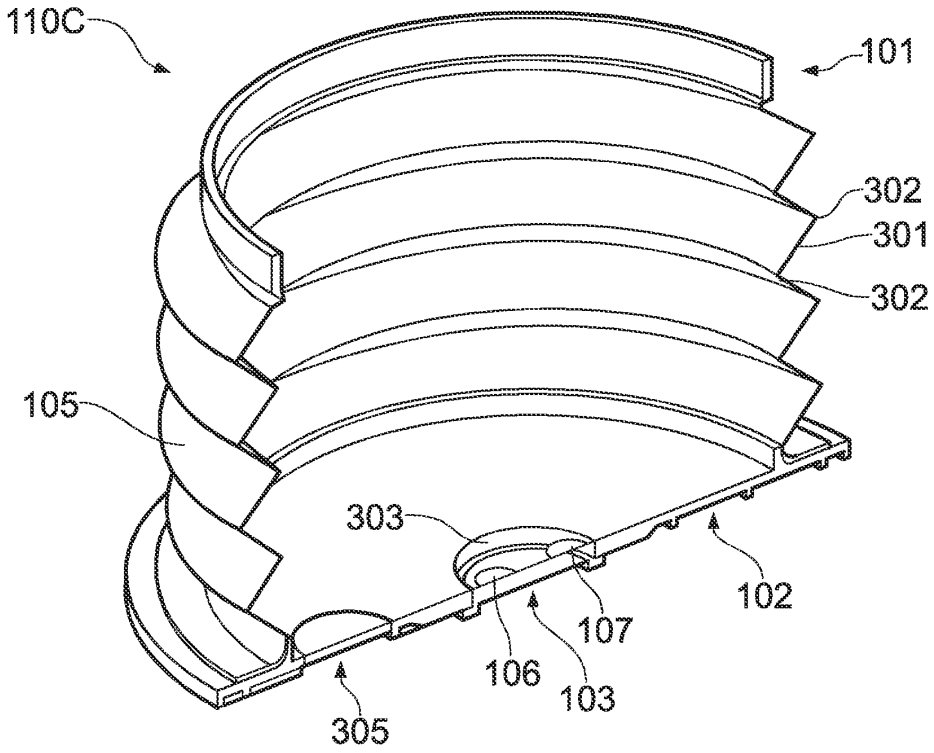

FIG. 15