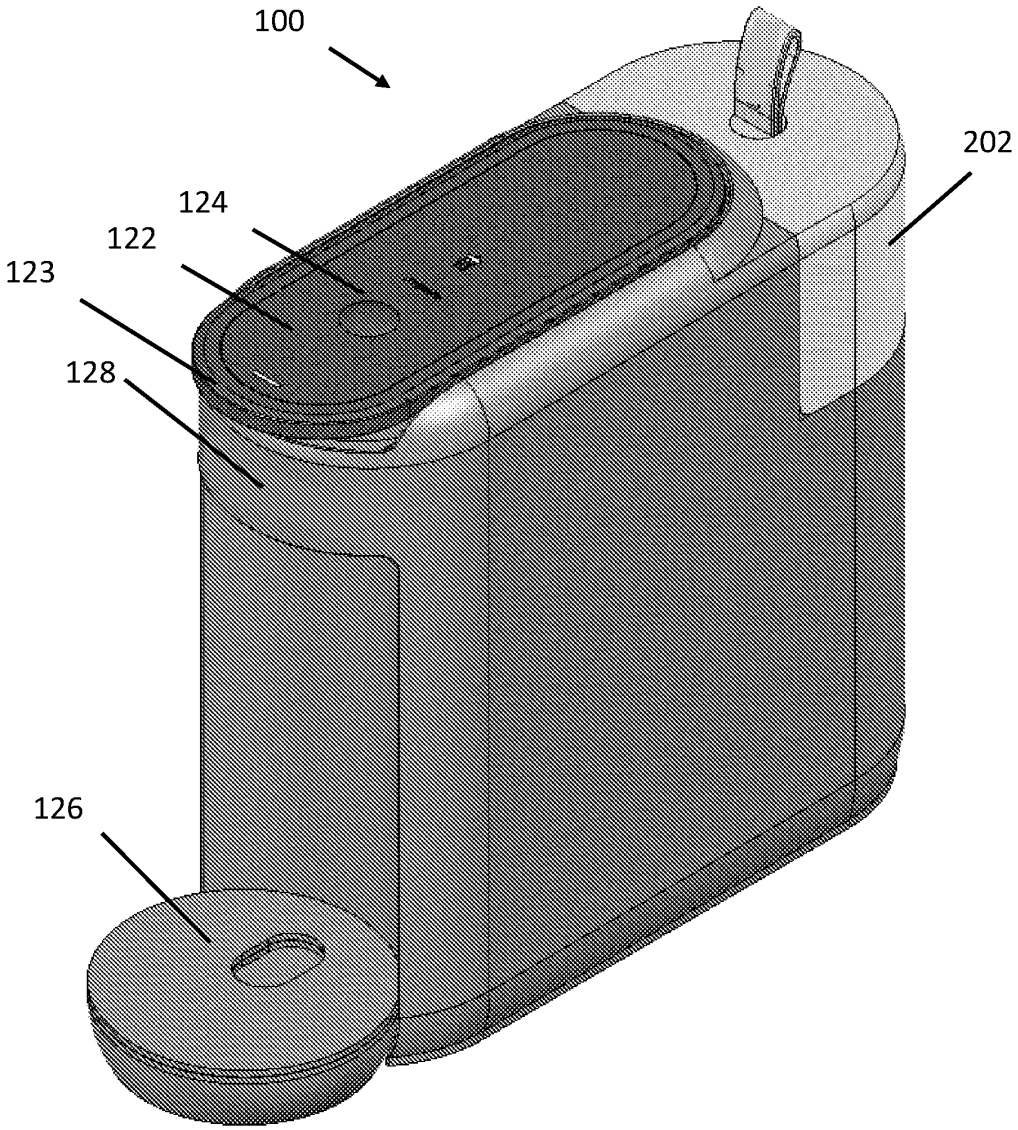

Fig. 1A

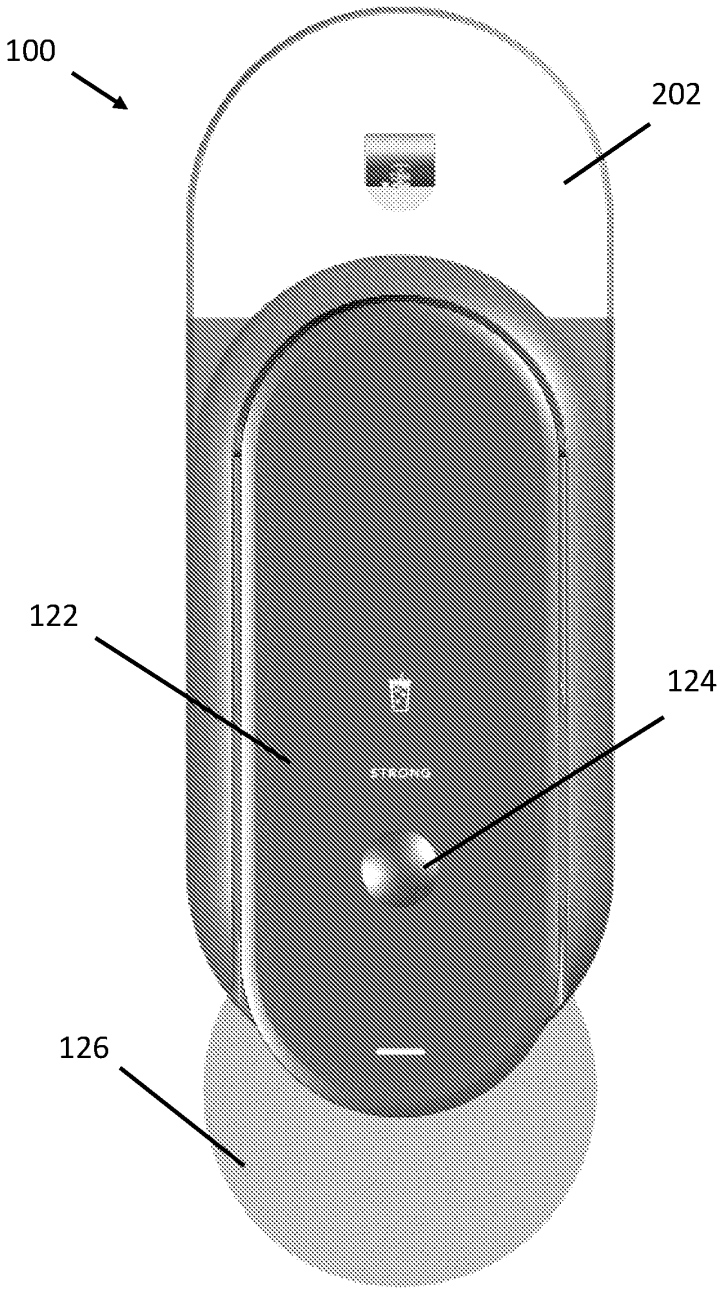

Fig. 1B

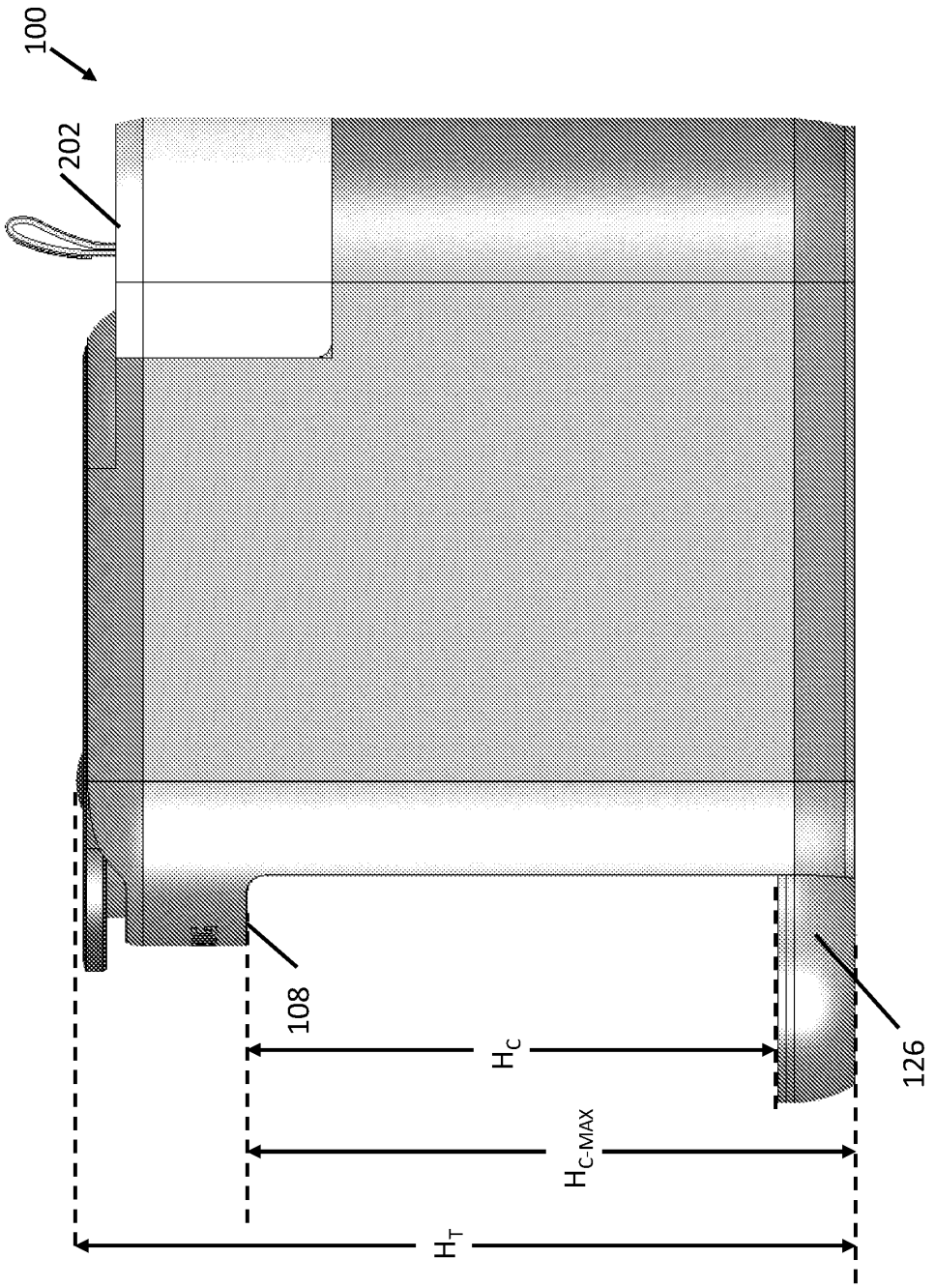

Fig. 1C

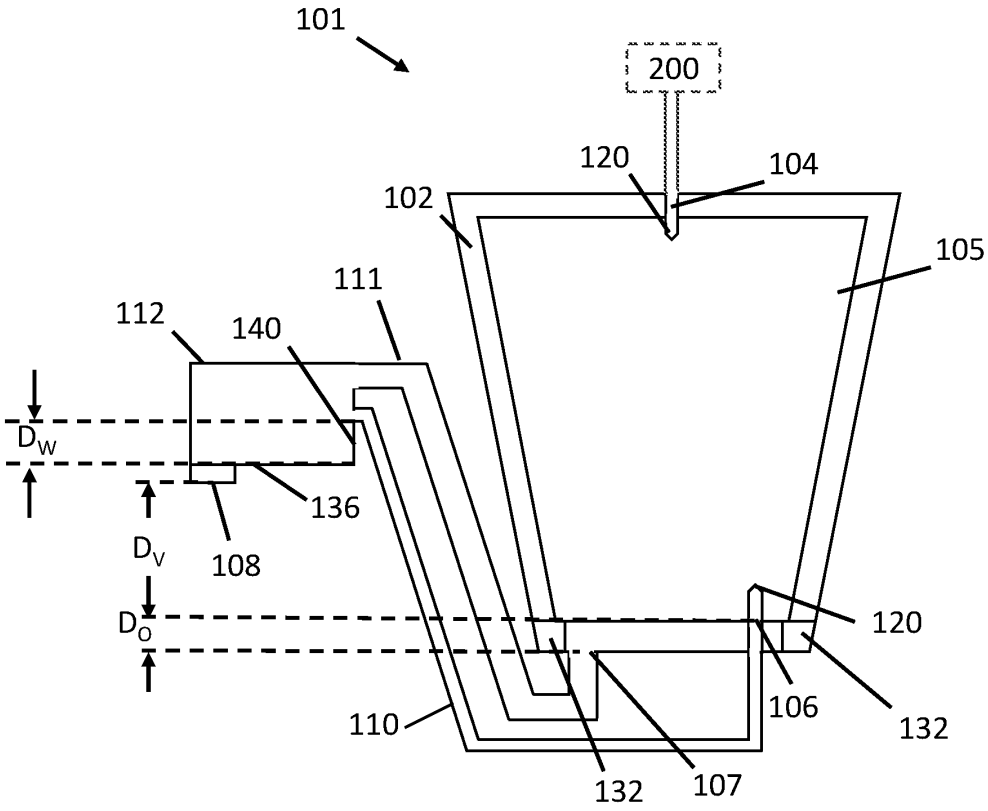
101
200
120
104
102
105
111
112
140
D_W
136
D_V
108
D_O
120
106
132
110
132
107

Fig. 2

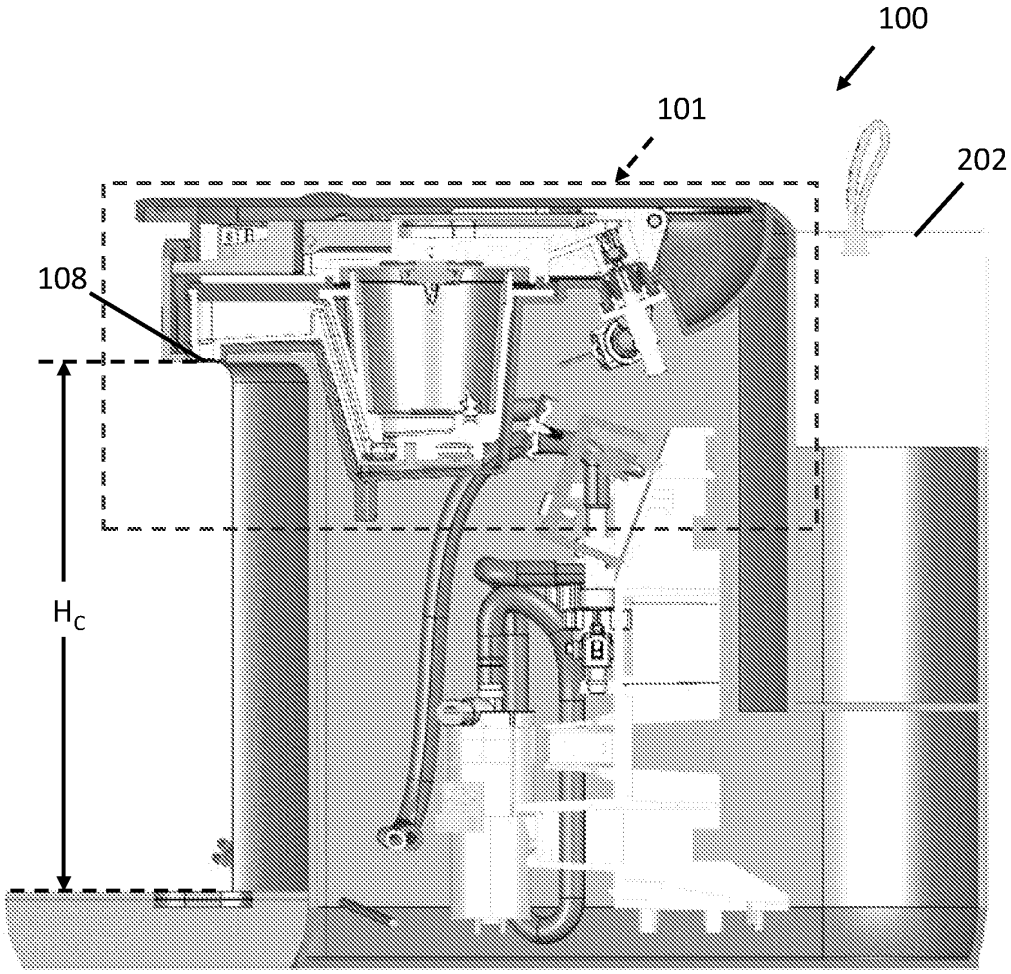

Fig. 3A

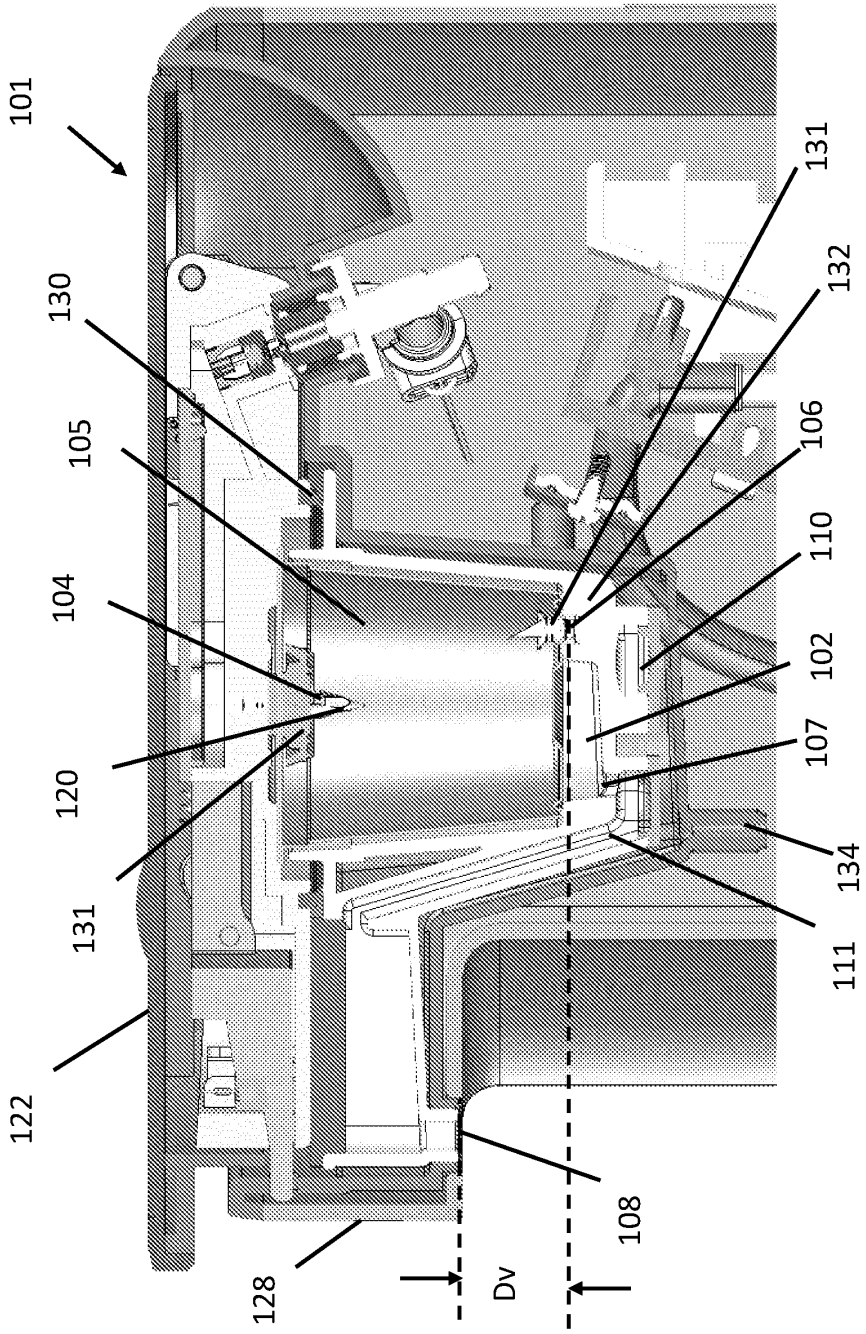
101
130
105
104
120
131
122
128
Dv
108
111
134
107
102
110
106
132
131

Fig. 3B

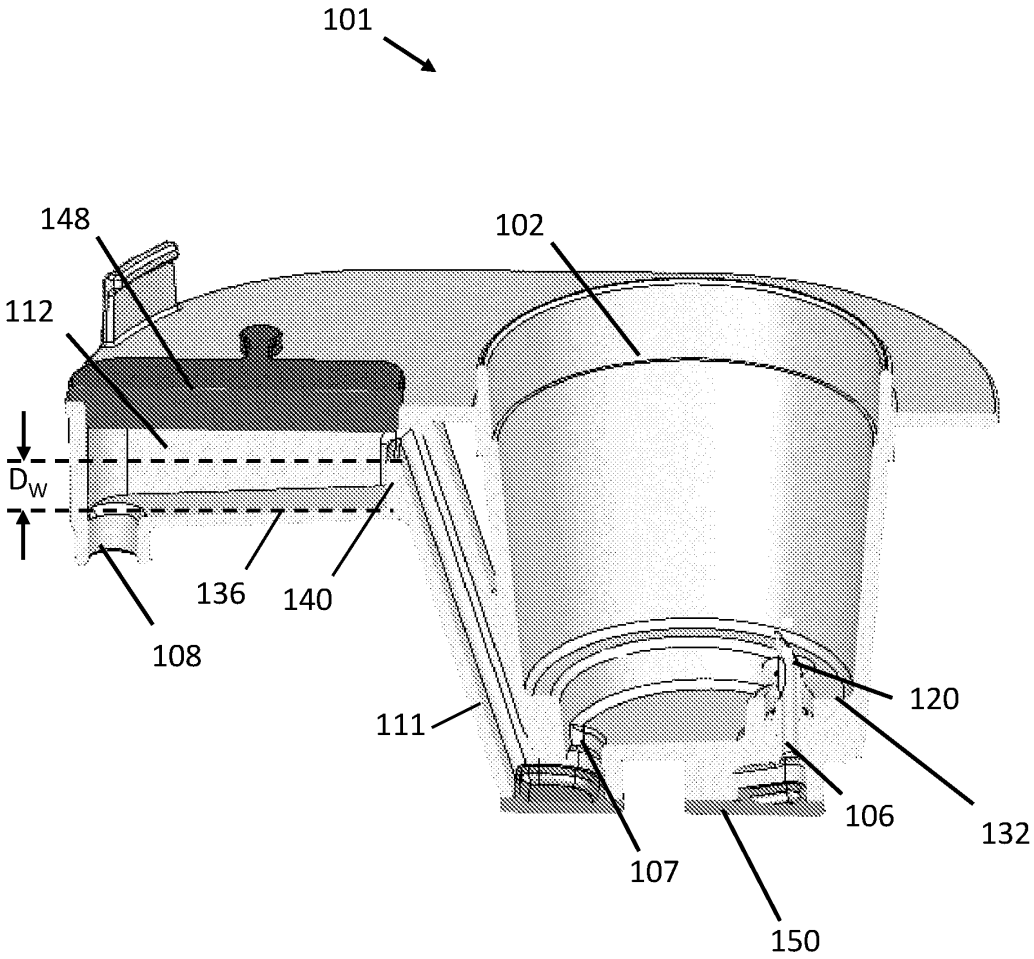

Fig. 4A

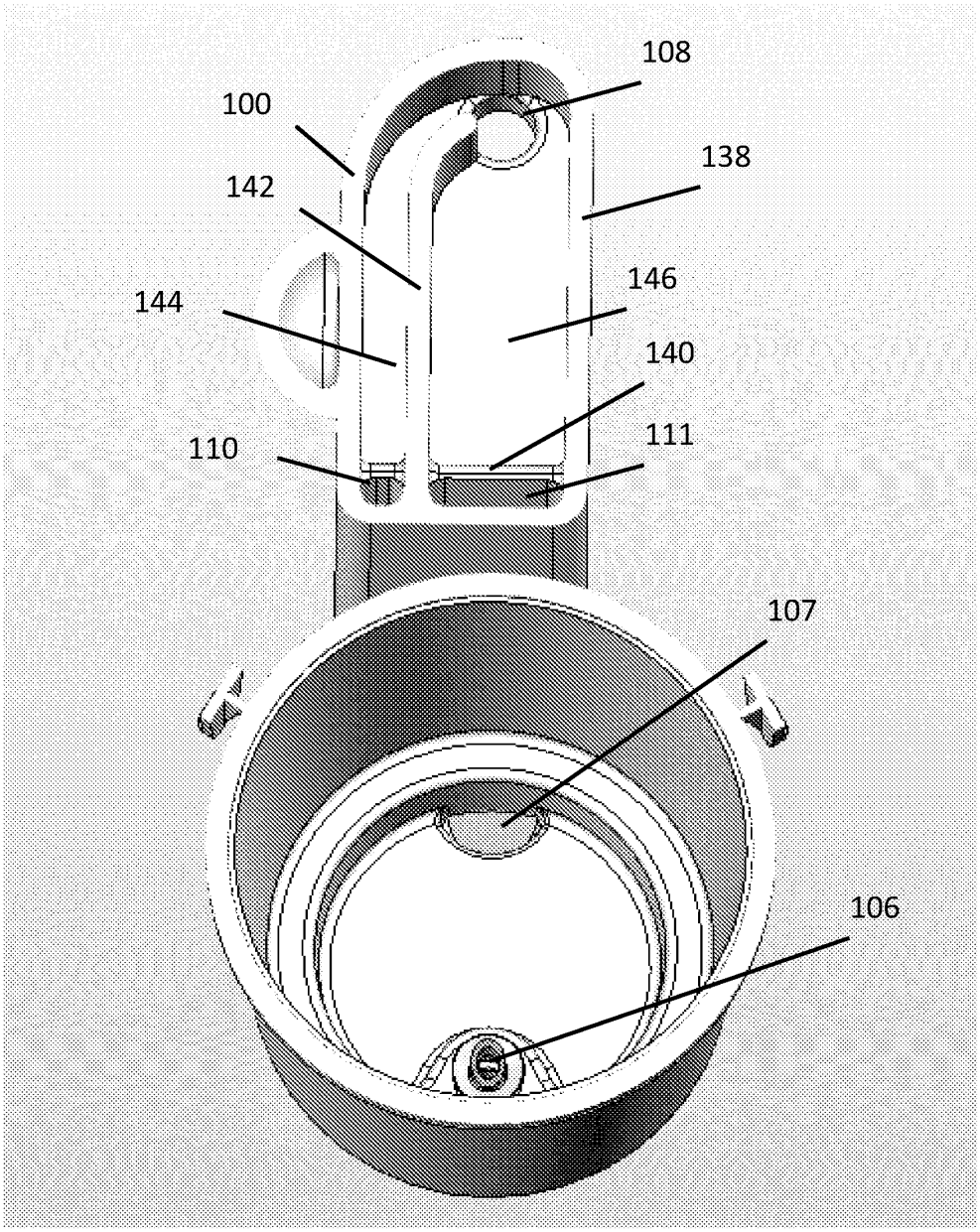

Fig. 4B

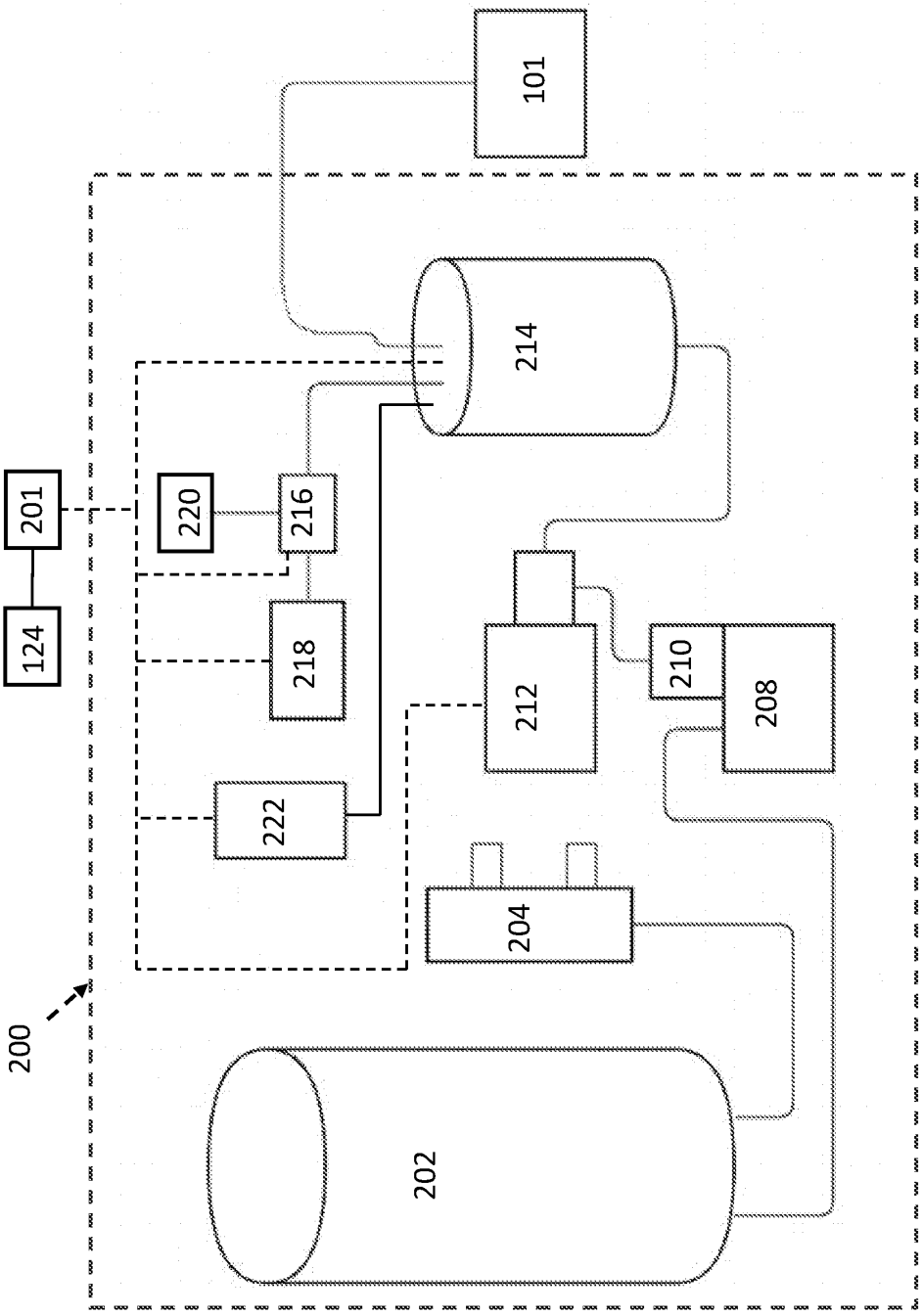

Fig. 5