

FIG.1a

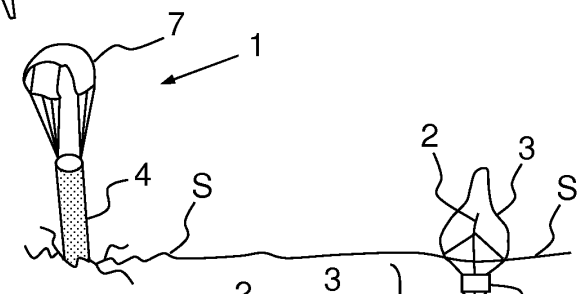

FIG.1b

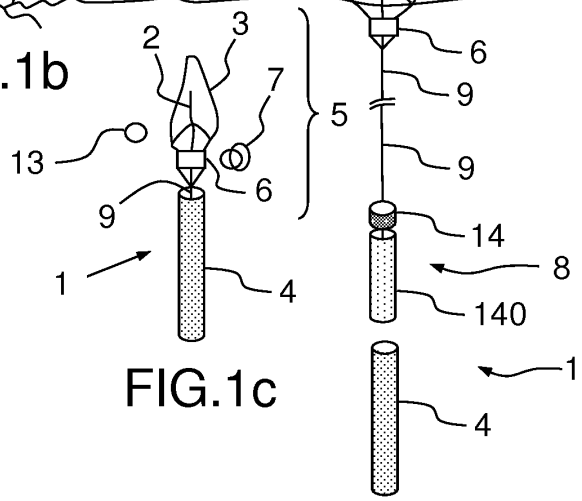

FIG.1c

FIG.1d

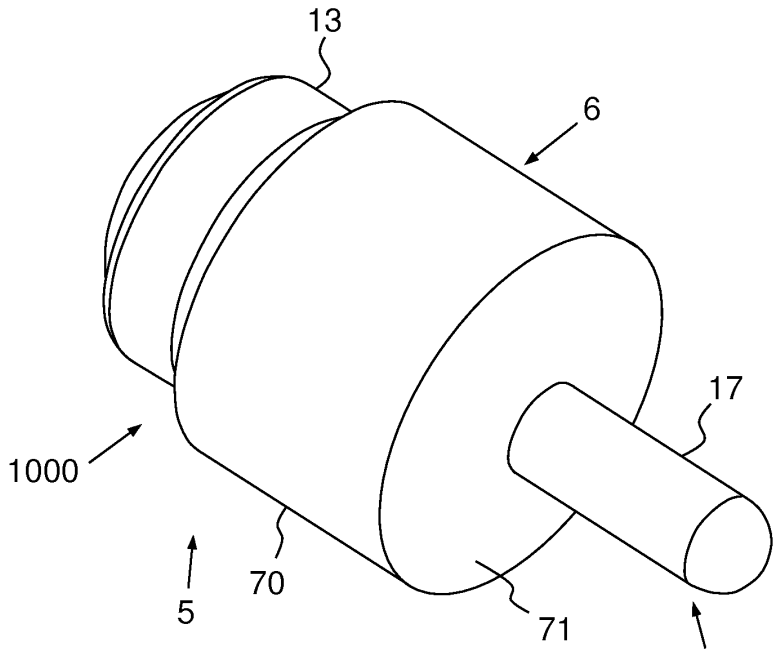

FIG.2

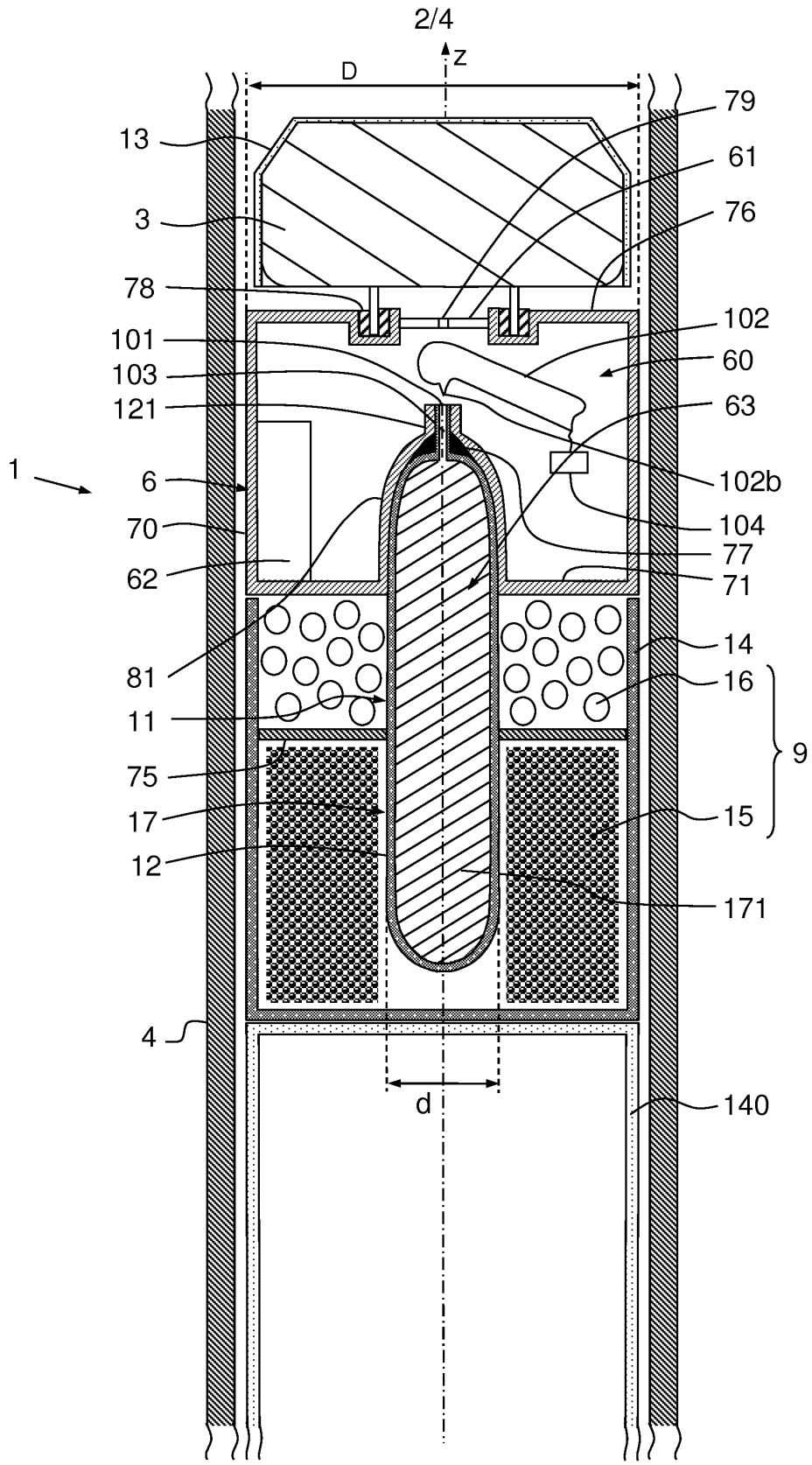
z
D
79
13
61
3
76
78
102
101
60
103
63
121
1
102b
6
104
70
77
62
71
14
81
16
11
9
75
15
17
12
171
4
d
140

FIG.3

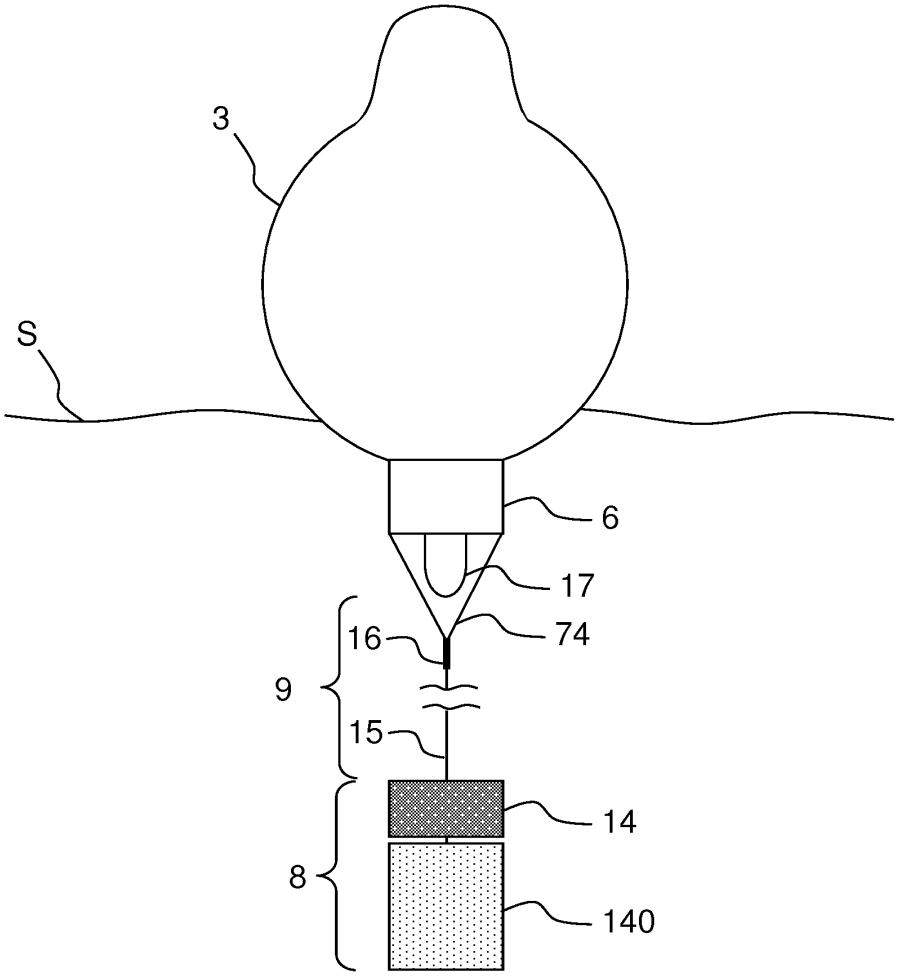

FIG.4

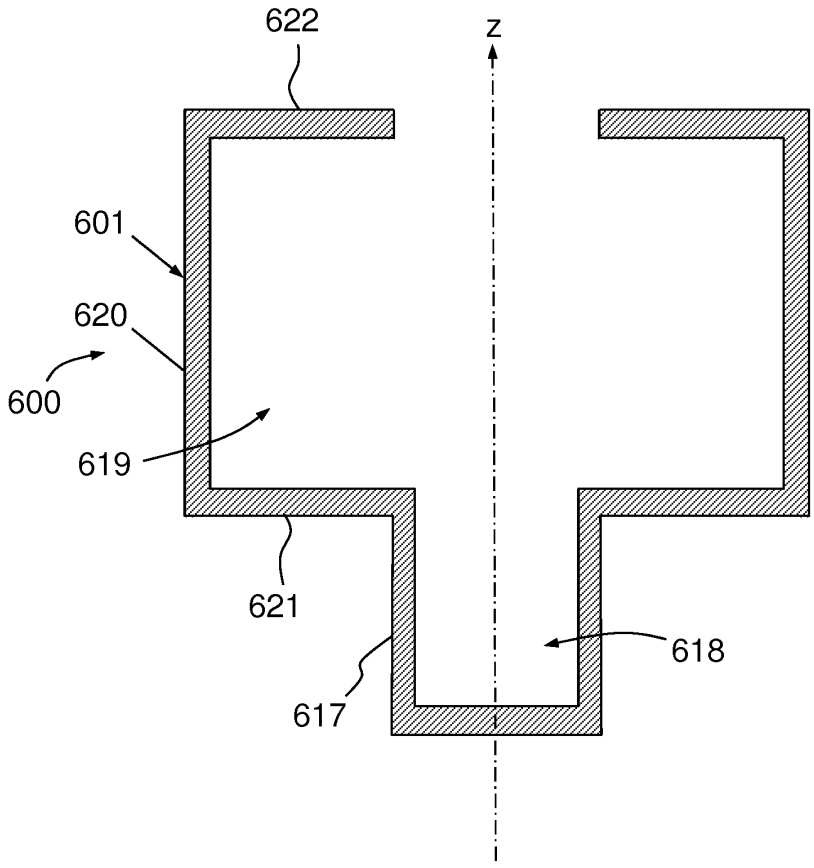

FIG.5