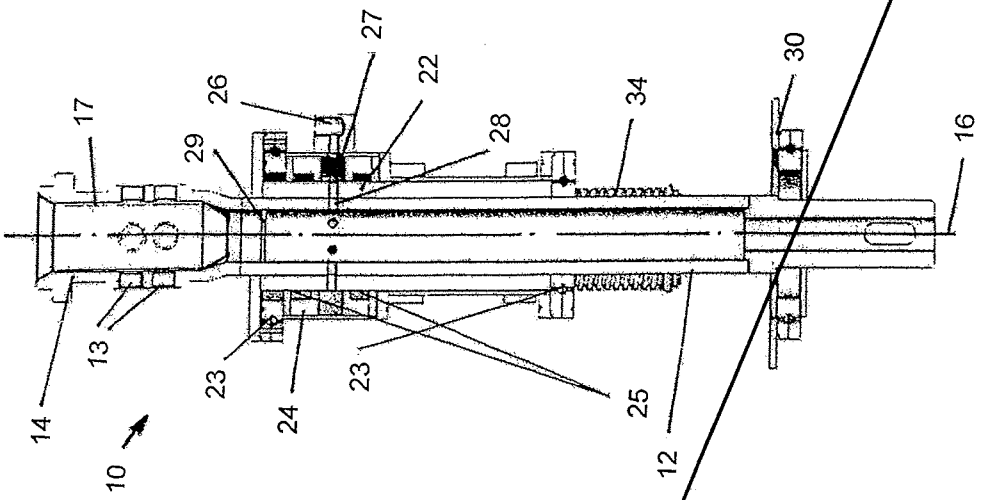
10
14
13
17
29
26
27
22
28
34
30
16
23
24
23
25
12

Fig. 2

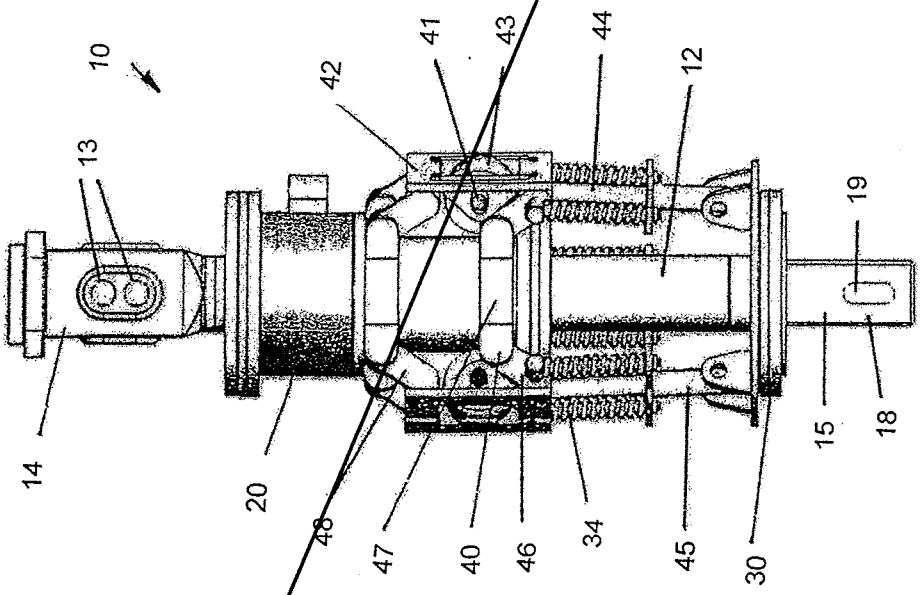
10
13
14
42
41
43
44
12
19
20
48
47
40
46
34
45
30
15
18

Fig. 1

Fig. 3

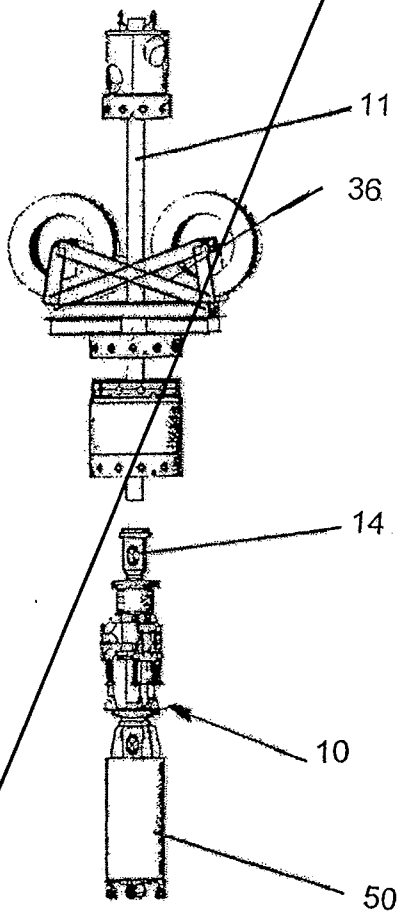

Fig. 1

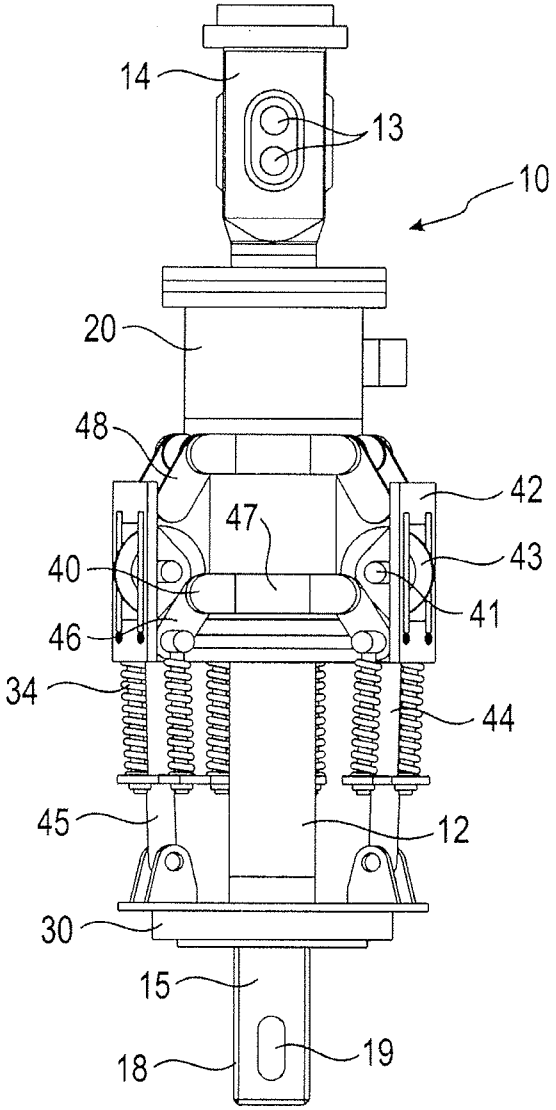
14
13
10
20
48
42
47
40
43
41
46
34
44
45
12
30
15
18
19

Fig. 2

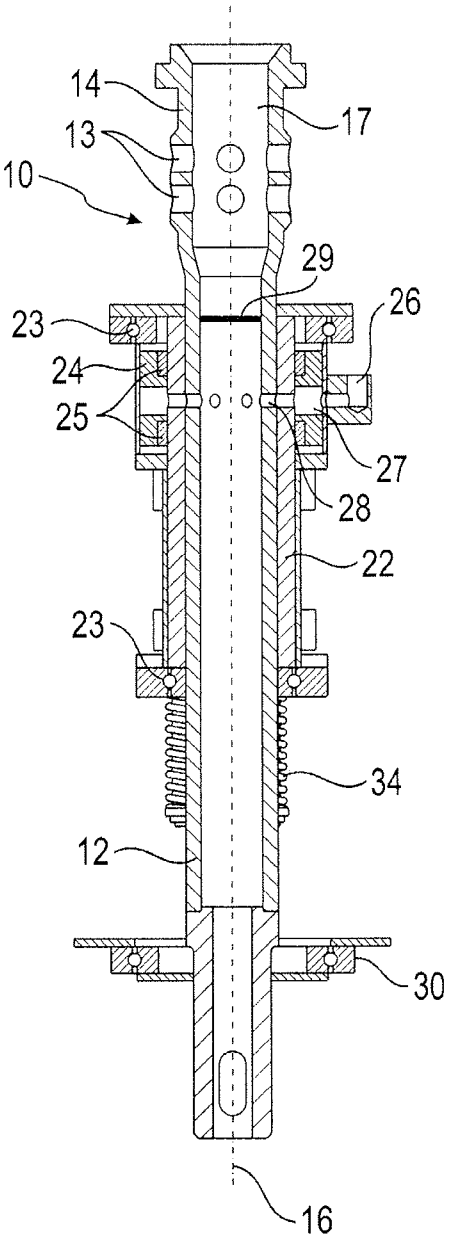
14
17
13
10
29
23
26
24
25
27
28
22
23
34
12
30
16

Fig. 3

