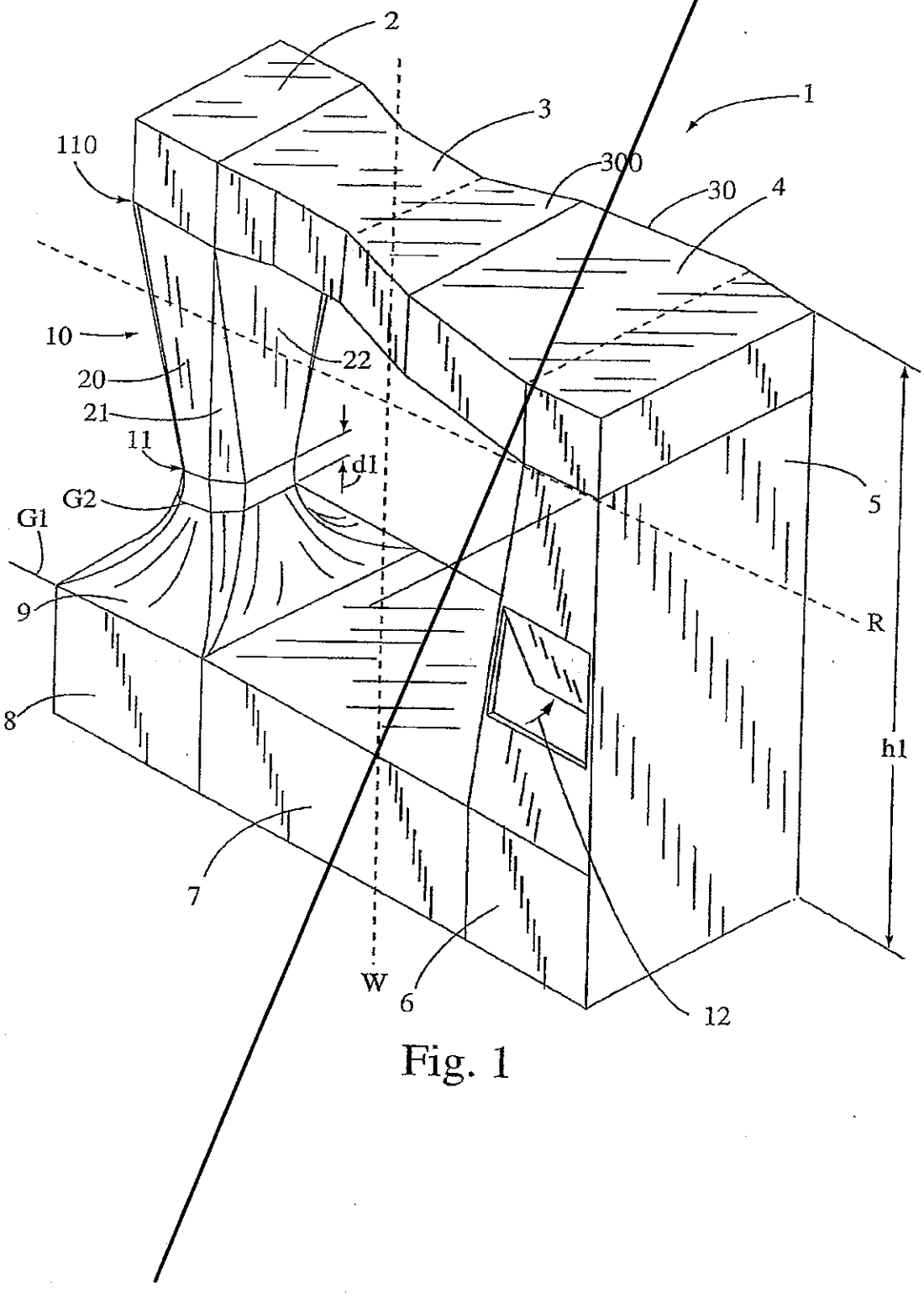

Fig. 1

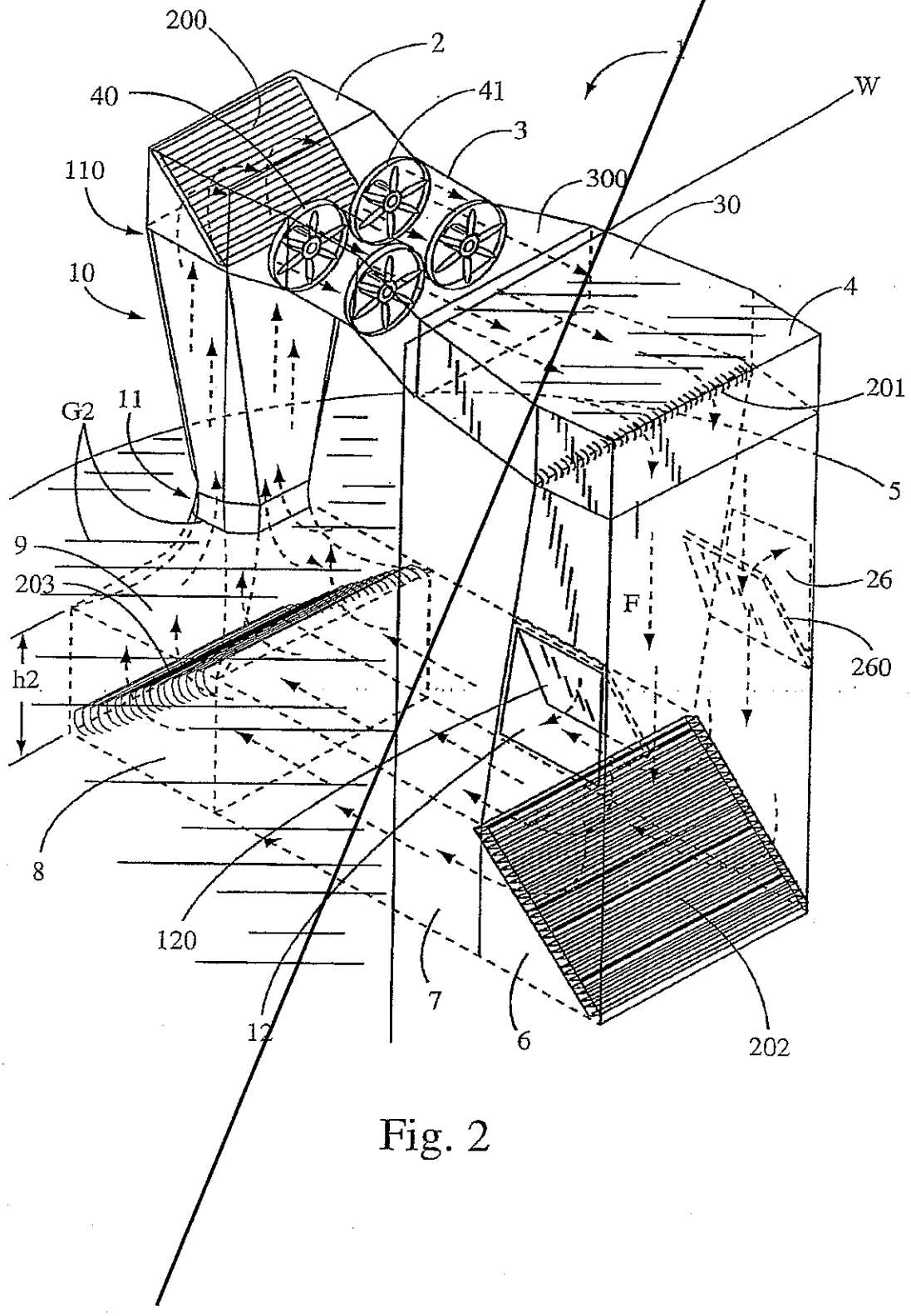
200
2
1
40
41
W
3
110
300
30
10
4
201
G2
11
5
9
26
203
F
260
h2
8
120
7
12
6
202

Fig. 2

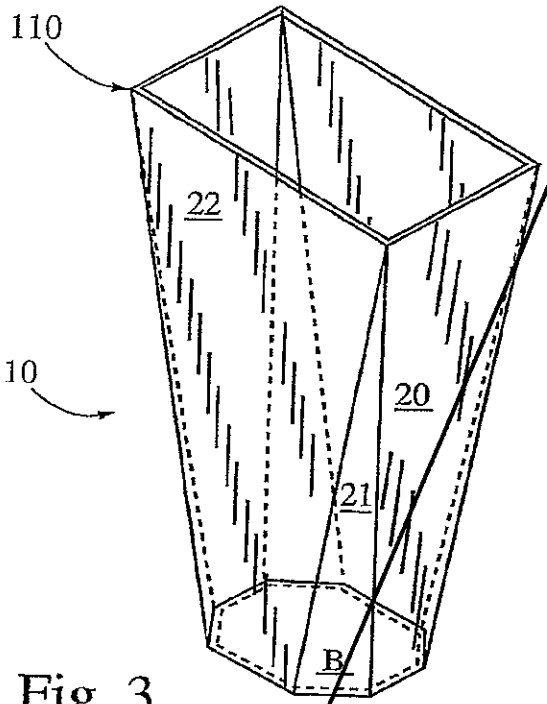

Fig. 3

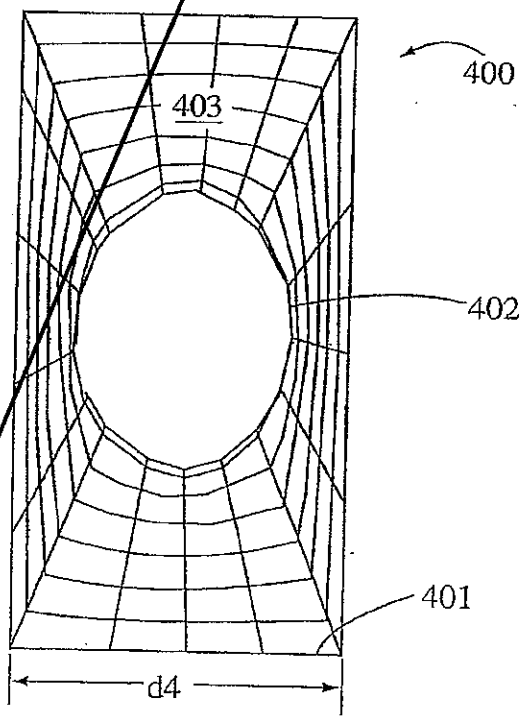

Fig. 4

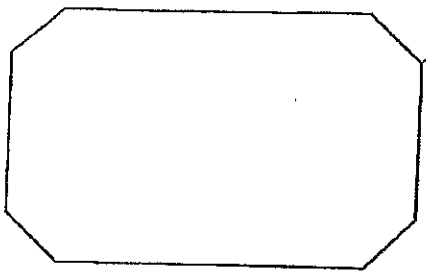

Fig. 5

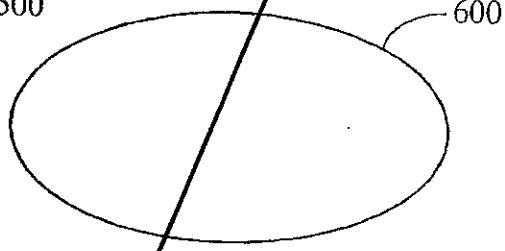

Fig. 6

Fig. 7

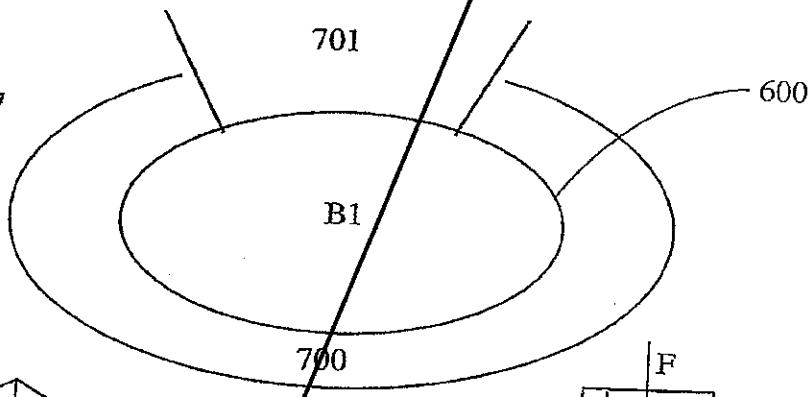

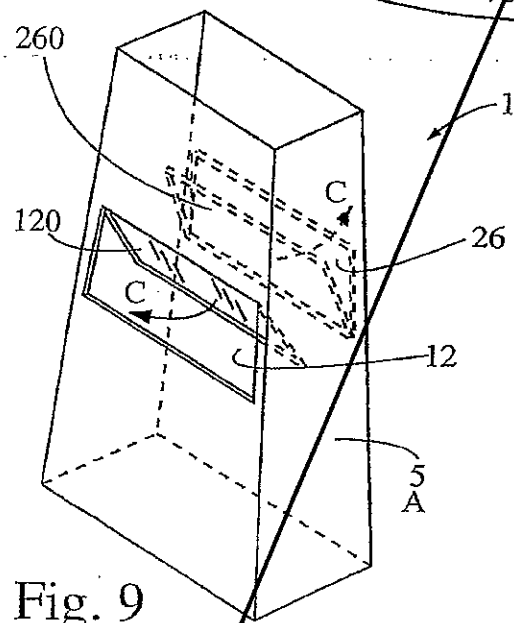

Fig. 9

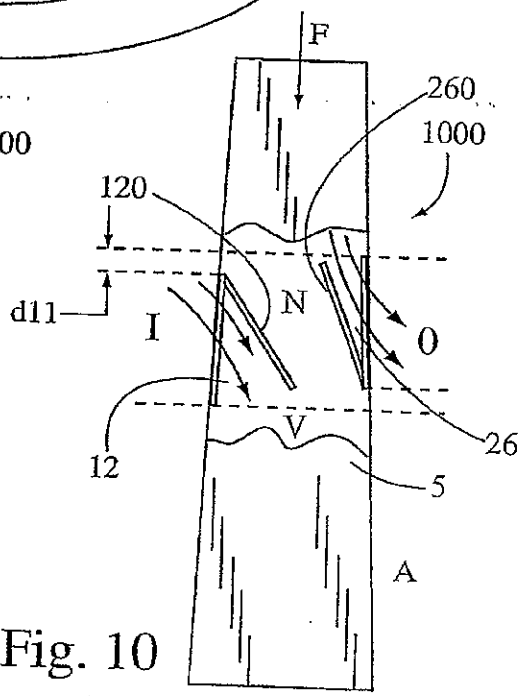

Fig. 10

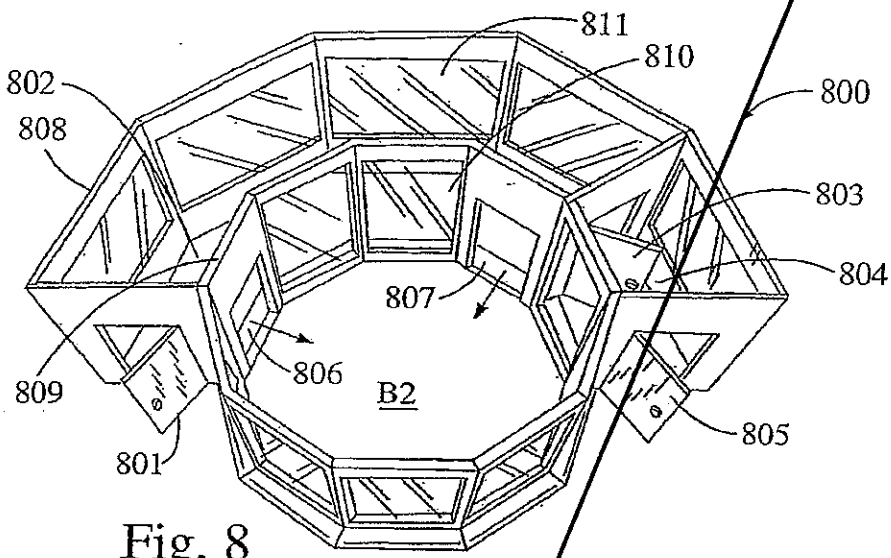

Fig. 8

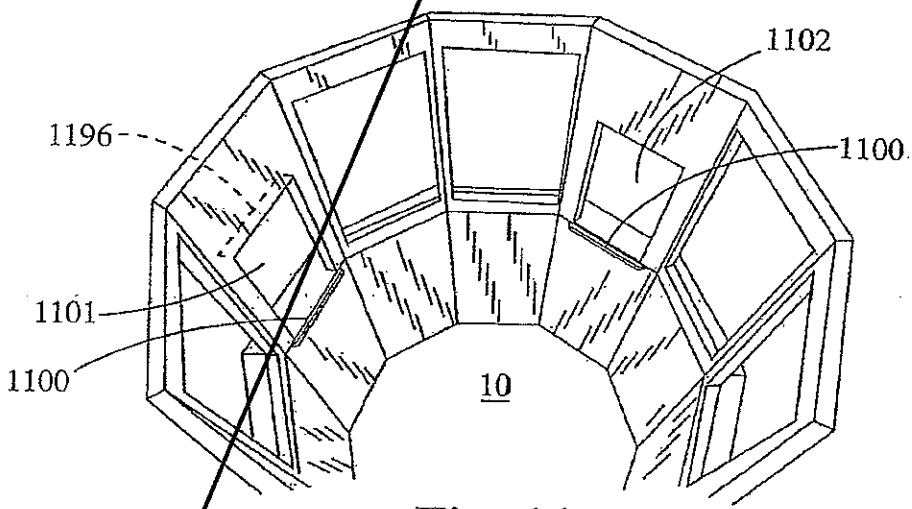

Fig. 11

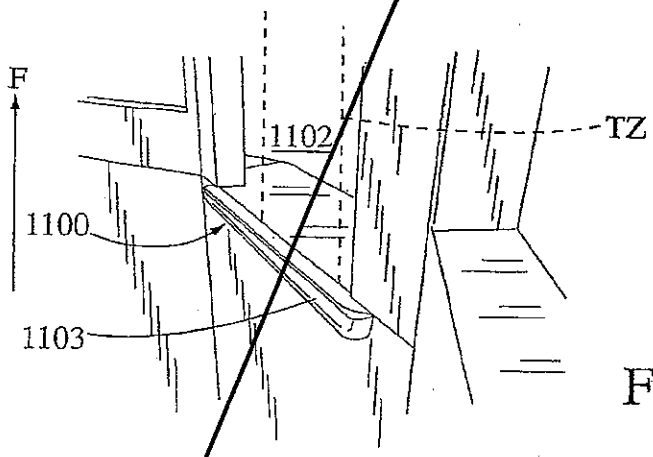

Fig. 12

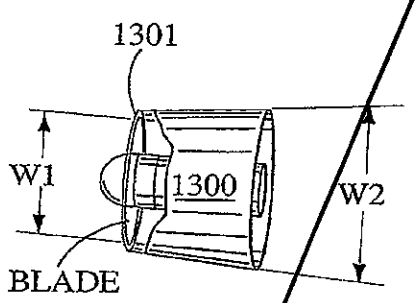
1301
W1
1300
W2
BLADE

Fig. 13

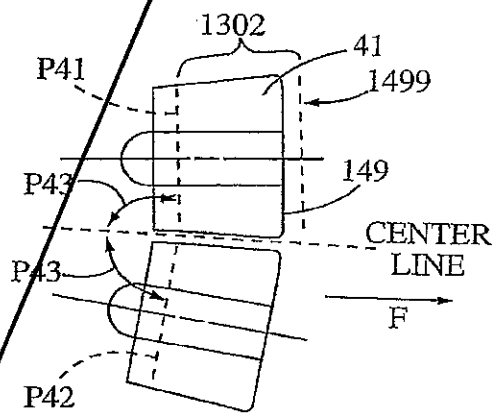
1302
41
P41
1499
149
P43
CENTER
LINE
P43
F
P42

Fig. 14

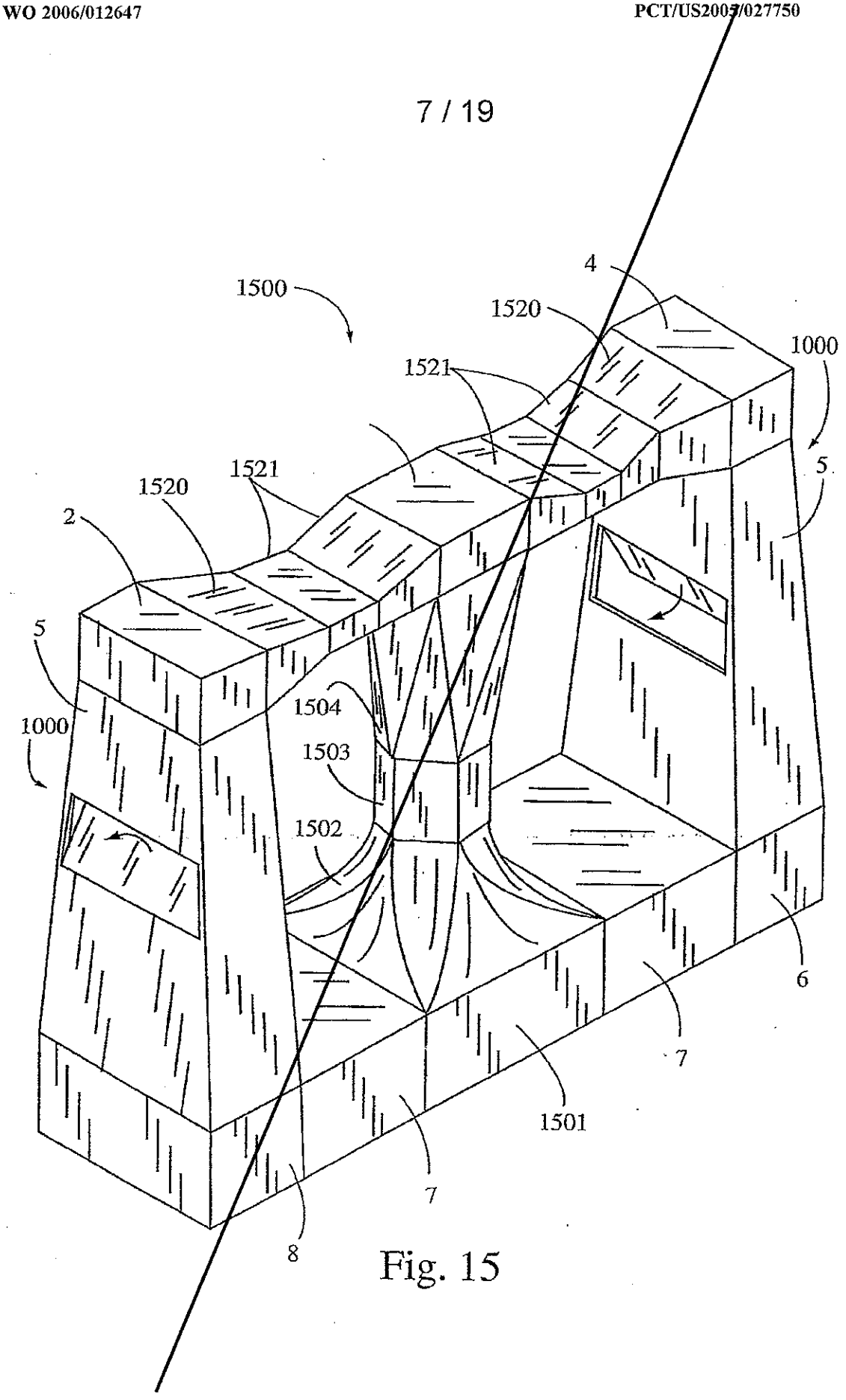
1500
4
1520
1000
1521
5
1521
1520
2
5
1504
1000
1503
1502
6
7
1501
7
8

Fig. 15

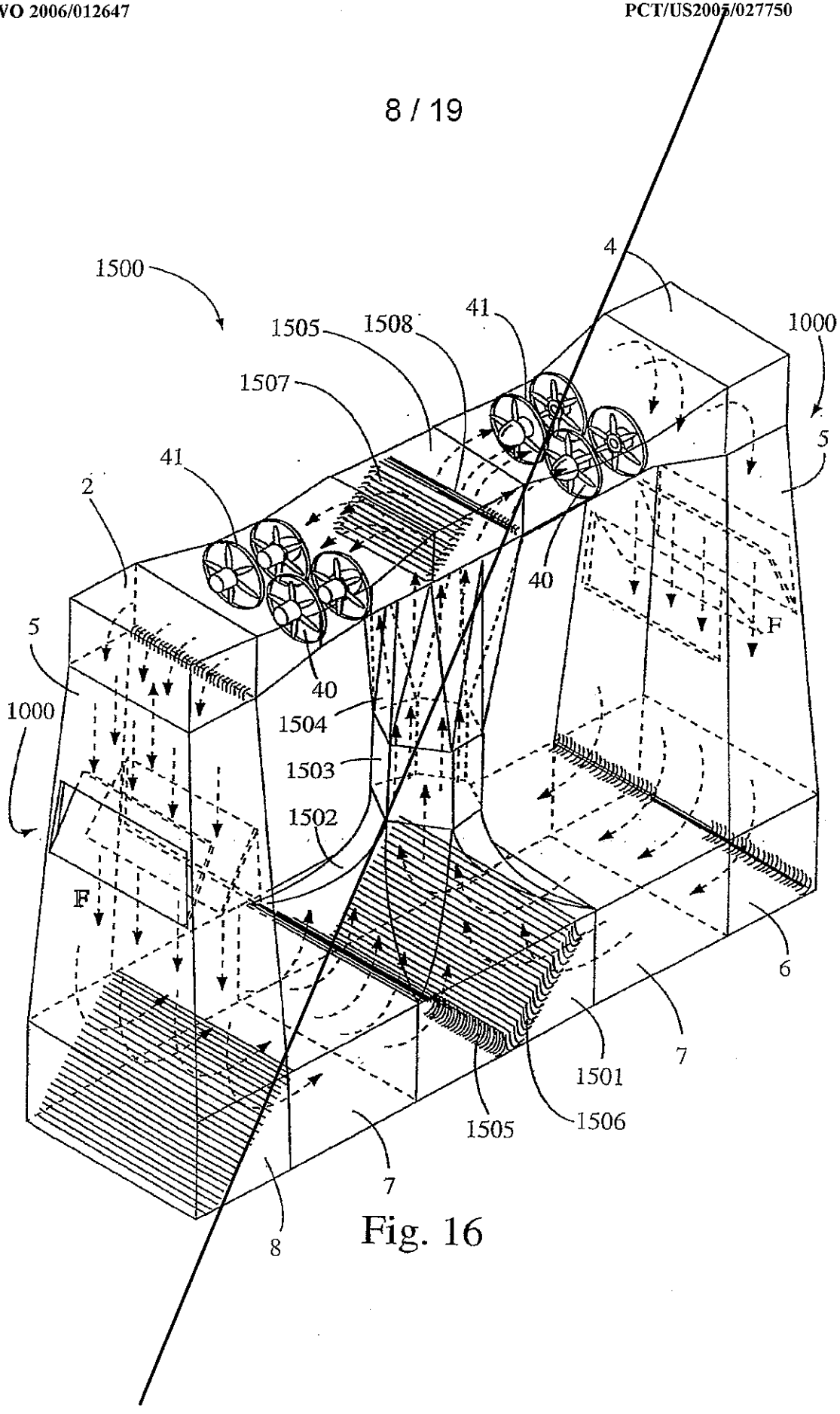
1500
4
1505
1508
41
1000
1507
5
41
2
40
5
F
1000
40
1504
1503
1502
F
6
7
1501
1505
1506
7
8

Fig. 16

Fig. 17

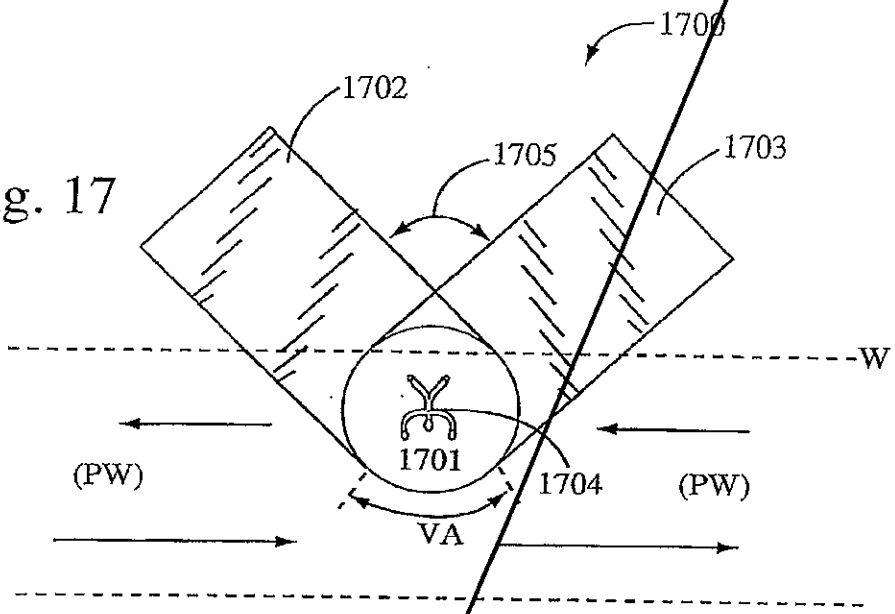
1700
1702
1705
1703
W
1701
1704
(PW)
(PW)
VA

Fig. 19

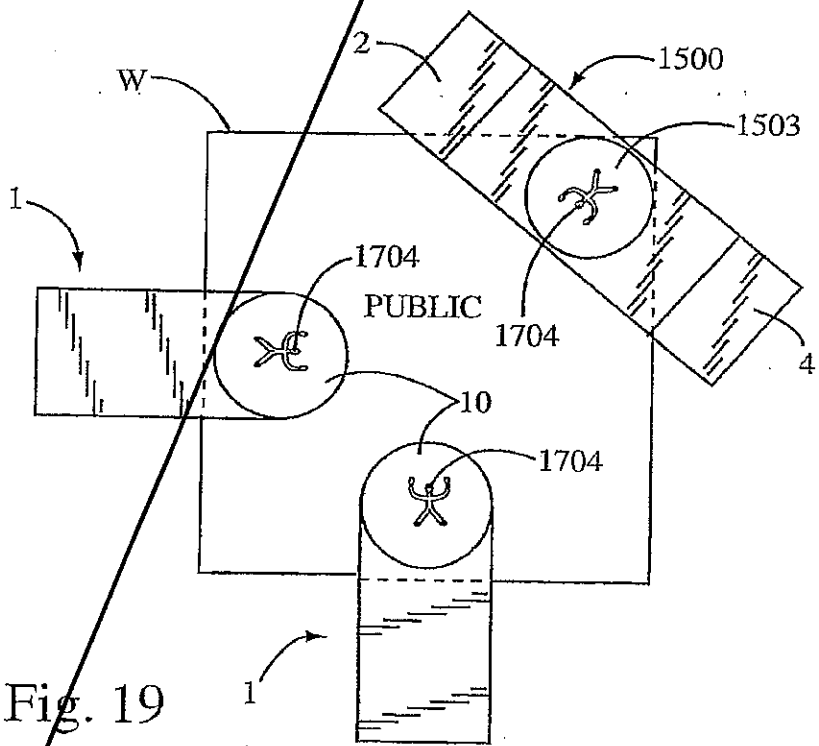
2
1500
W
1503
1
1704
PUBLIC
1704
4
10
1704
1

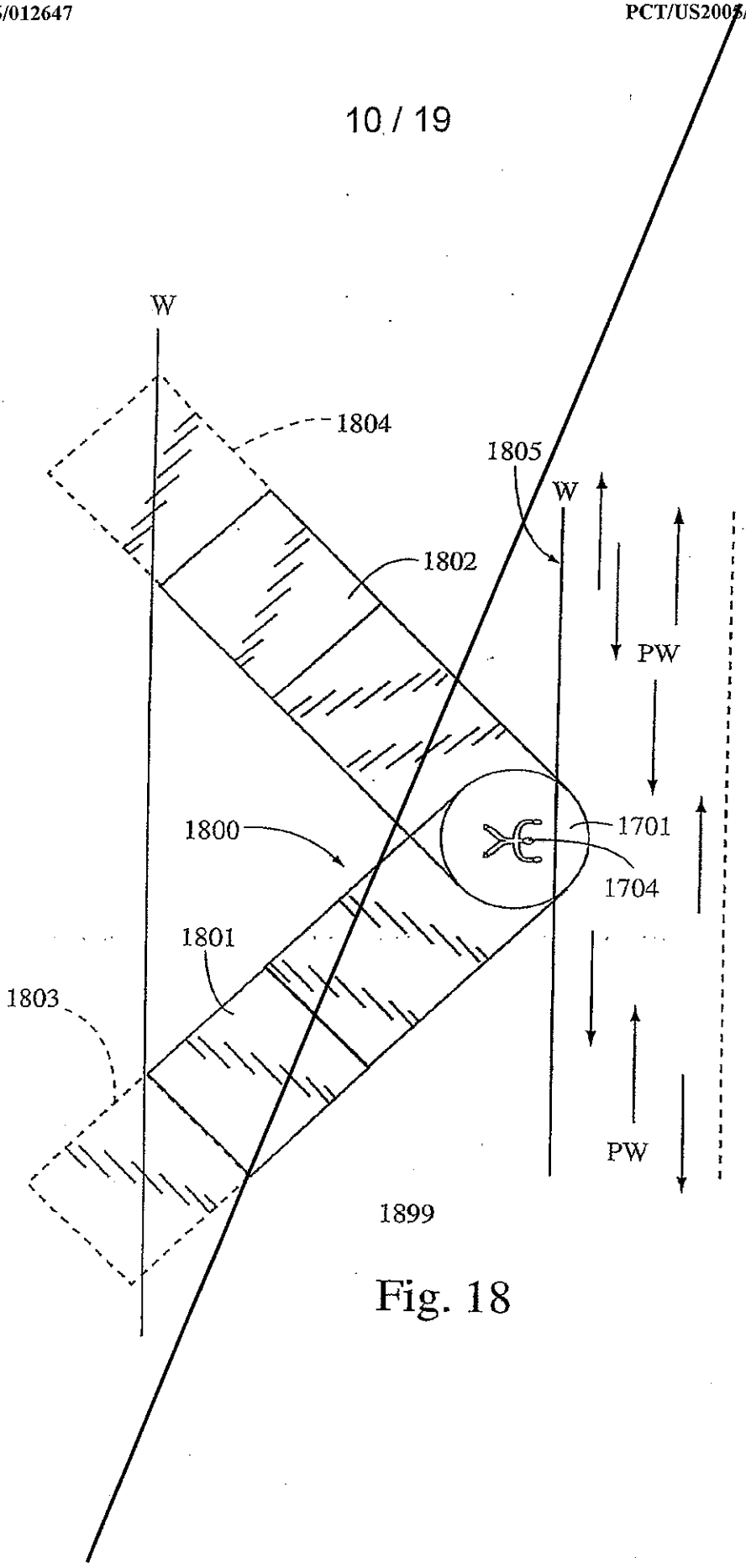

Fig. 18

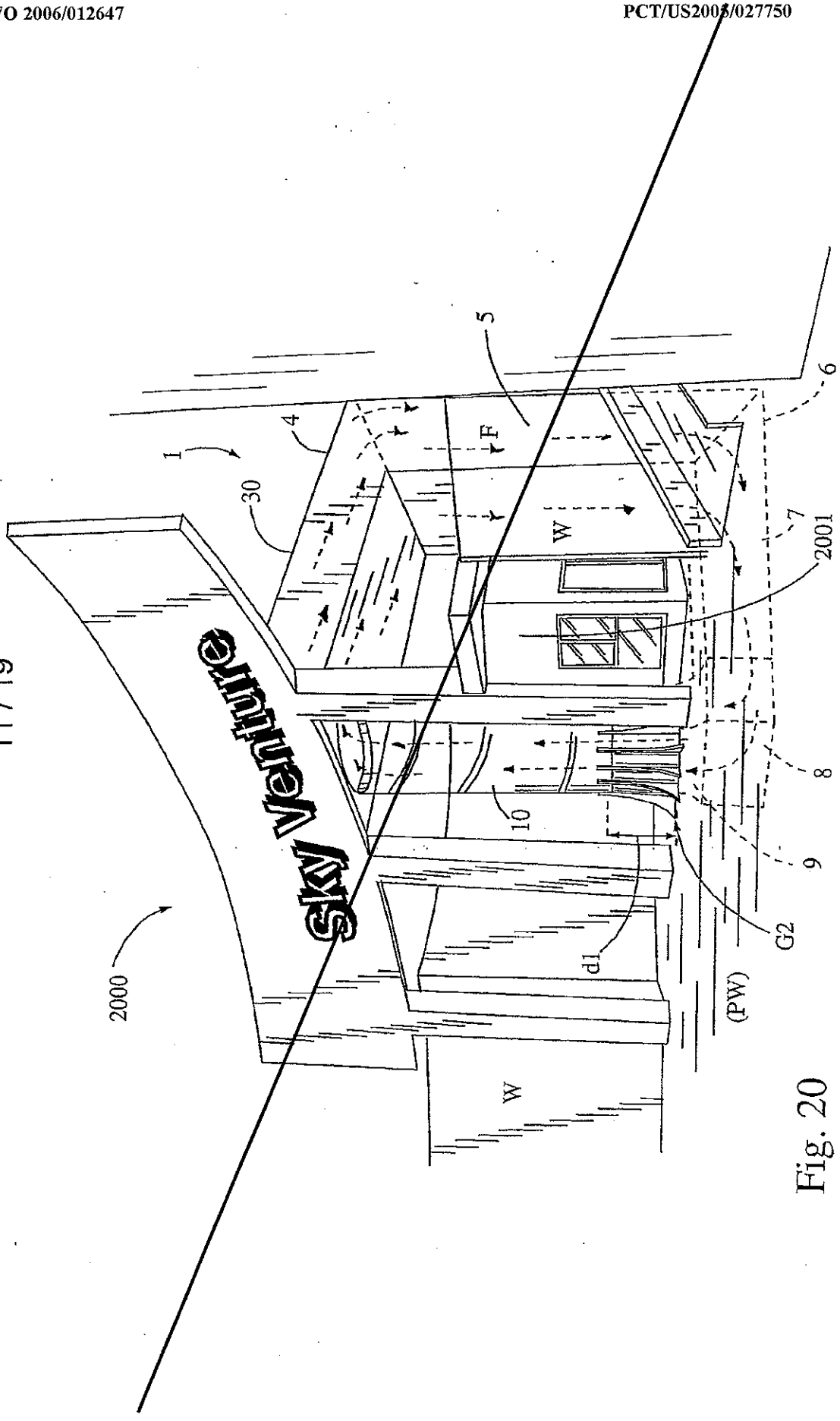

Fig. 20

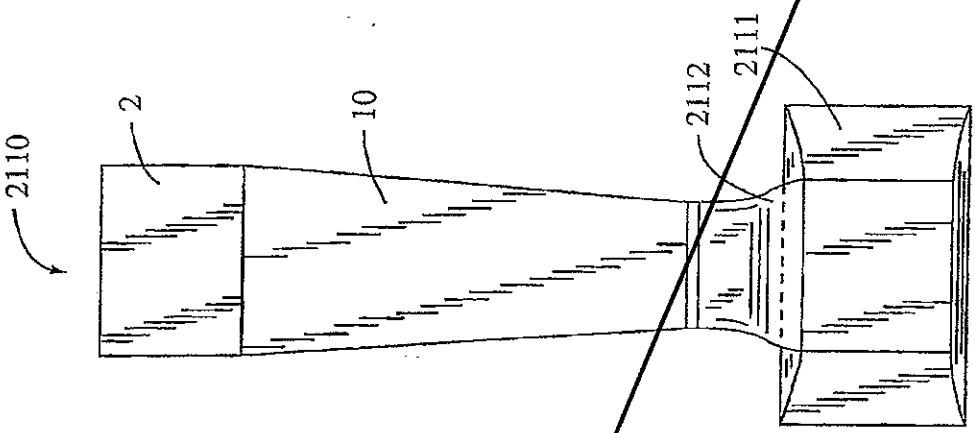

Fig. 21A

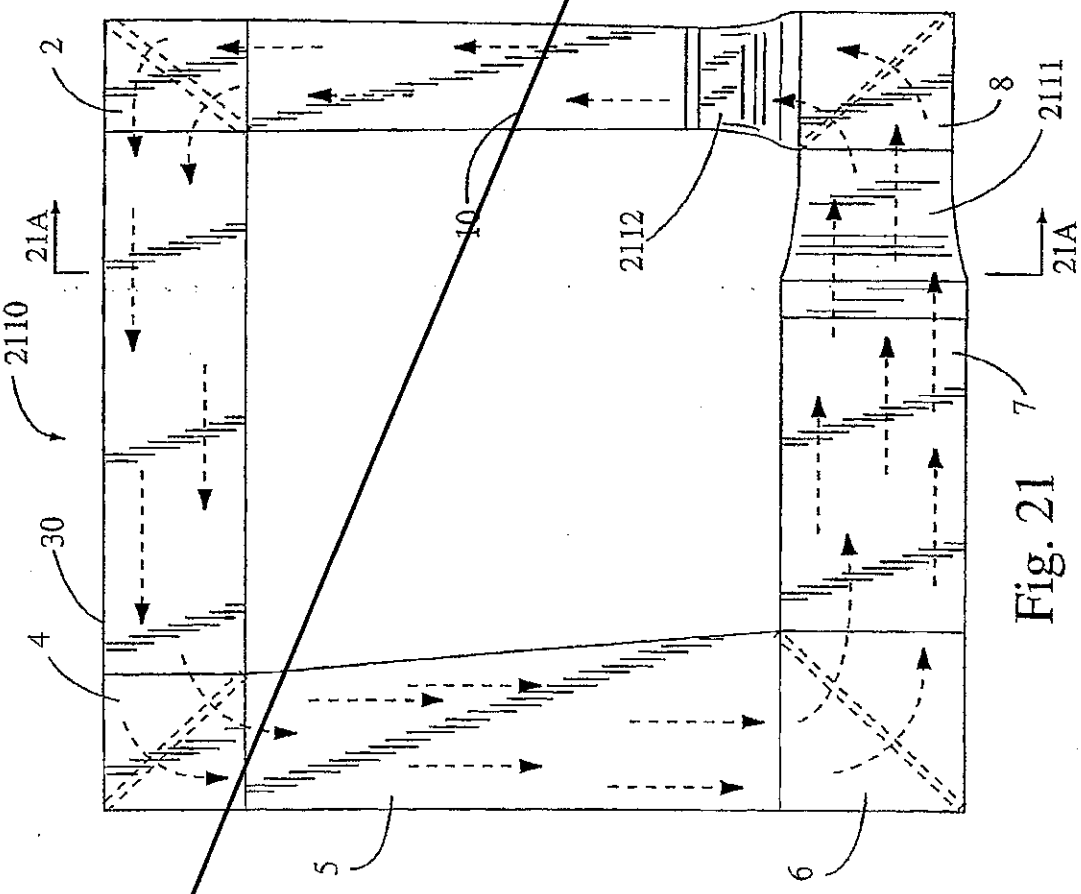

Fig. 21

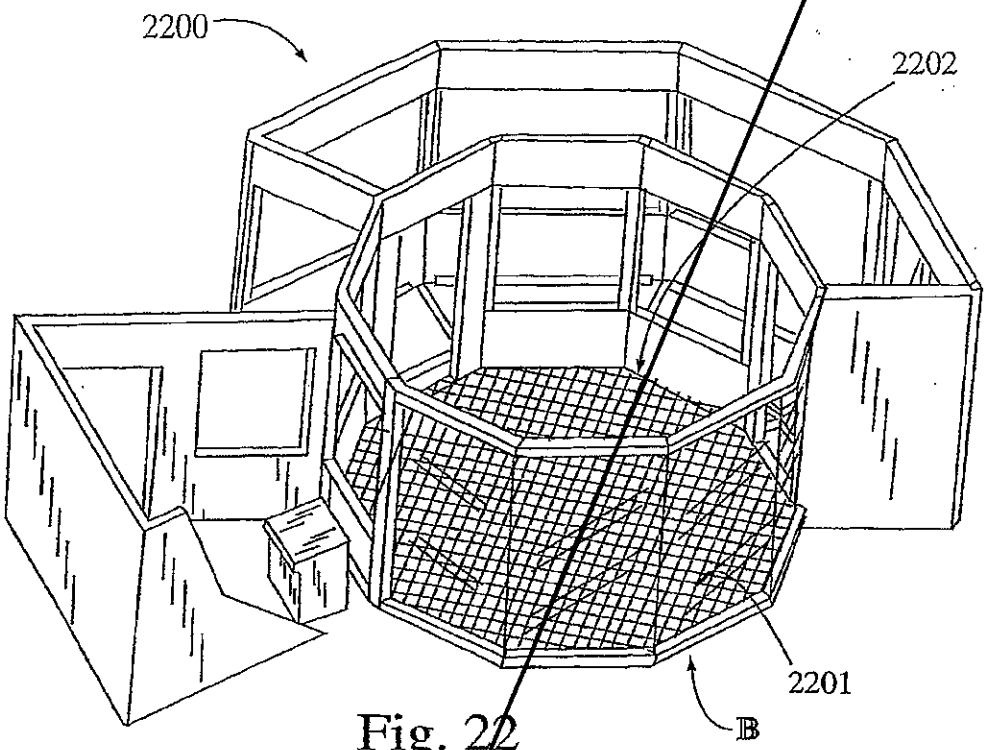
2200
2202
2201
B

Fig. 22

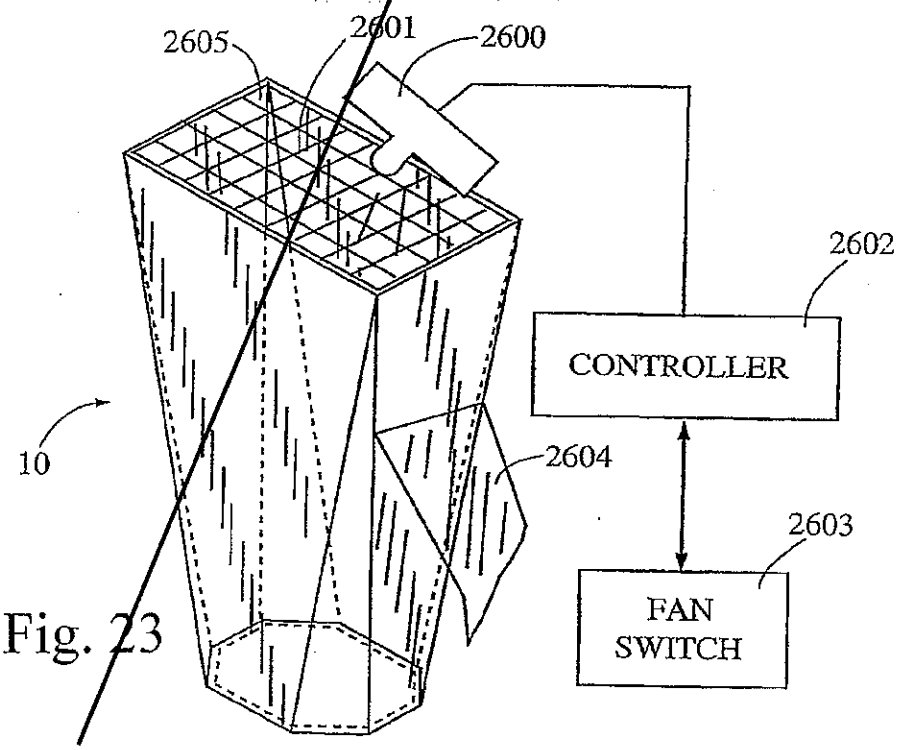
2605
2601
2600
2602
CONTROLLER
10
2604
2603
FAN
SWITCH

Fig. 23

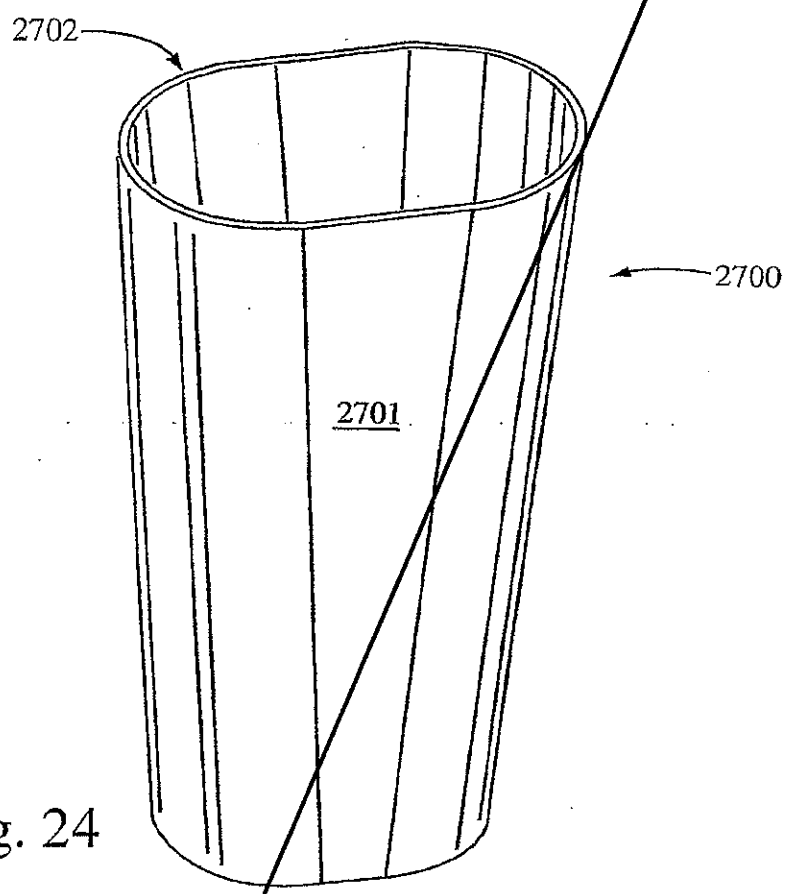
2702
2700
2701

Fig. 24

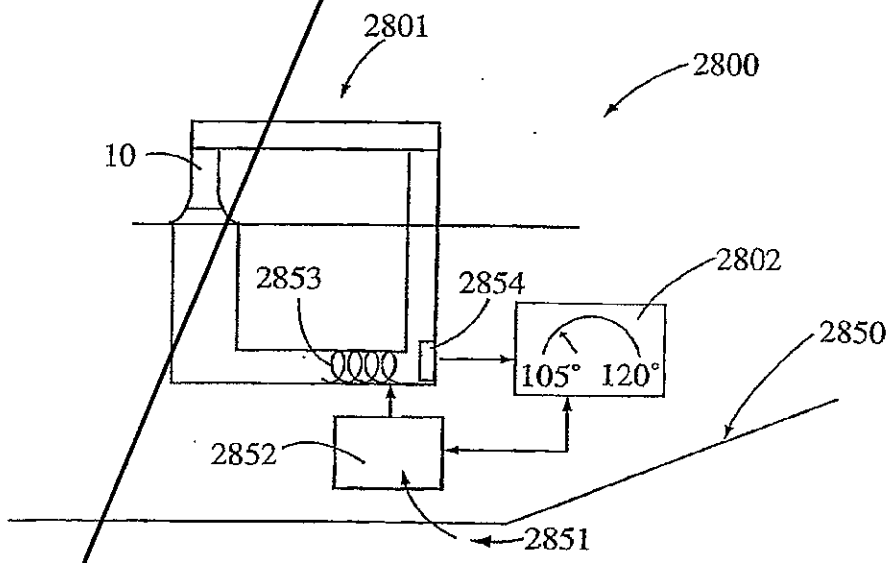
2801
2800
10
2853
2854
2802
105°
120°
2850
2852
2851

Fig.25

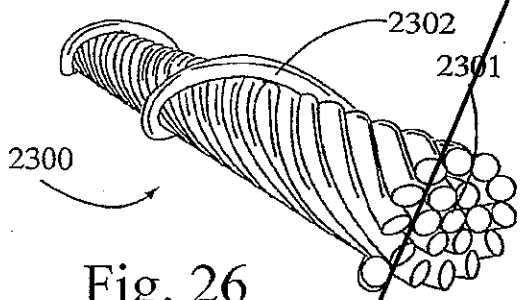

Fig. 26

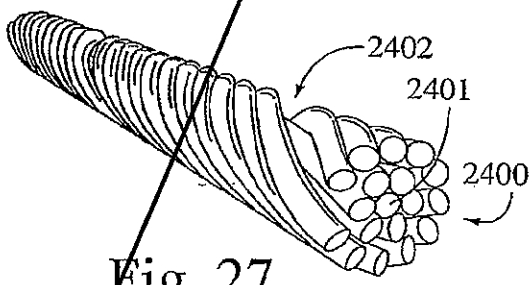

Fig. 27

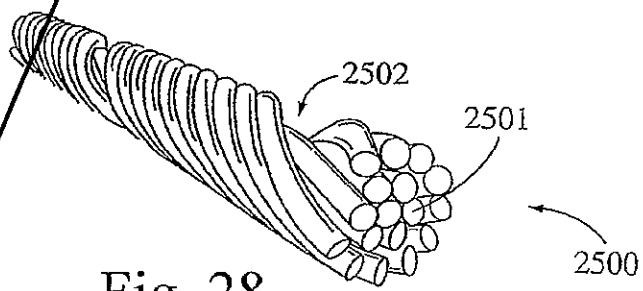

Fig. 28

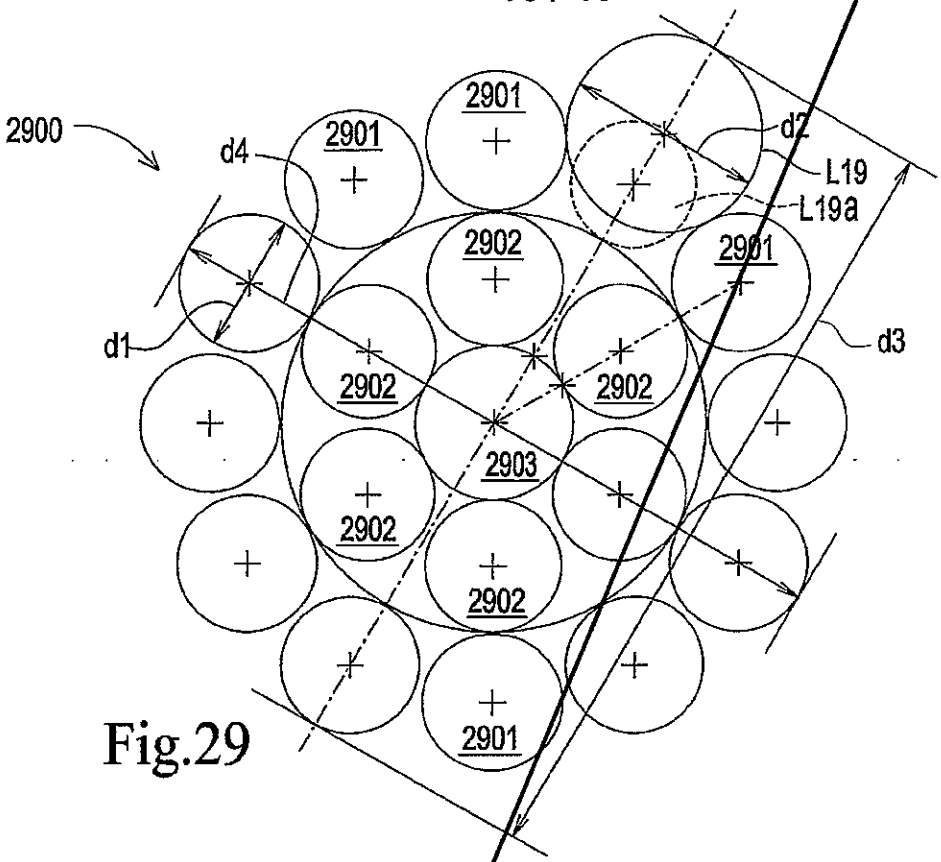
2900
2901
2902
2903
d1
d2
d3
d4
L19
L19a

Fig.29

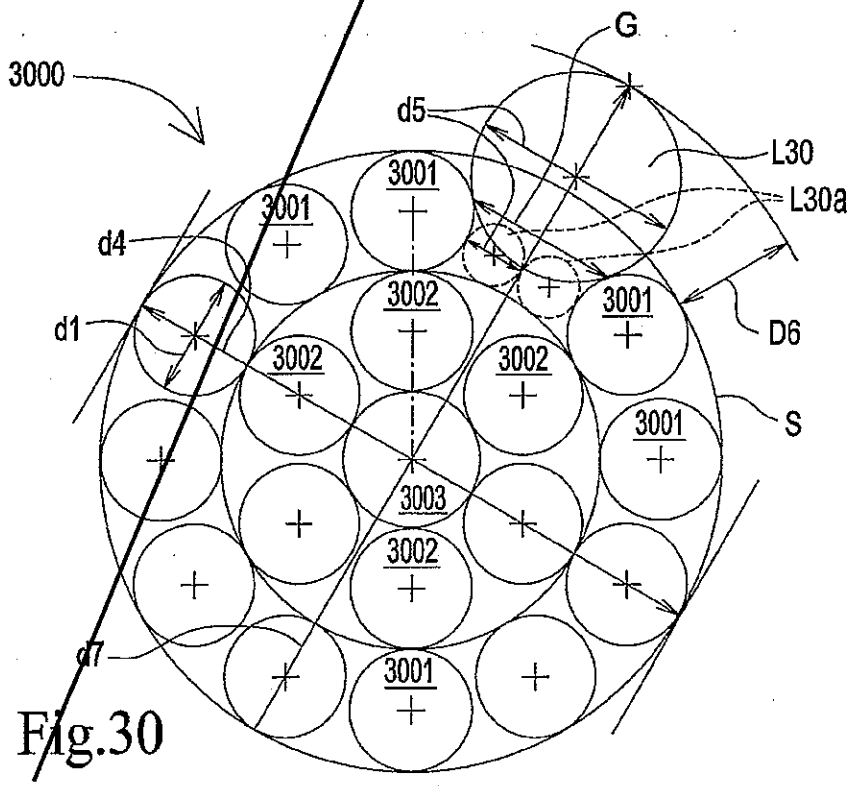
3000
3001
3002
3003
G
d1
d4
d5
d7
L30
L30a
D6
S

Fig.30

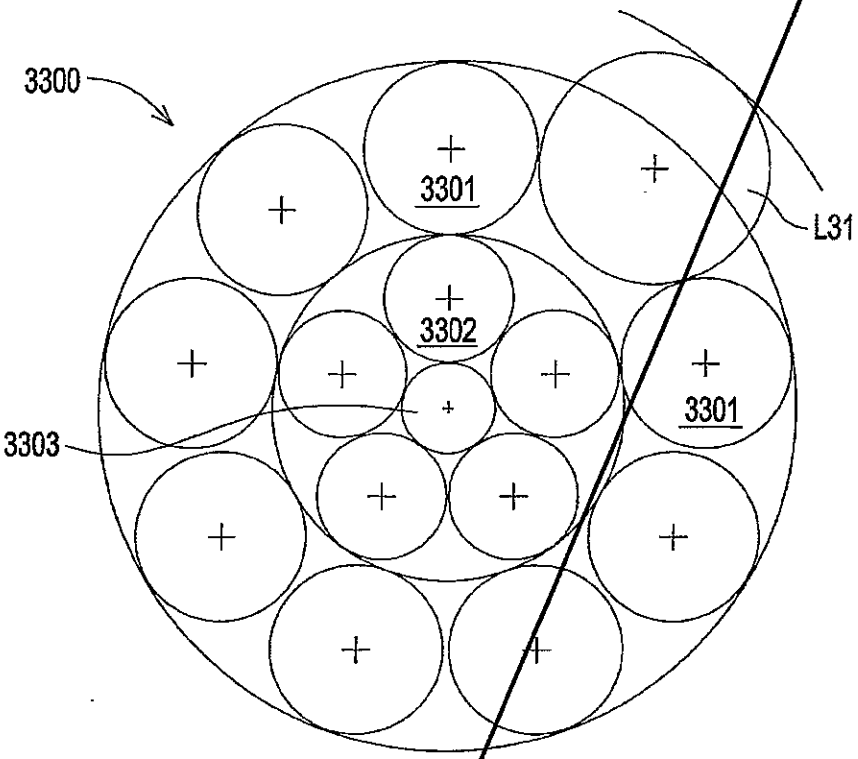
3300
3301
L31
3302
3301
3303

Fig.31

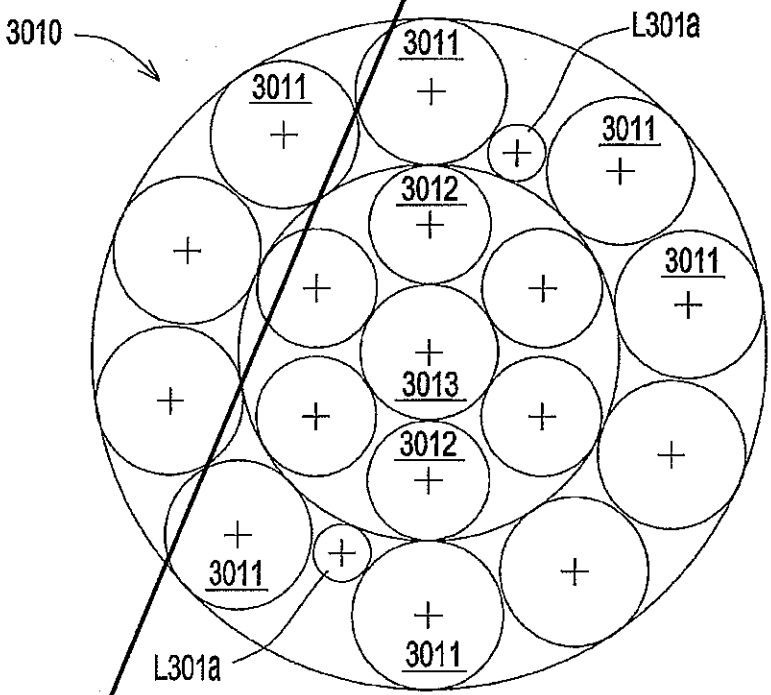
3010
3011
L301a
3011
3011
3012
3011
3013
3012
3011
L301a
3011

Fig.32

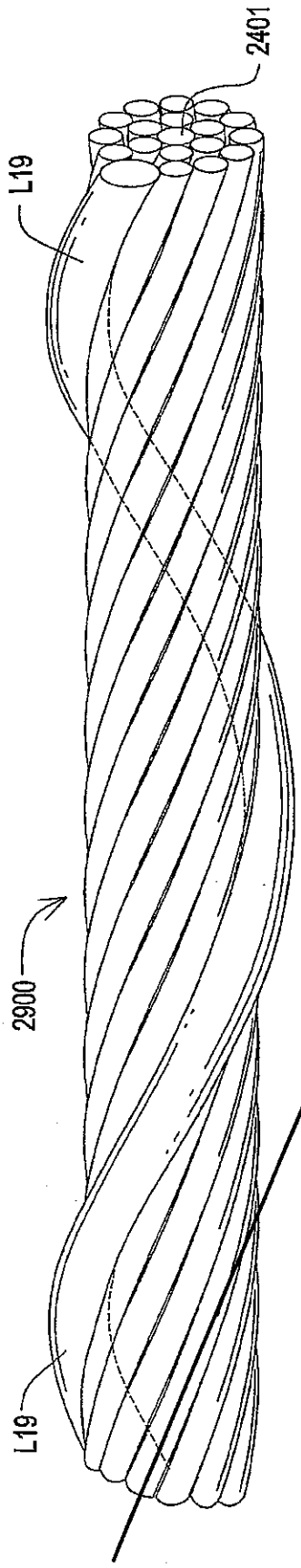

Fig.33

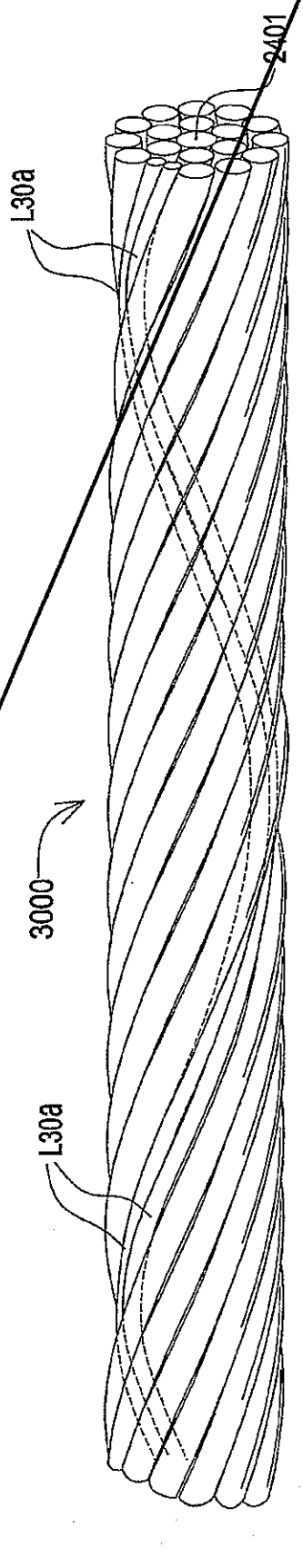

Fig.34

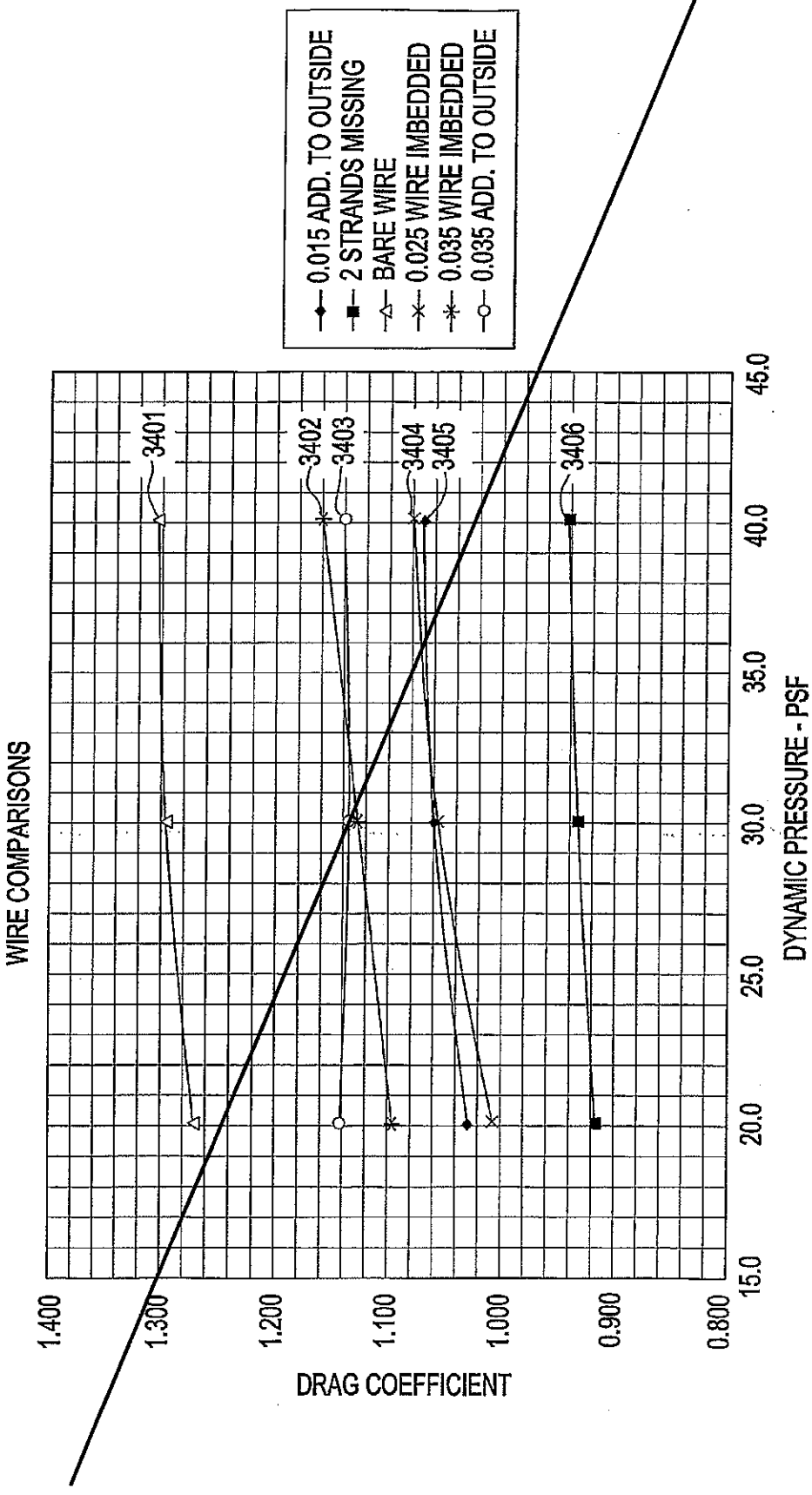
WIRE COMPARISONS
0.015 ADD. TO OUTSIDE
2 STRANDS MISSING
BARE WIRE
0.025 WIRE IMBEDDED
0.035 WIRE IMBEDDED
0.035 ADD. TO OUTSIDE
3401
3402
3403
3404
3405
3406
DRAG COEFFICIENT
1.400
1.300
1.200
1.100
1.000
0.900
0.800
DYNAMIC PRESSURE - PSF
15.0
20.0
25.0
30.0
35.0
40.0
45.0

Fig.35

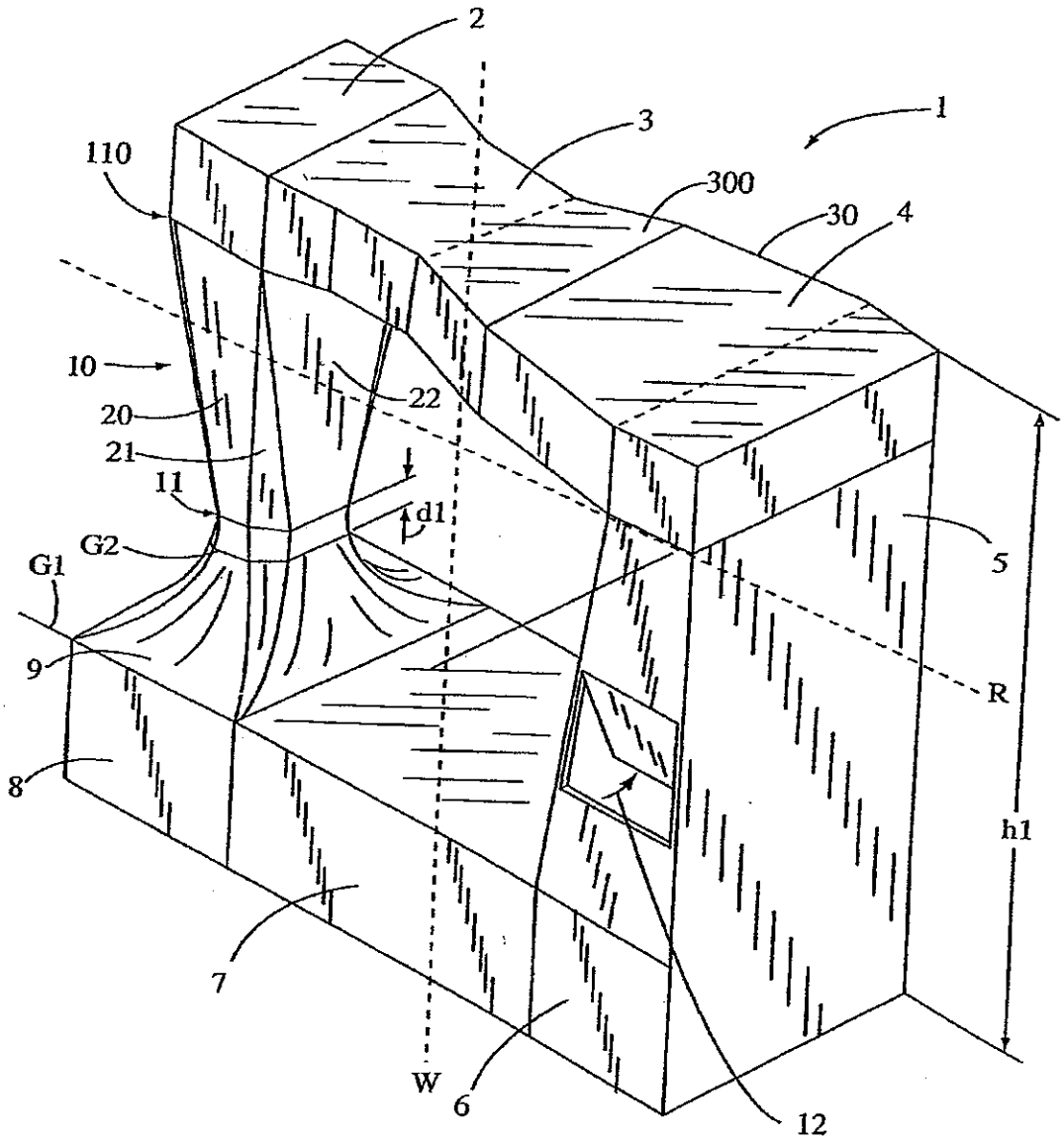

Fig. 1

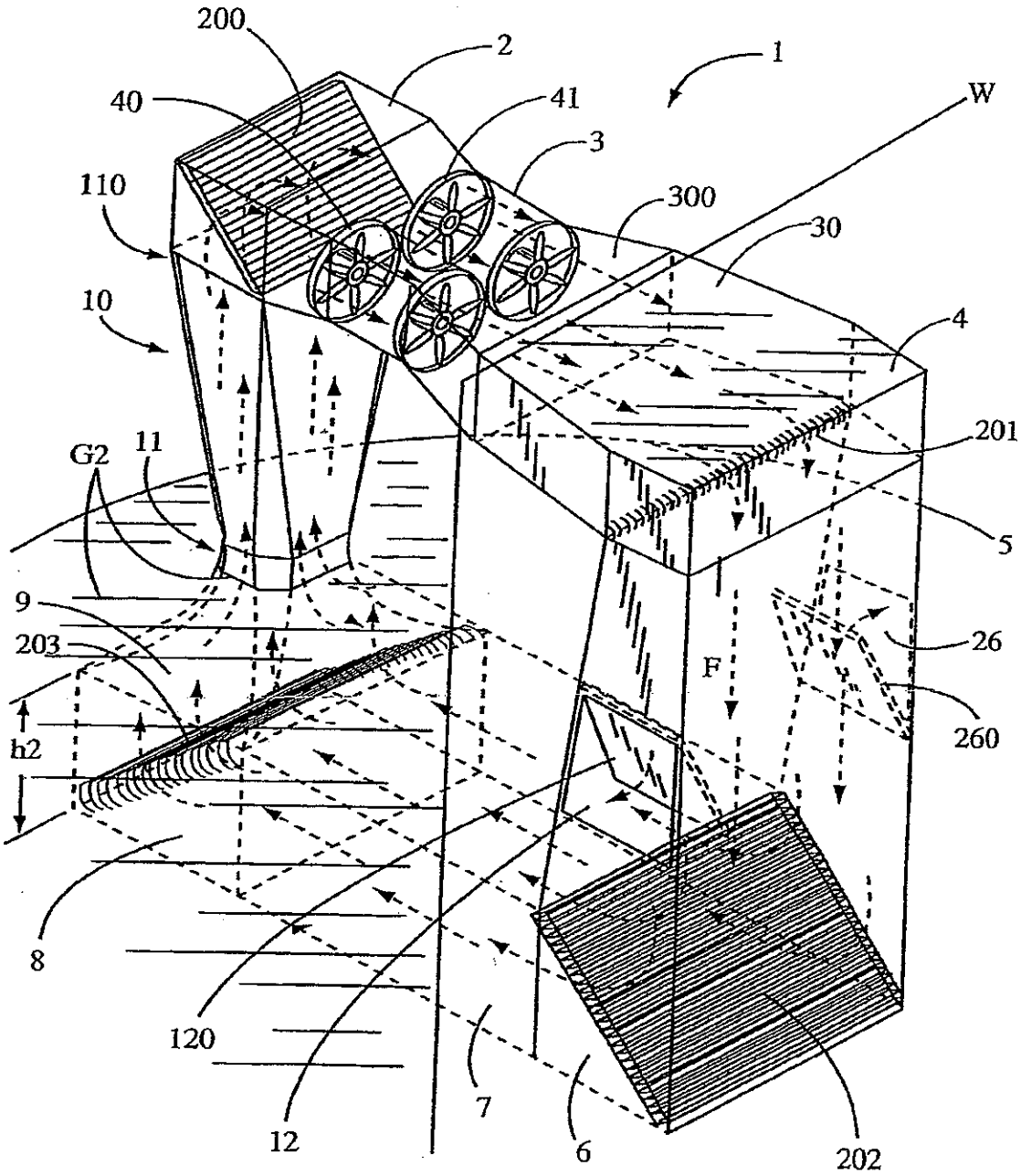
200
2
1
40
41
W
3
110
300
30
10
4
201
G2
11
5
9
26
203
F
260
h2
8
120
12
7
6
202

Fig. 2

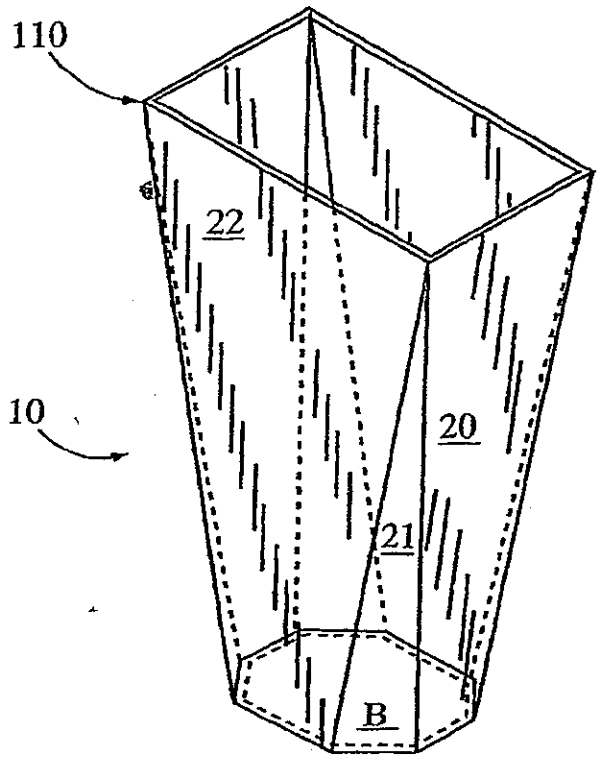

Fig. 3

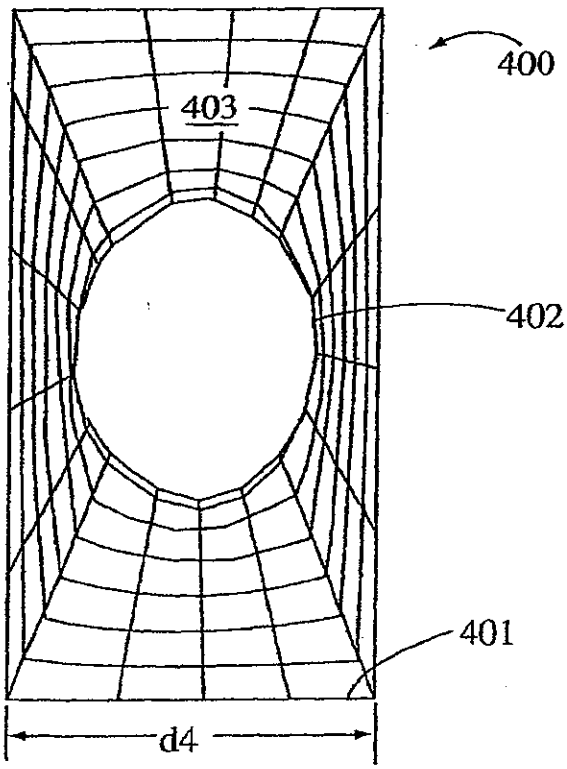

Fig. 4

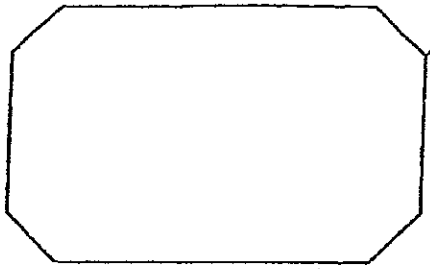

Fig. 5

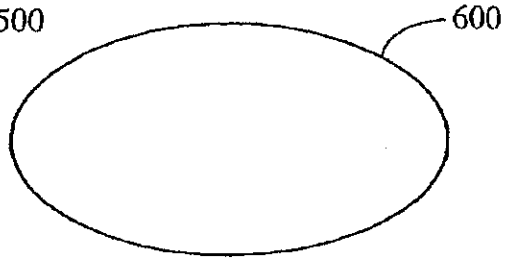

Fig. 6

Fig. 7

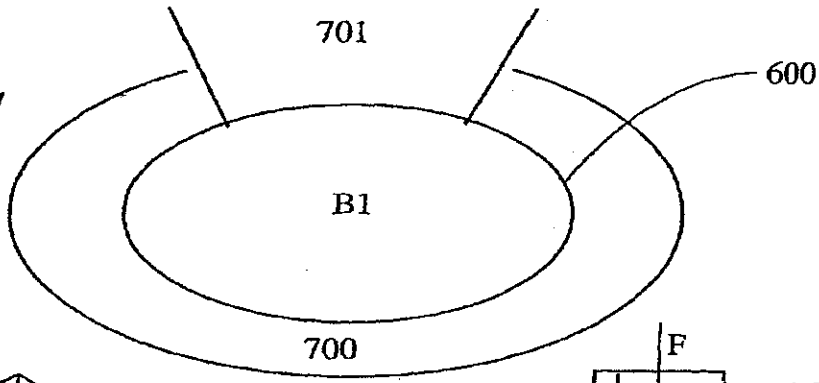

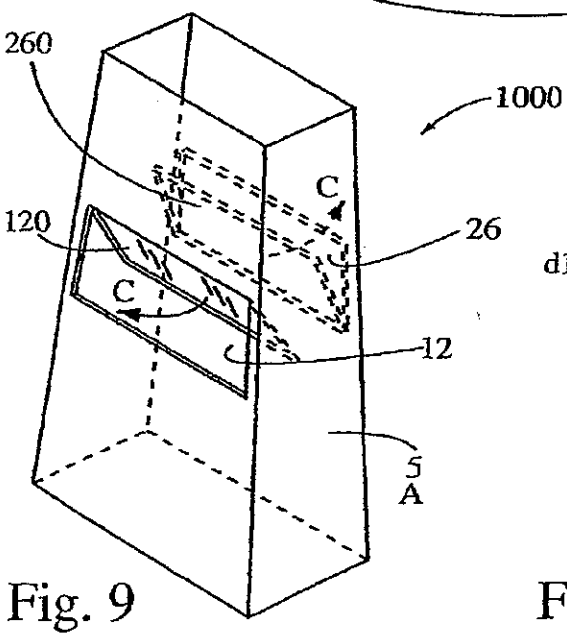

Fig. 9

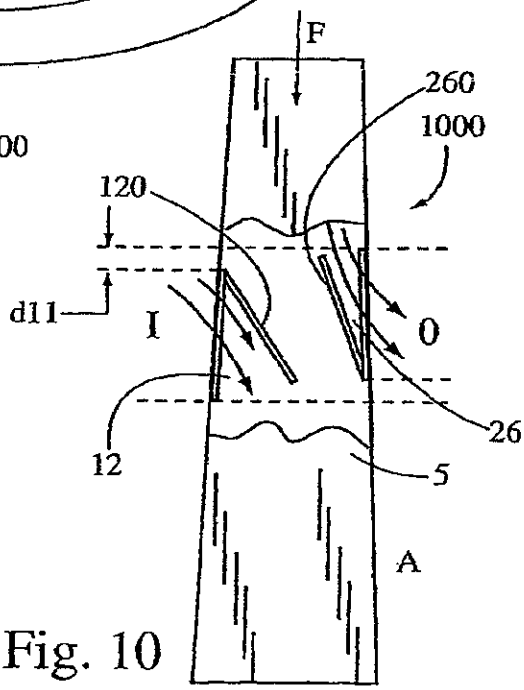

Fig. 10

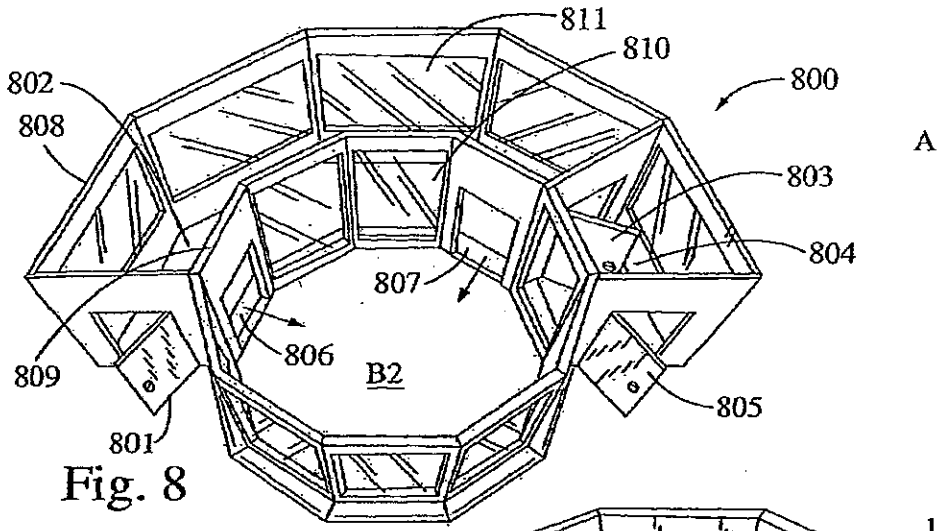

Fig. 8

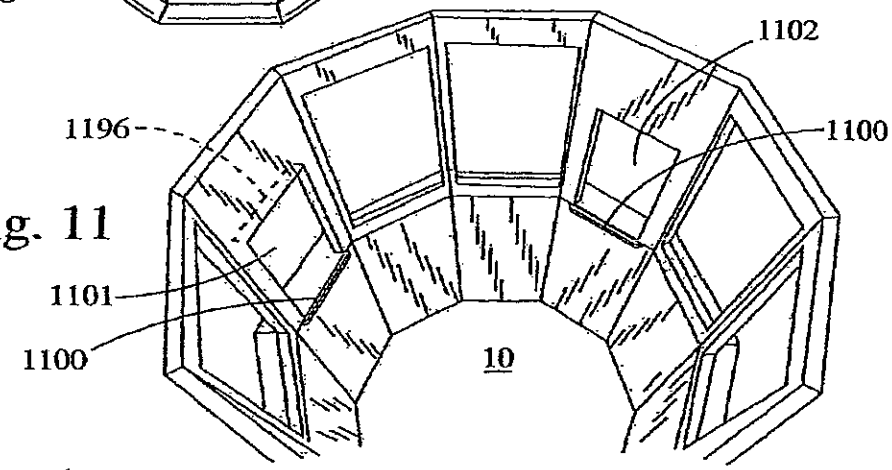

Fig. 11

Fig. 12

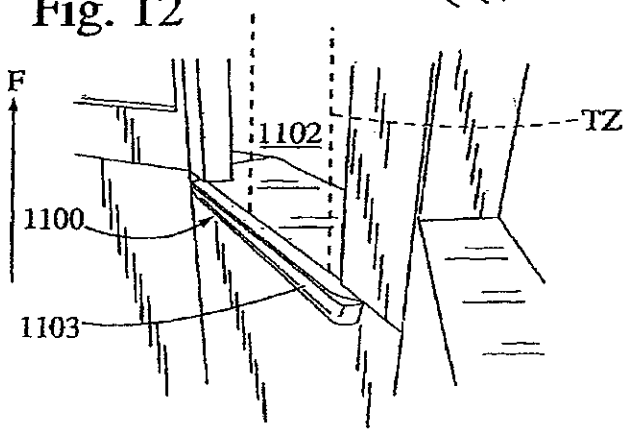

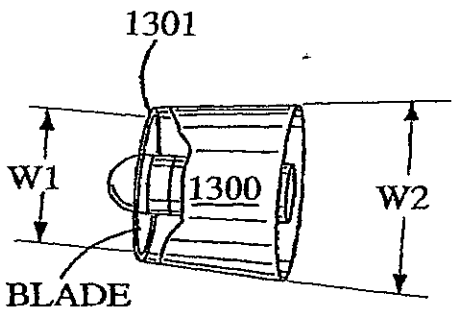
1301
W1
1300
W2
BLADE

Fig. 13

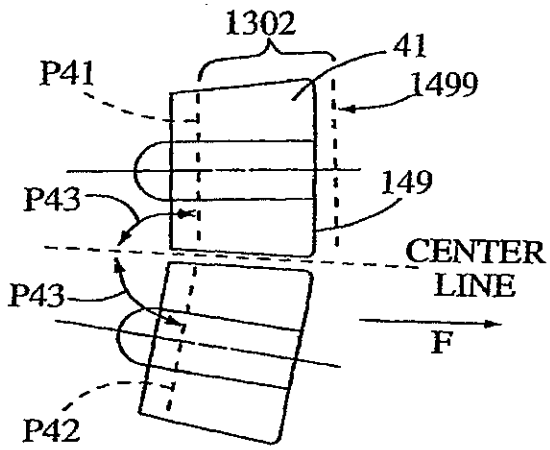
1302
41
P41
1499
149
P43
CENTER
LINE
P43
F
P42

Fig. 14

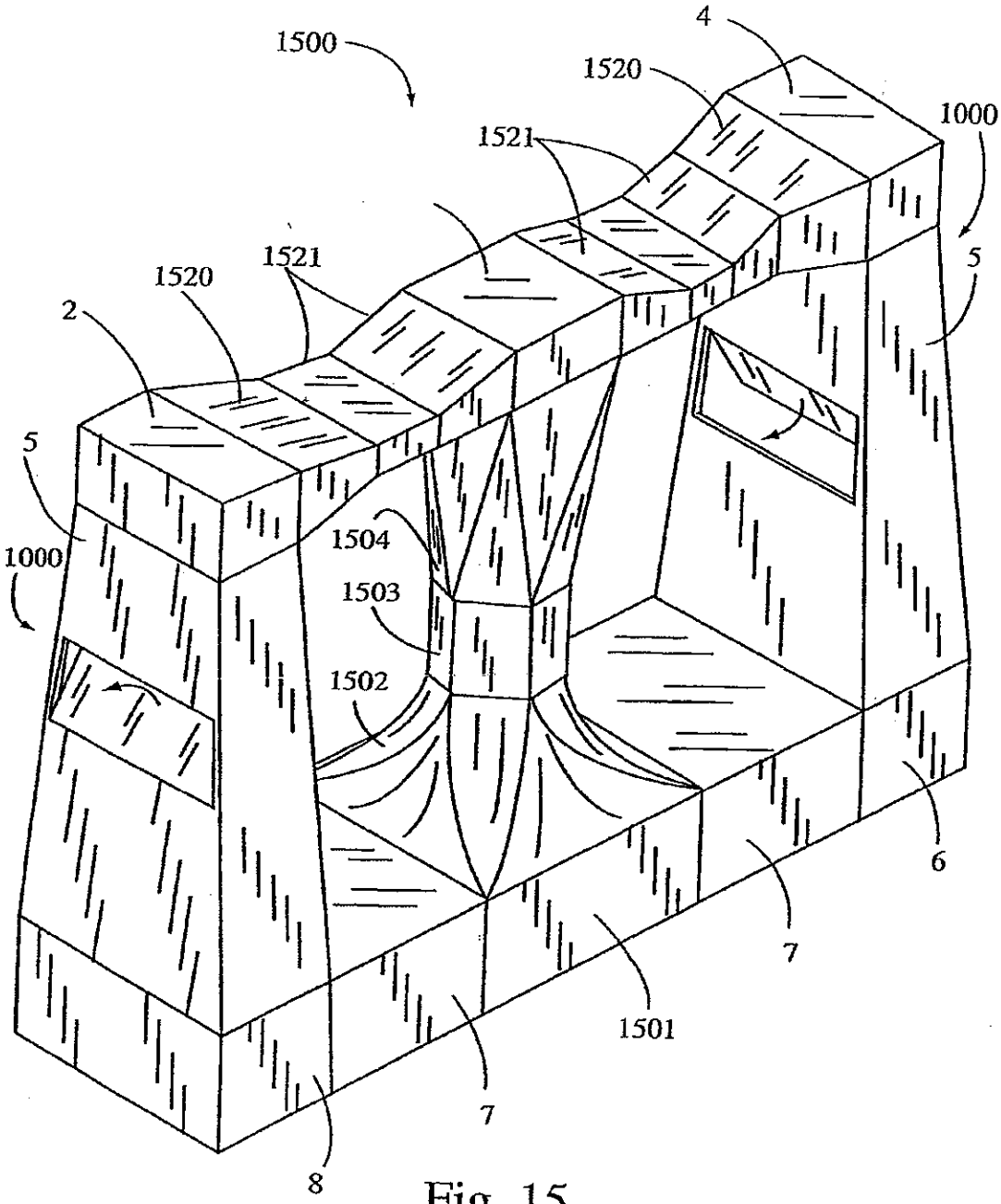
1500
4
1520
1000
1521
5
1521
1520
2
5
1000
1504
1503
1502
6
7
1501
7
8

Fig. 15

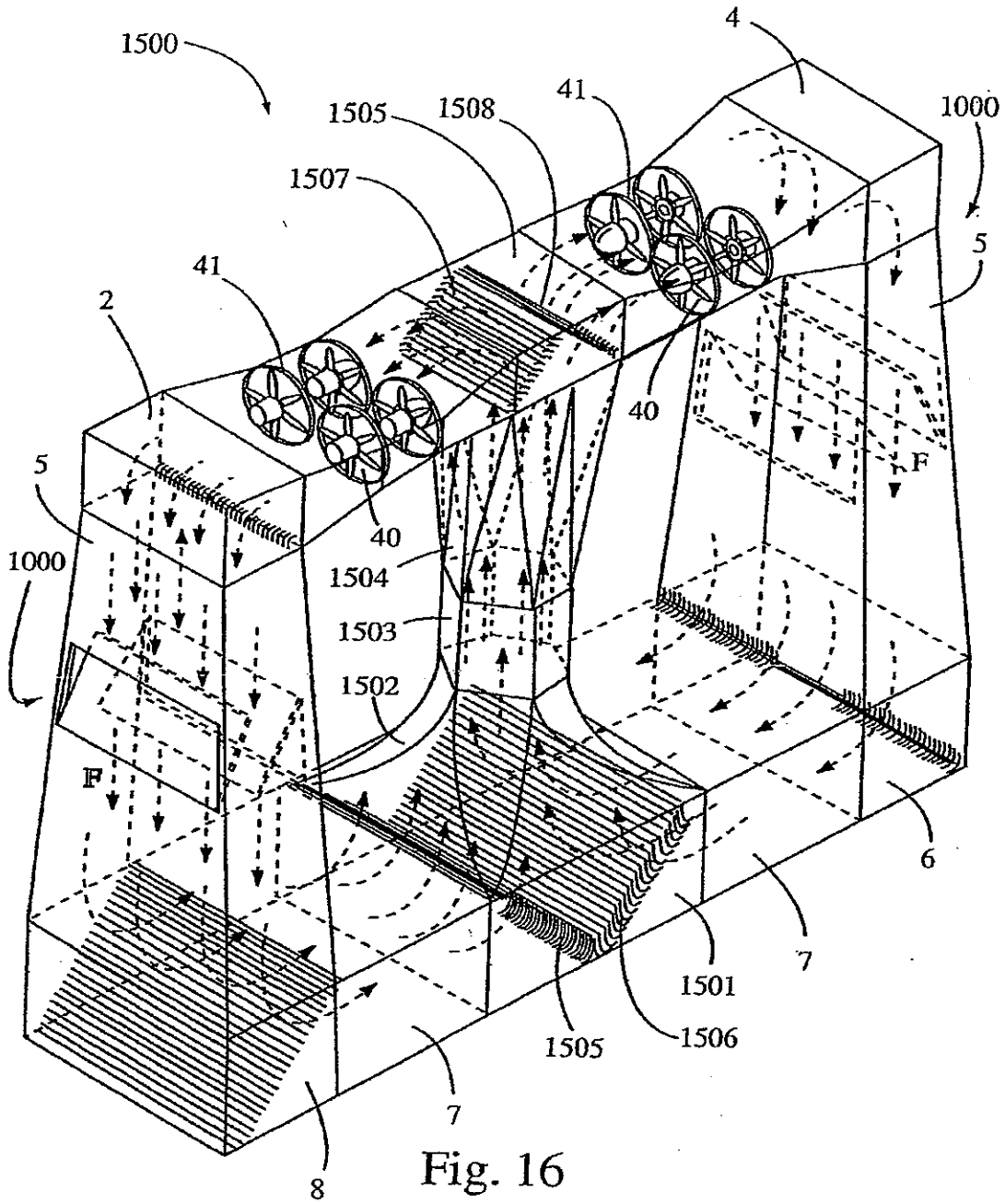
1500
4
1505
1508
41
1000
1507
41
5
2
40
F
5
40
1504
1000
1503
1502
F
6
7
1501
1505
1506
7
8

Fig. 16

Fig. 17

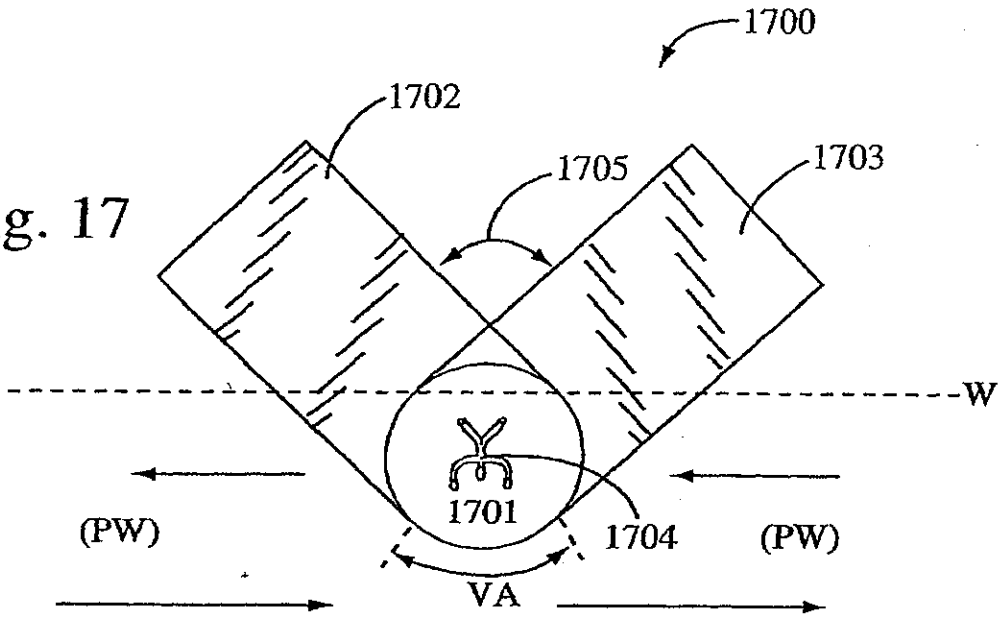
1700
1702
1705
1703
W
1701
1704
(PW)
(PW)
VA

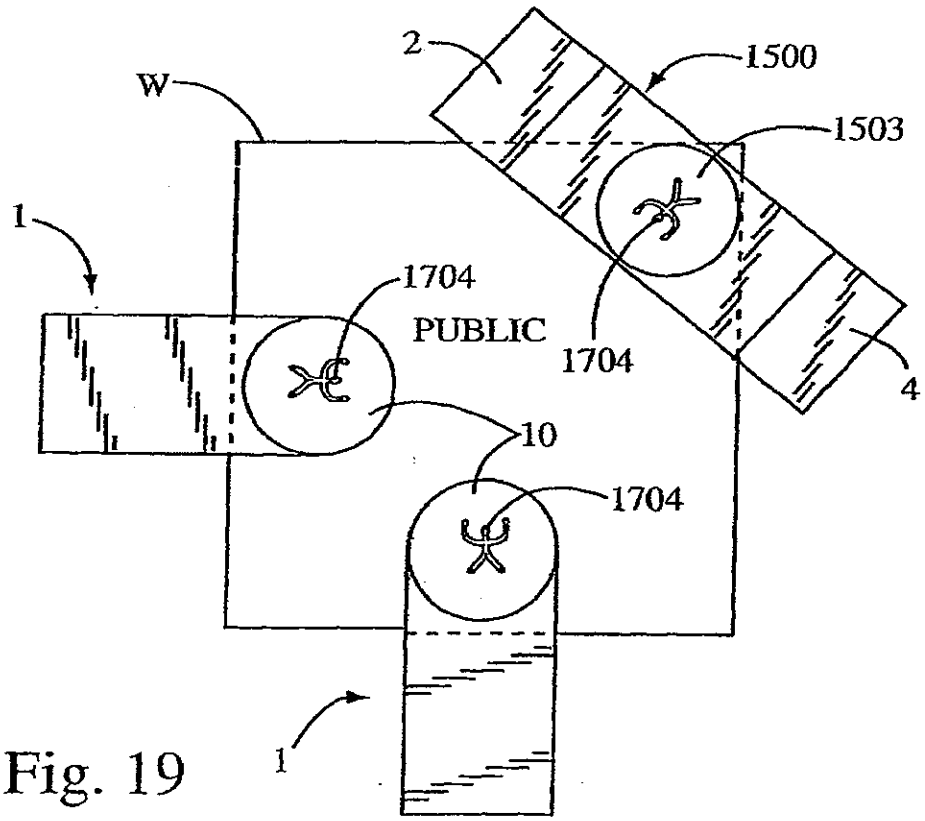
2
1500
W
1503
1
1704
PUBLIC
1704
4
10
1704
1

Fig. 19

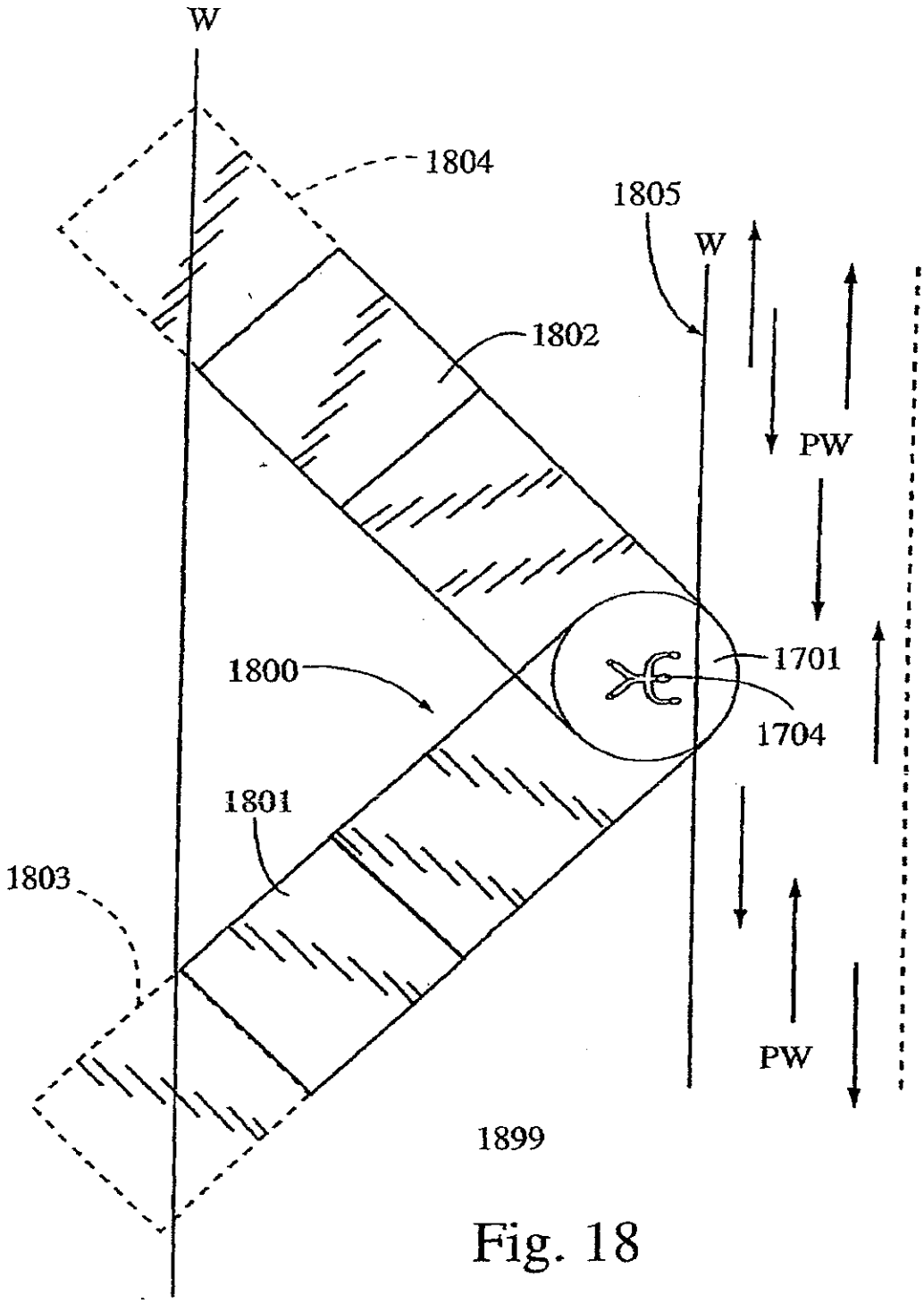

Fig. 18

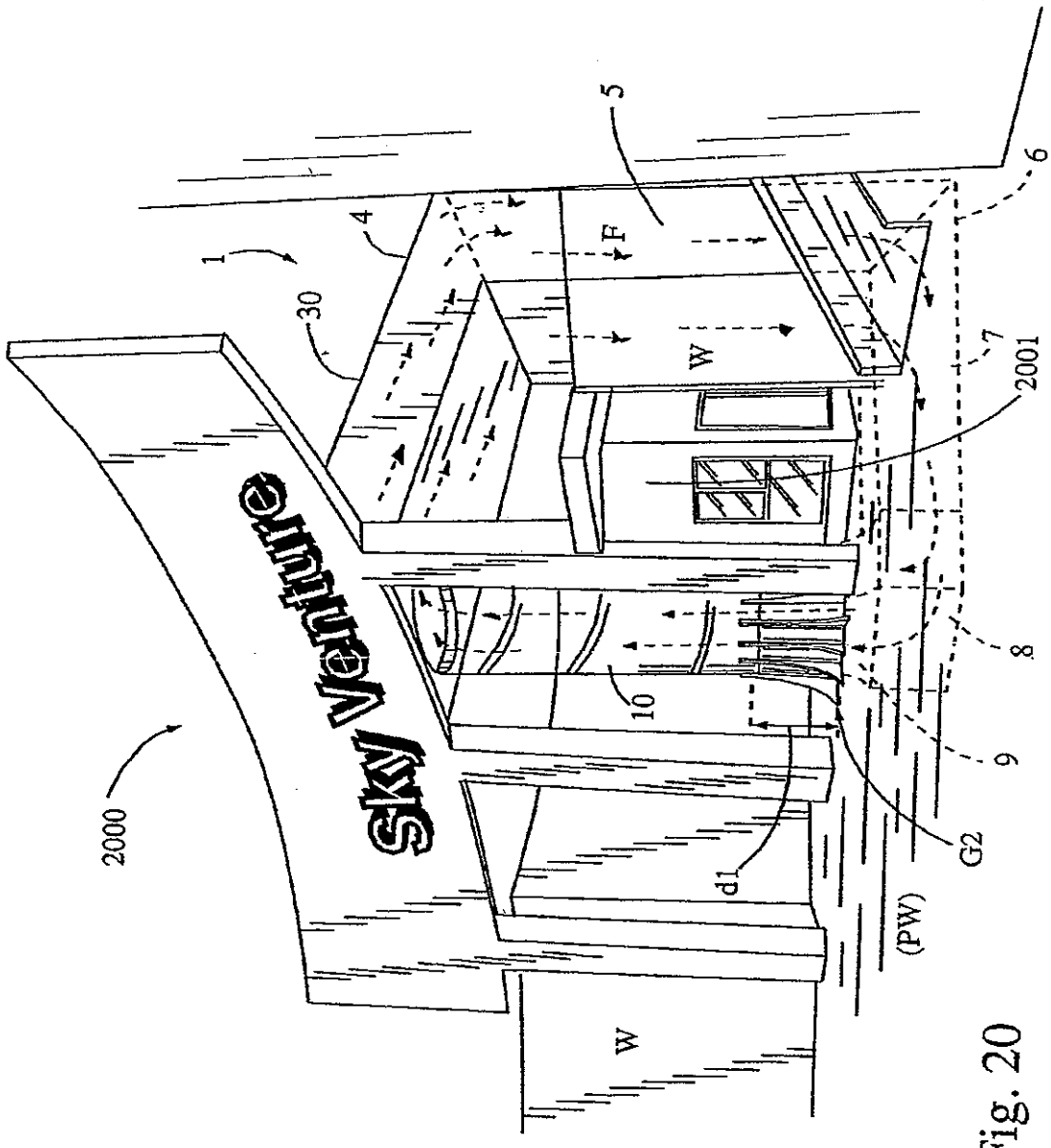

Fig. 20

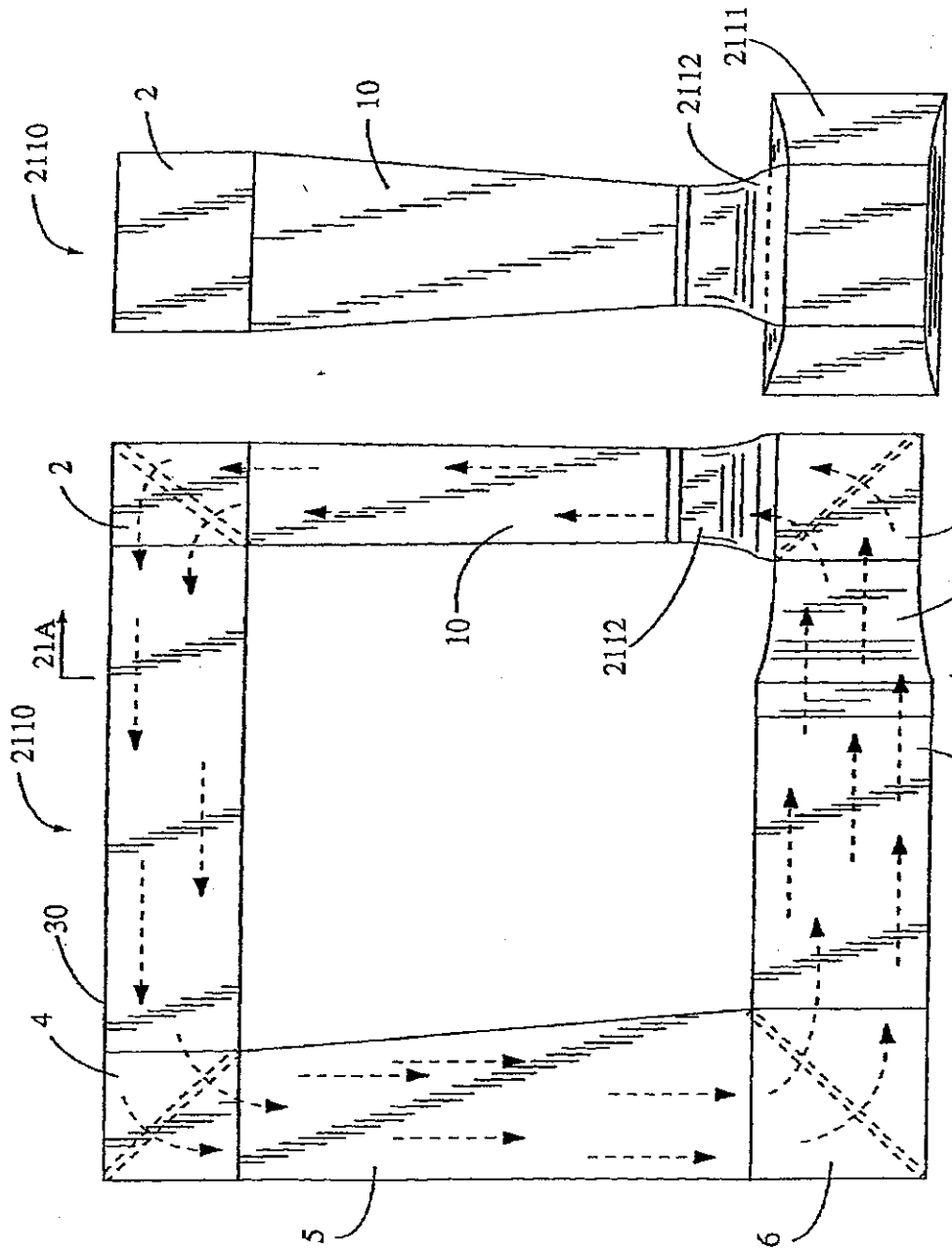

Fig. 21A

Fig. 21

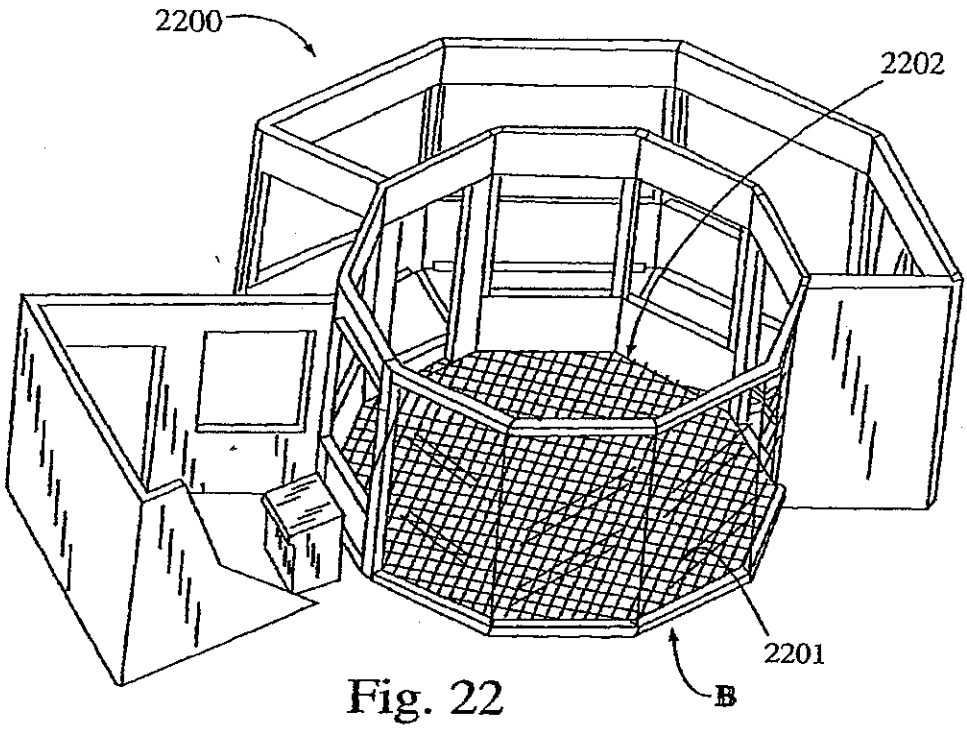

Fig. 22

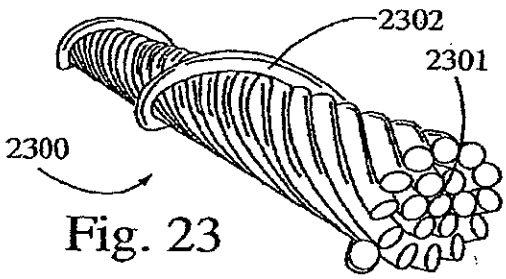

Fig. 23

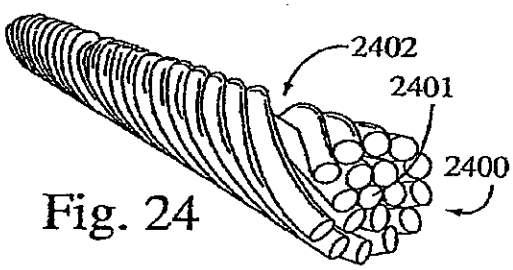

Fig. 24

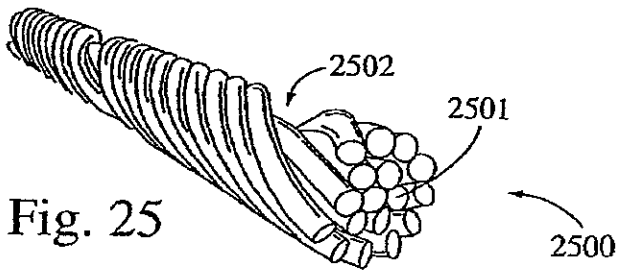

Fig. 25

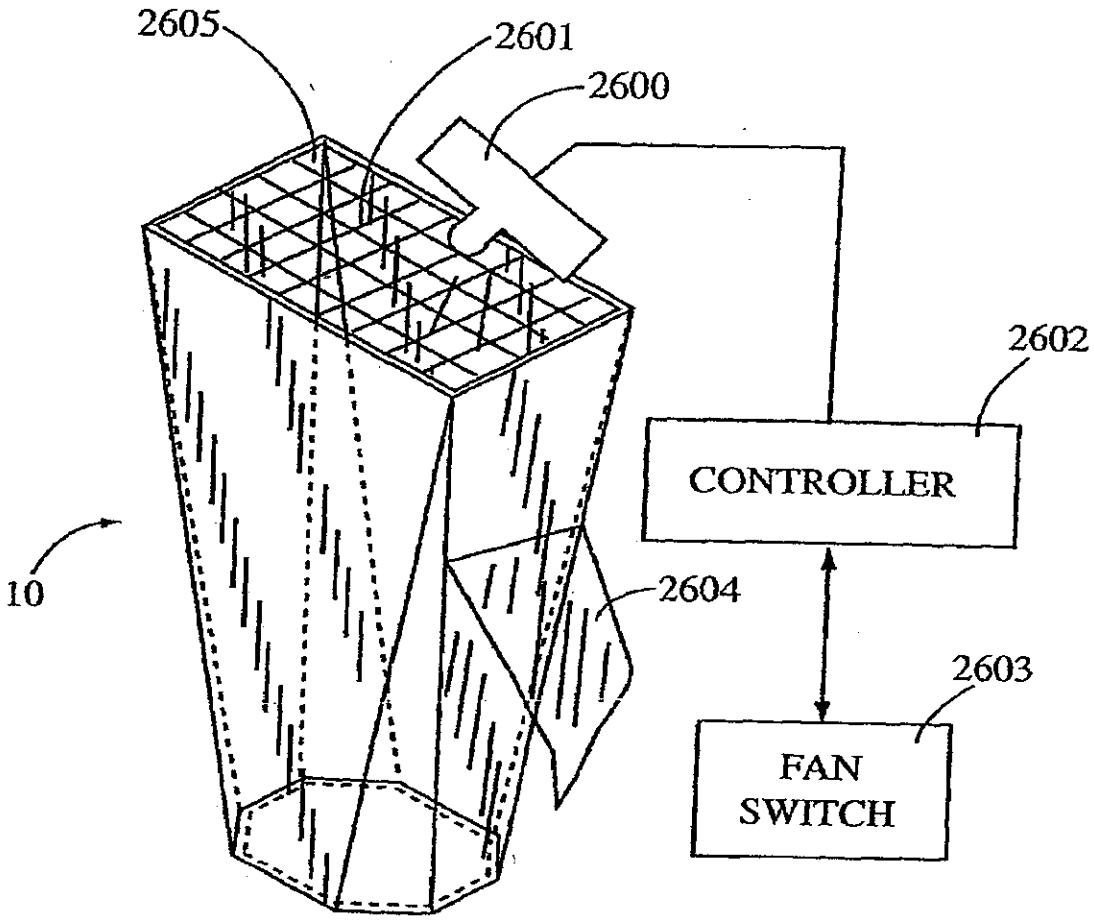

Fig. 26

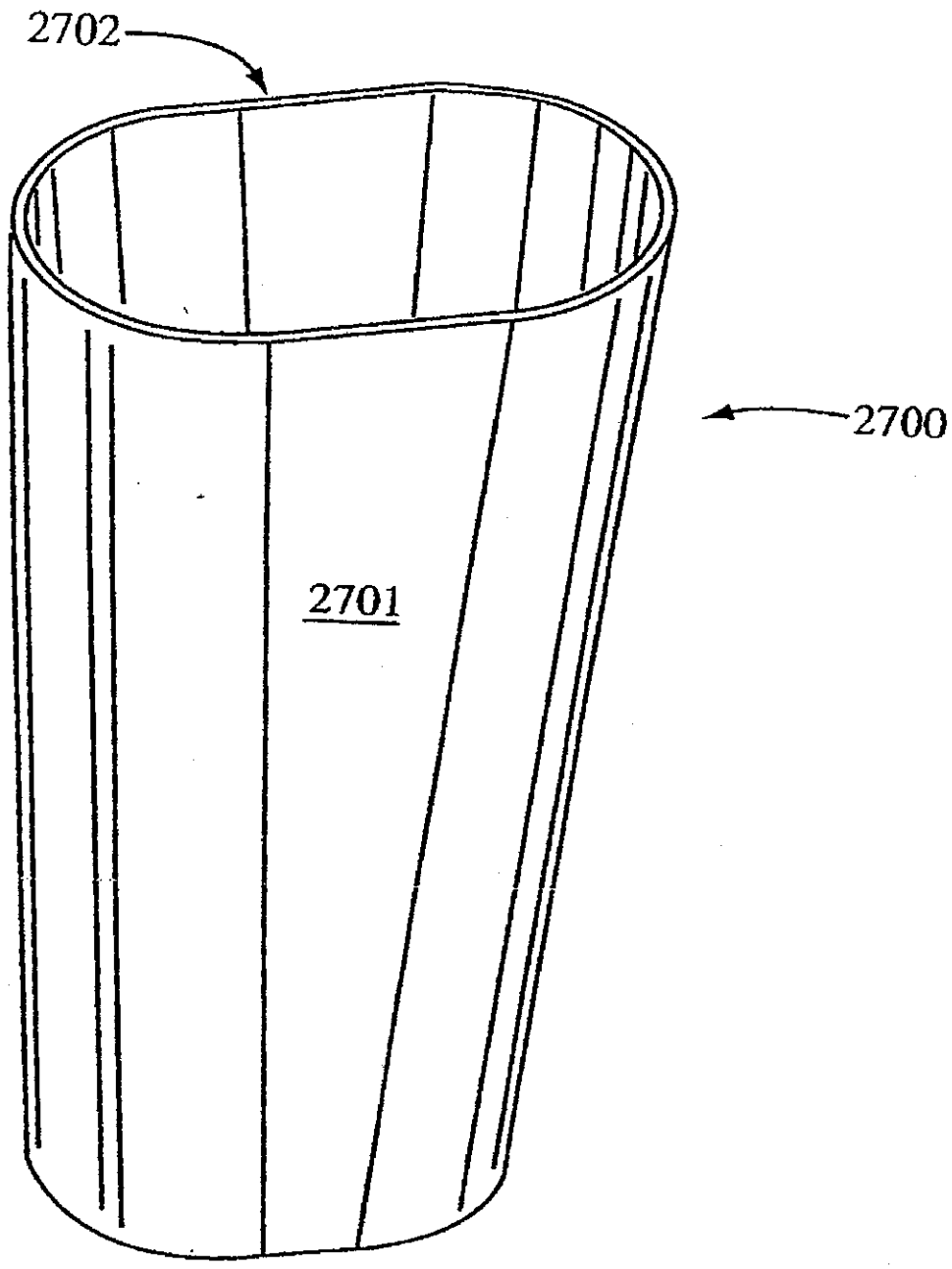

Fig. 27

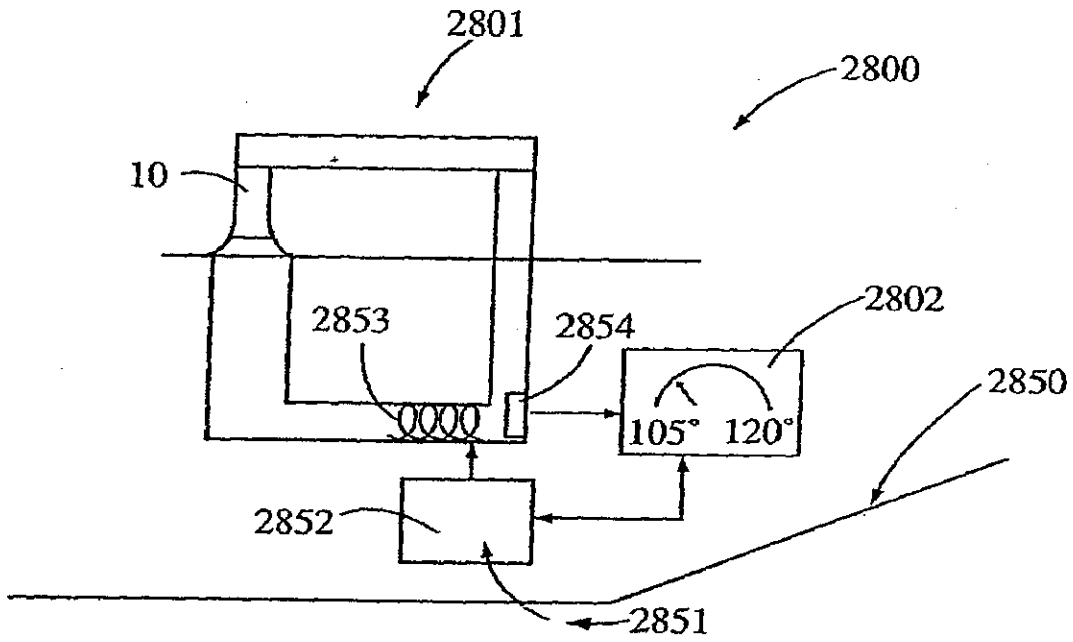

Fig. 28