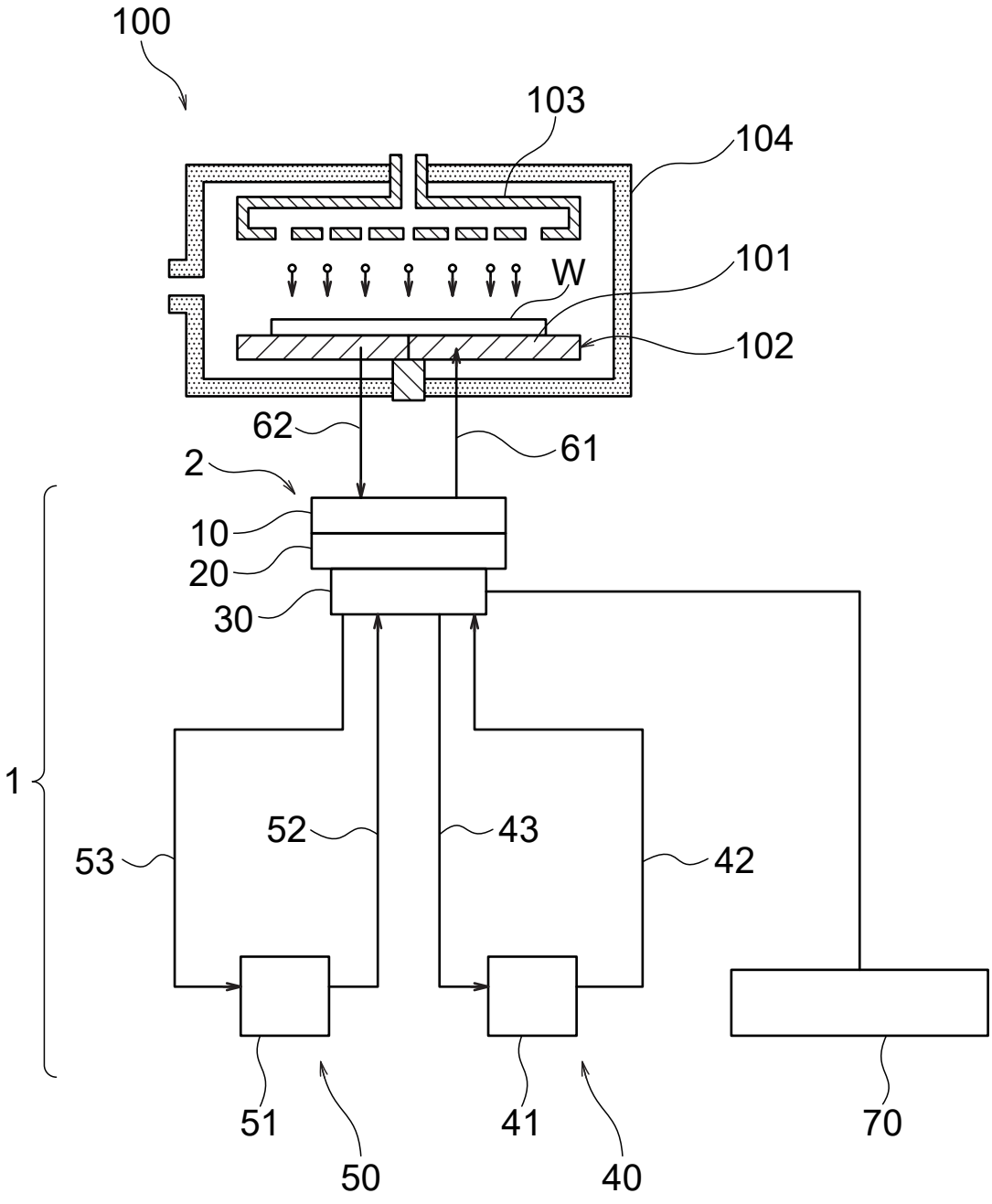

FIG. 1

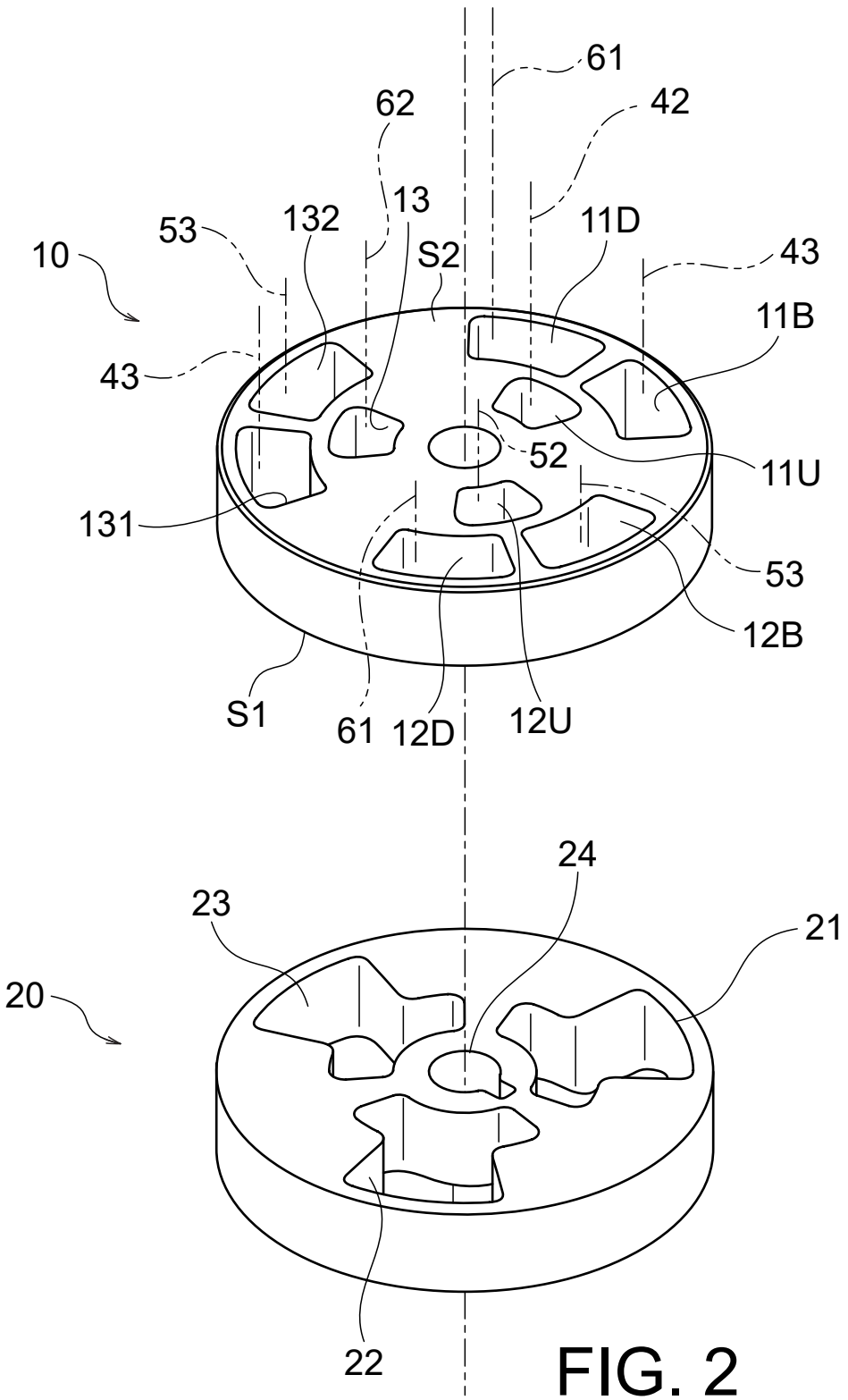
61
62
42
13
132
53
11D
10
S2
43
11B
43
52
11U
131
53
12B
S1
61
12D
12U
24
23
21
20
22

FIG. 2

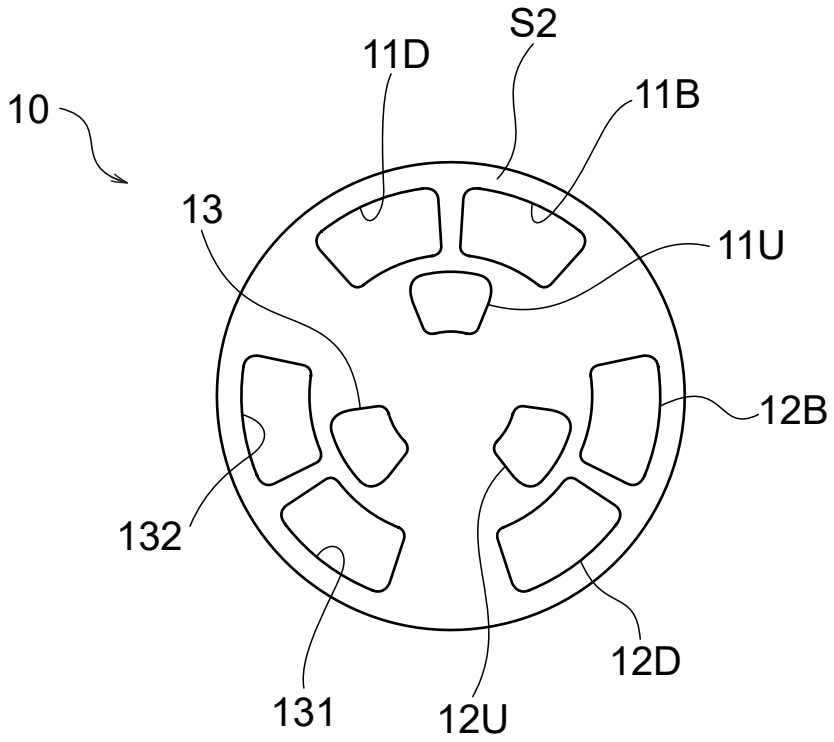

FIG. 3A

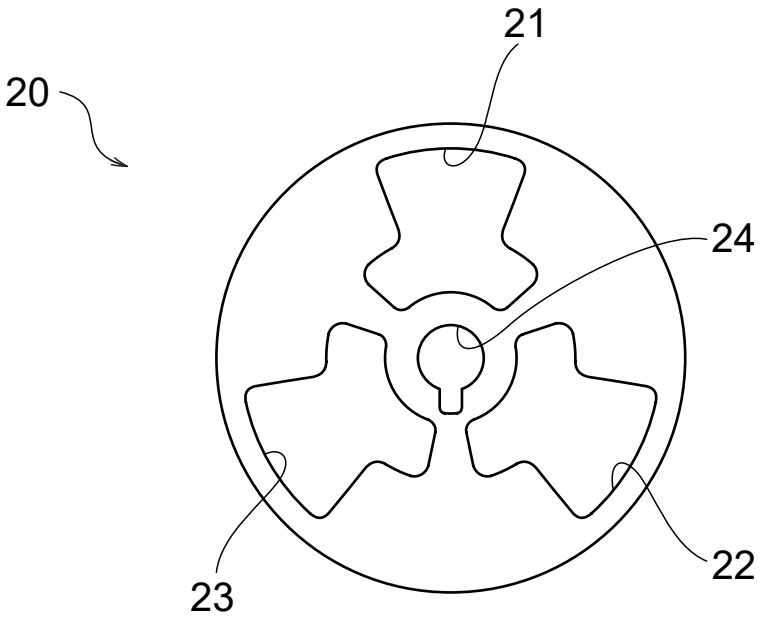

FIG. 3B

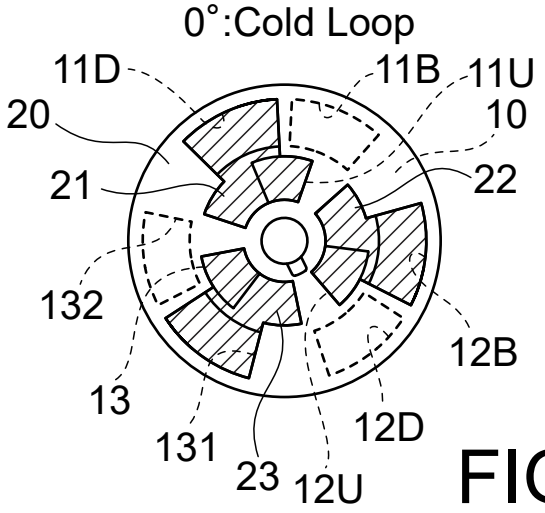

FIG. 4A

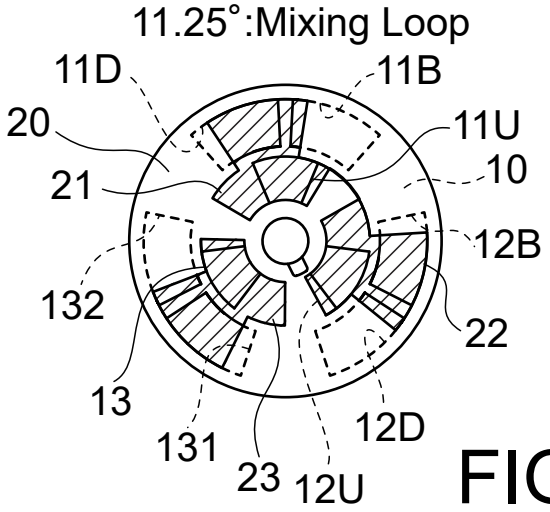

FIG. 4B

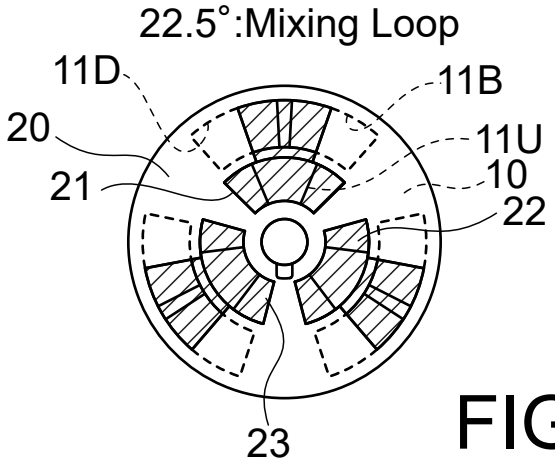

FIG. 4C

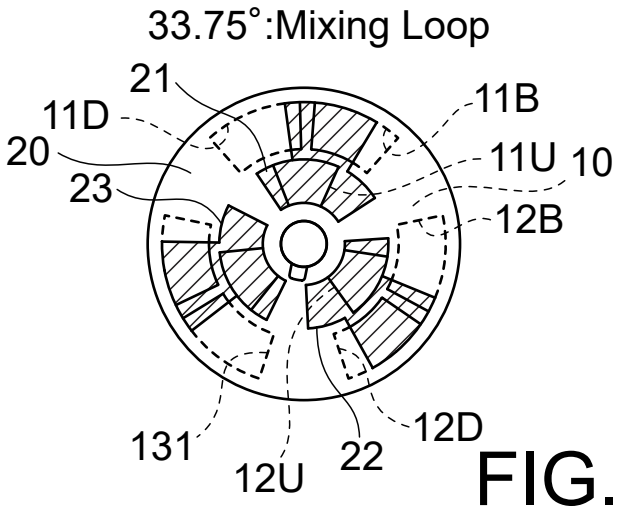
33.75°:Mixing Loop
21
11D
20
23
11B
11U
10
12B
131
12U
22
12D

FIG. 4D

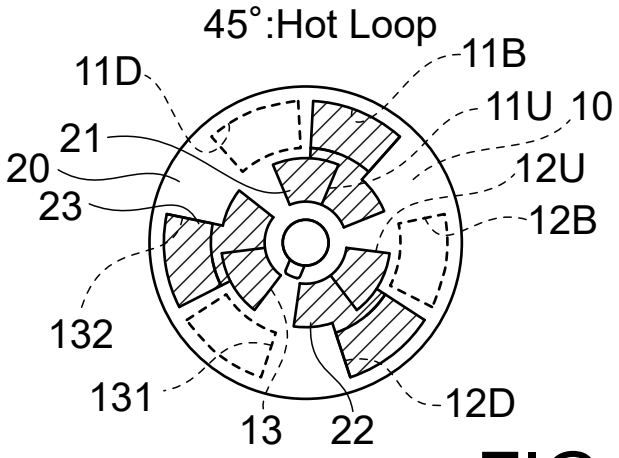
45°:Hot Loop
11D
21
20
23
11B
11U
10
12U
12B
132
131
13
22
12D

FIG. 4E

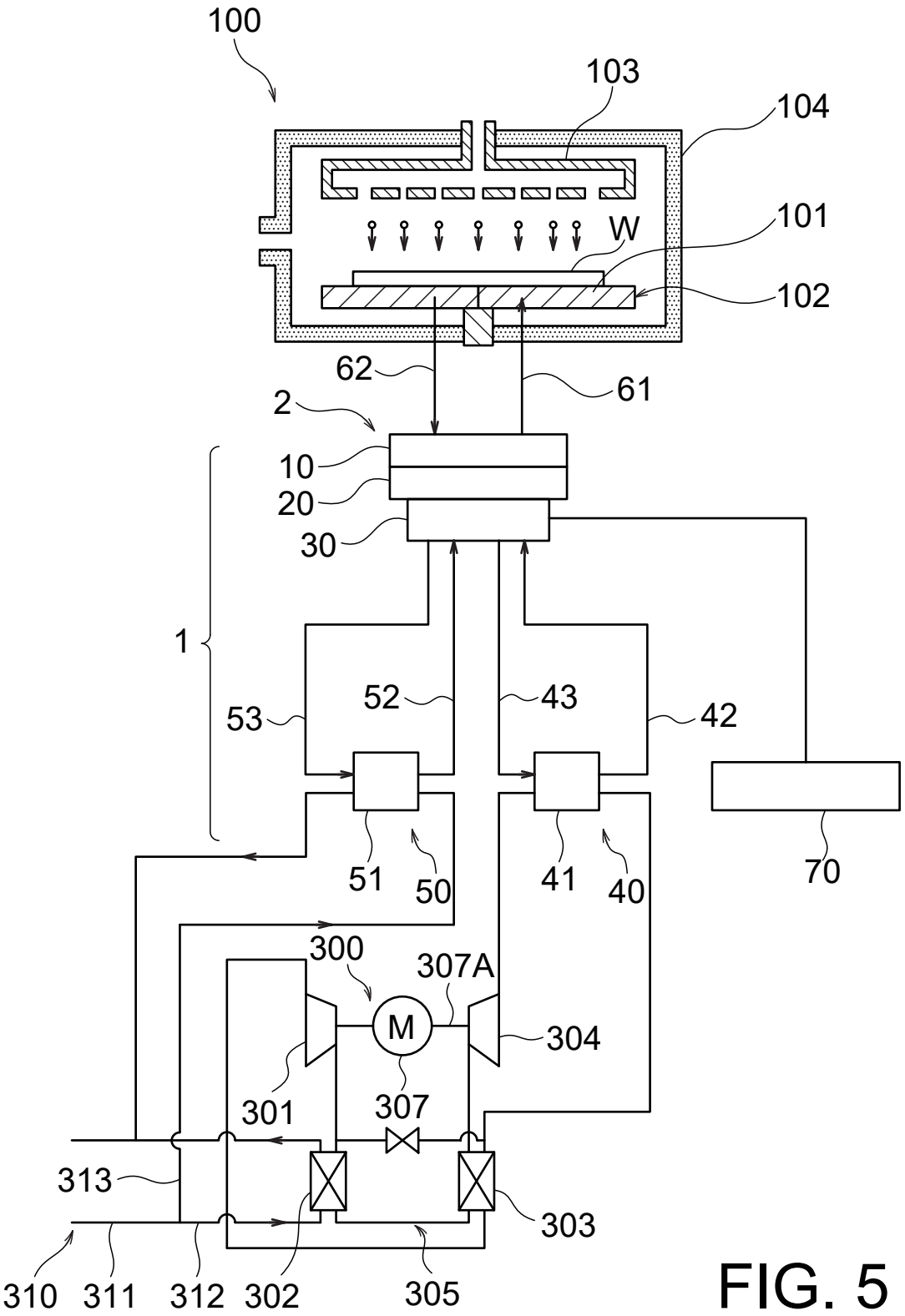
100
103
104
101
W
102
62
61
2
10
20
30
1
53
52
43
42
51
50
41
40
70
300
307A
M
304
301
307
313
303
310
311
312
302
305

FIG. 5

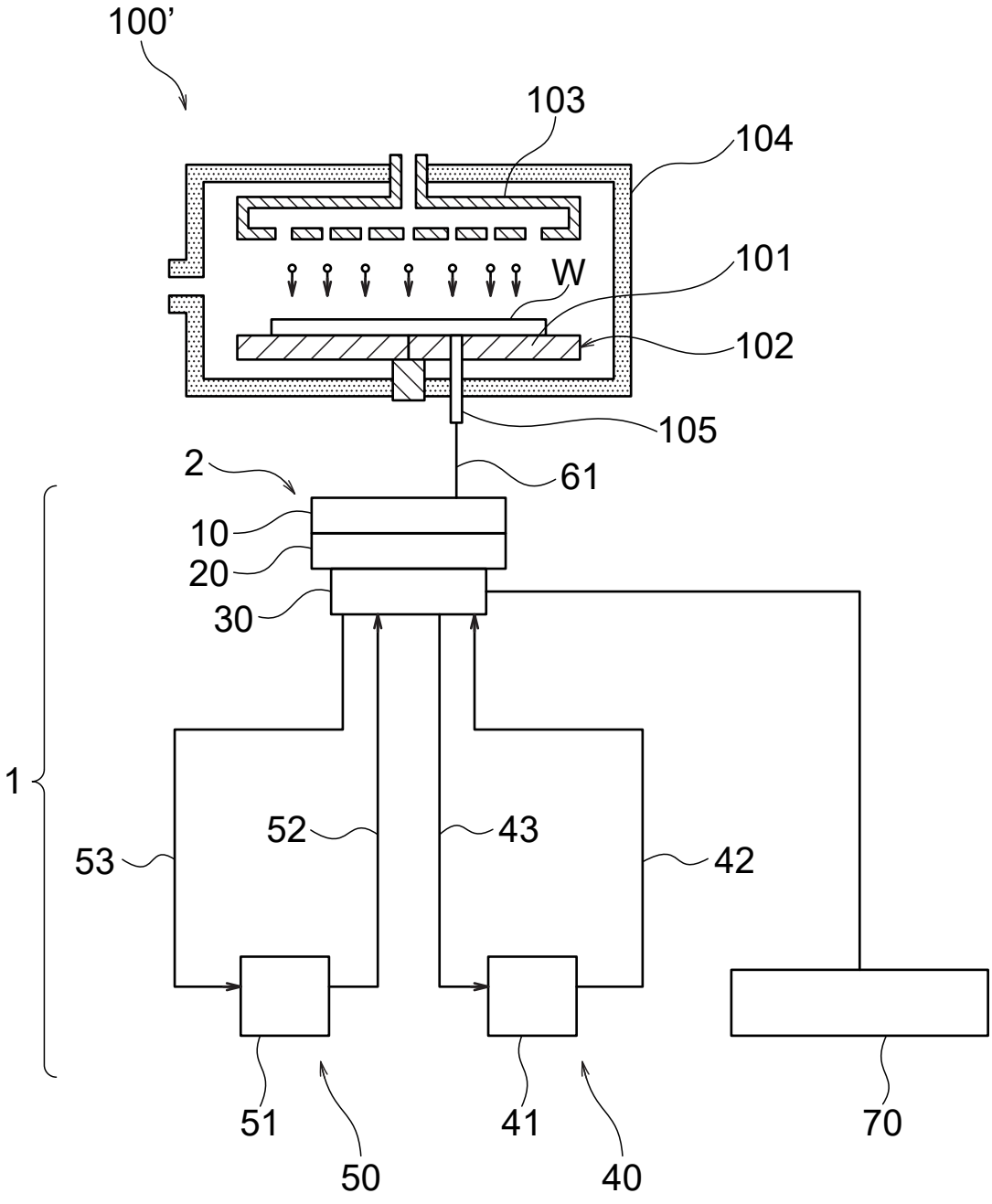

FIG. 6

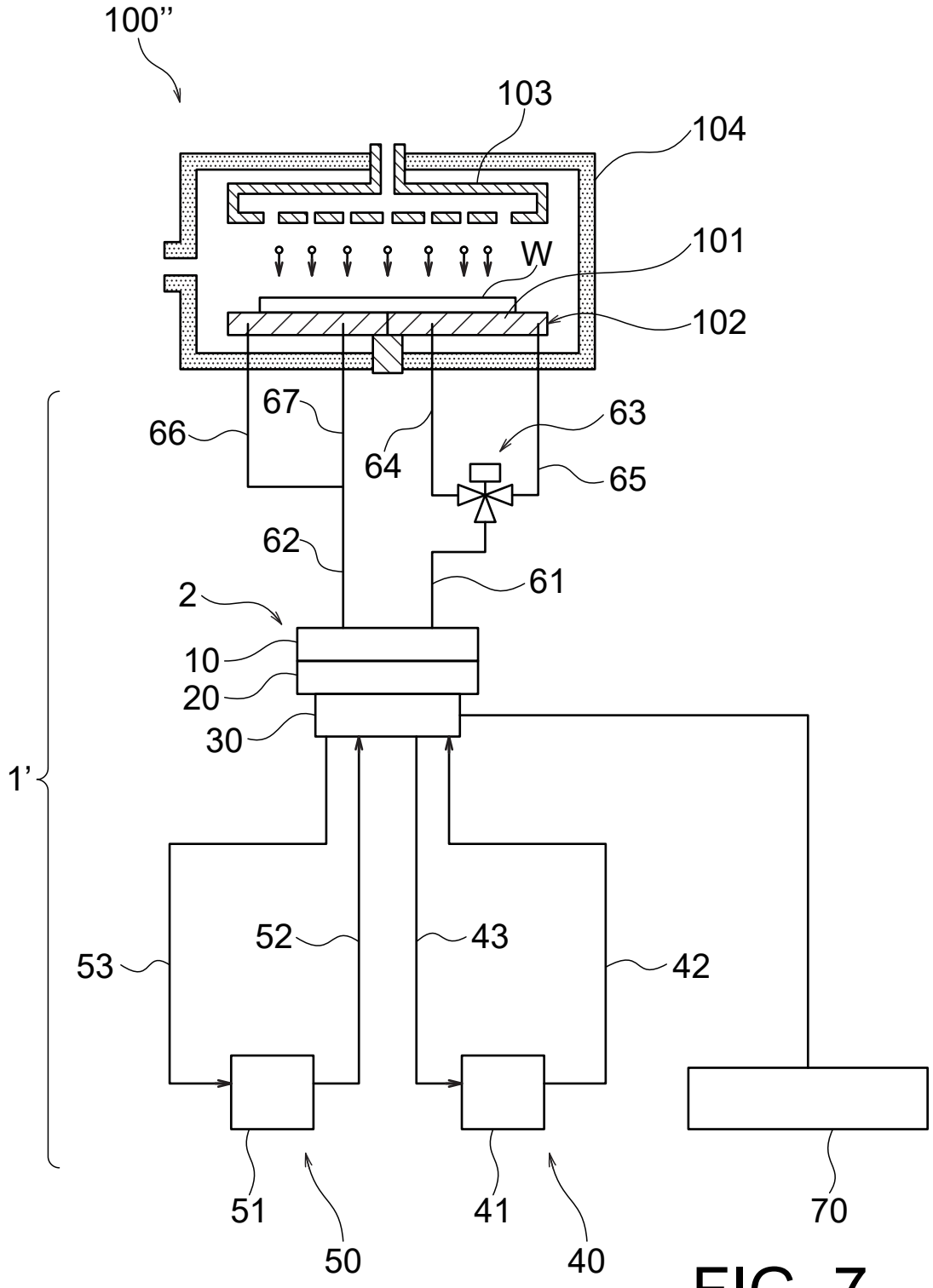
100''
103
104
101
W
102
67
66
64
63
65
62
61
2
10
20
30
1'
53
52
43
42
51
50
41
40
70

FIG. 7

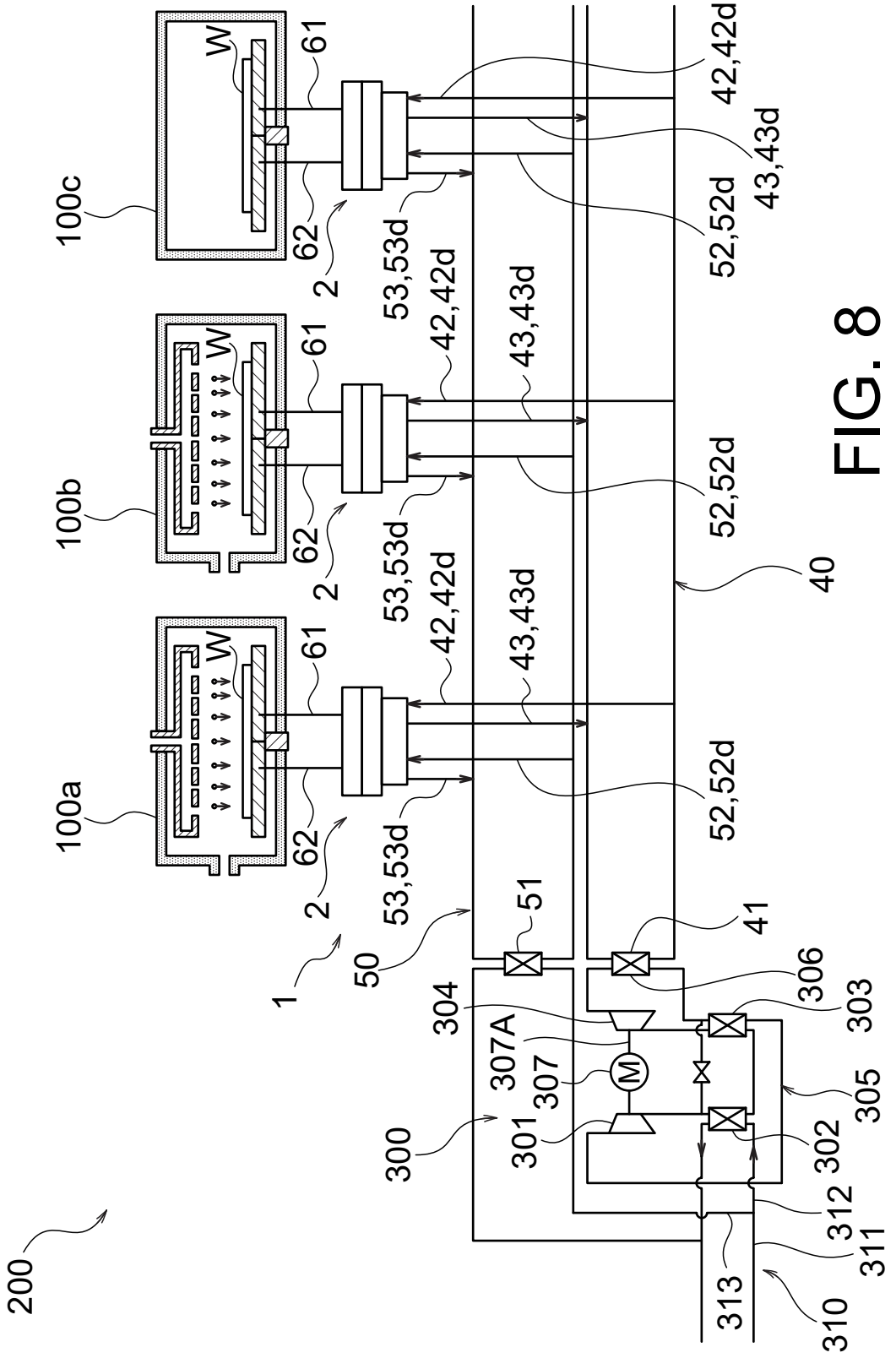
200
100a
100b
100c
W
61
62
2
1
50
53,53d
42,42d
43,43d
52,52d
40
41
51
304
307A
307
M
301
300
303
306
305
302
312
311
313
310

FIG. 8