9801970-6

RECEIVED
04 MAY 1998
REGISTRY OF PATENTS & INTERNS SINGAPORE
RTMP COPY

世界知的所有権機関
国際事務局

PCT

特許協力条約に基づいて公開された国際出願

(51) 国際特許分類6 F04C 18/02	A1	(11) 国際公開番号 WO97/09534 (43) 国際公開日 1997年3月13日(13.03.97)

(21) 国際出願番号 PCT/JP96/02168

(22) 国際出願日 1996年8月1日(01.08.96)

(30) 優先権データ
特願平7/231607 1995年9月8日(08.09.95) JP

(71) 出願人（米国を除くすべての指定国について）
ダイキン工業株式会社(DAIKIN INDUSTRIES, LTD.)[JP/JP]
〒530 大阪府大阪市北区中崎西2丁目4番12号
梅田センタービル Osaka, (JP)
(72) 発明者；および
(75) 発明者／出願人（米国についてのみ）
梶原幹央(KAJIWARA, Mikio)[JP/JP]
芝本祥孝(SHIBAMOTO, Yoshitaka)[JP/JP]
〒592 大阪府堺市築港新町3丁12番地
ダイキン工業株式会社 堺製作所 臨海工場内 Osaka, (JP)
(74) 代理人
弁理士 青山 葆, 外(AOYAMA, Tamotsu et al.)
〒540 大阪府大阪市中央区城見1丁目3番7号
IMPビル 青山特許事務所 Osaka, (JP)

(81) 指定国 CN, KR, SG, US, 欧州特許 (AT, BE, CH, DE, DK, ES, FI, FR, GB, GR, IE, IT, LU, MC, NL, PT, SE).

添付公開書類
国際調査報告書

(54)Title: **HIGH-PRESSURE DOME TYPE COMPRESSOR**

(54)発明の名称 高圧ドーム型圧縮機

(57) Abstract

A high-pressure dome type compressor in which a compression factor (CF) having a fixed scroll (3) and a movable scroll (7) and a motor (M) having a driving shaft (4) for driving the compression factor are disposed in a high-pressure dome type sealed casing (1). An oil supply passageway (43) is formed in the driving shaft (4) for supplying lubricant from an oil reservoir (14) provided in a bottom portion of the sealed casing (1) to a sliding portion, and discharge gas passageways (42, 74) are formed in the movable scroll (7) and the driving shaft (4) for discharging discharge gas compressed in a compression chamber (15) of the compression factor (CF) into the sealed casing (1). In order to cool lubricant by discharge gas while lubricant is prevented from being discharged together with discharge gas, the discharge gas passageway (42) and the oil supply passageway (43) both formed in the driving shaft (4) are formed such that they are partitioned from each other.

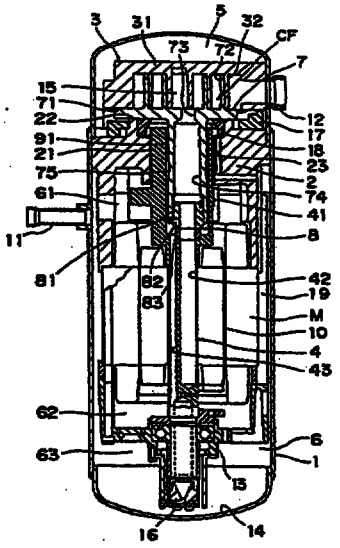

（５７）要約

油がガスと共に排出されることなく、しかも摺動部へ供給される油を駆動軸内を通過する間に吐出ガスで良好に冷却できる高圧ドーム形圧縮機が提供される。密閉ケーシング（１）内に配設するモータ（Ｍ）の駆動軸（４）と、該駆動軸（４）により駆動される圧縮要素（ＣＦ）の可動スクロール（７）とに、圧縮要素（ＣＦ）の圧縮室（１５）で圧縮された圧縮流体をケーシング（１）内に吐出する吐出ガス通路（４２，７４）を形成する。駆動軸（４）にケーシング（１）底部の油溜（１４）から汲み上げられた油の給油通路（４３）を吐出ガス通路（４２）とは区画して形成する。

情報としての用途のみ
ＰＣＴに基づいて公開される国際出願をパンフレット第一頁にＰＣＴ加盟国を同定するために使用されるコード

AL	アルバニア	DE	ドイツ	LI	リヒテンシュタイン	PL	ポーランド
AM	アルメニア	DK	デンマーク	LK	スリランカ	PT	ポルトガル
AT	オーストリア	EE	エストニア	LR	リベリア	RO	ルーマニア
AU	オーストラリア	ES	スペイン	LS	レソト	RU	ロシア連邦
AZ	アゼルバイジャン	FI	フィンランド	LT	リトアニア	SD	スーダン
BA	ボスニア・ヘルツェゴビナ	FR	フランス	LU	ルクセンブルグ	SE	スウェーデン
BB	バルバドス	GA	ガボン	LV	ラトヴィア	SG	シンガポール
BE	ベルギー	GB	イギリス	MC	モナコ	SI	スロヴェニア
BF	ブルギナ・ファソ	GE	グルジア	MD	モルドヴァ共和国	SK	スロヴァキア
BG	ブルガリア	GN	ギニア	MG	マダガスカル	SL	シエラレオネ
BJ	ベナン	GR	ギリシャ	MK	マケドニア旧ユーゴスラヴィア共和国	SN	セネガル
BR	ブラジル	HU	ハンガリー	ML	マリ	SZ	スワジランド
BY	ベラルーシ	IE	アイルランド	MN	モンゴル	TD	チャド
CA	カナダ	IL	イスラエル	MR	モーリタニア	TG	トーゴ
CF	中央アフリカ共和国	IS	アイスランド	MW	マラウイ	TJ	タジキスタン
CG	コンゴ	IT	イタリア	MX	メキシコ	TM	トルクメニスタン
CH	スイス	JP	日本	NE	ニジェール	TR	トルコ
CI	コート・ジボアール	KE	ケニア	NL	オランダ	TT	トリニダード・トバゴ
CM	カメルーン	KG	キルギスタン	NO	ノールウェー	UA	ウクライナ
CN	中国	KP	朝鮮民主主義人民共和国	NZ	ニュー・ジーランド	UG	ウガンダ
CU	キューバ	KR	大韓民国			US	アメリカ合衆国
CZ	チェッコ共和国	KZ	カザフスタン			UZ	ウズベキスタン
						VN	ヴィェトナム