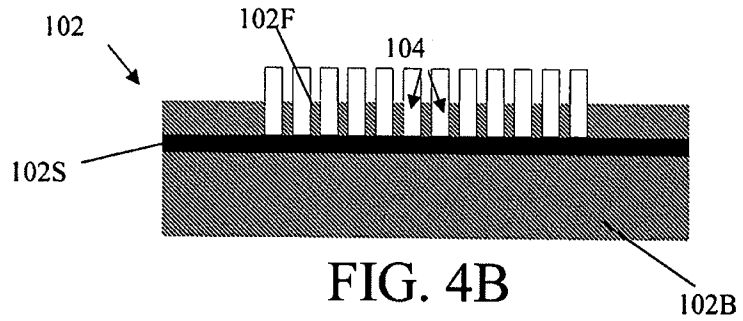

FIG. 4B

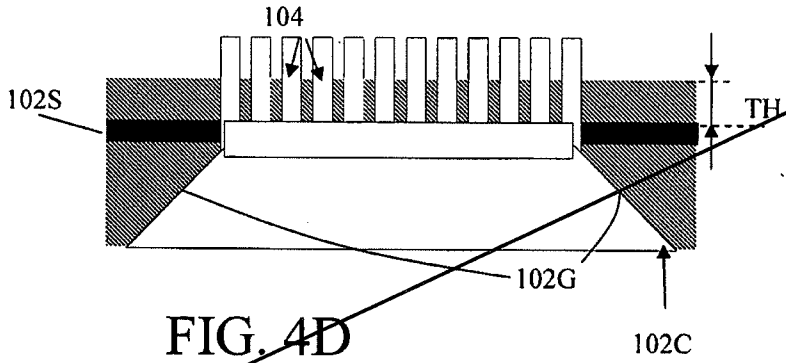

FIG. 4D

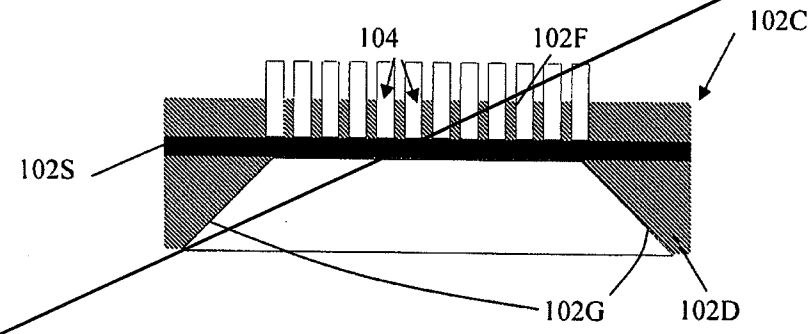

FIG. 4C

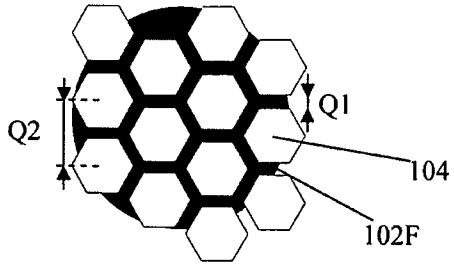

FIG. 4E

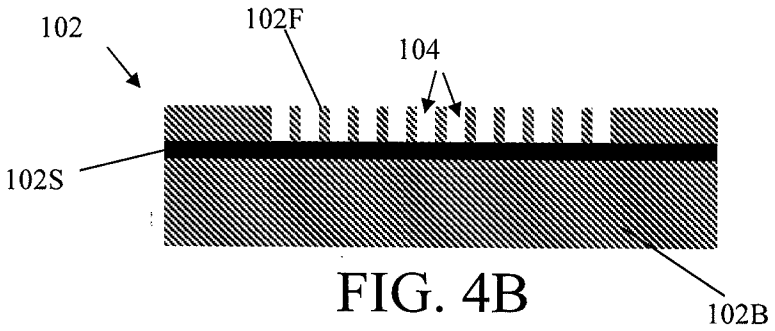

FIG. 4B

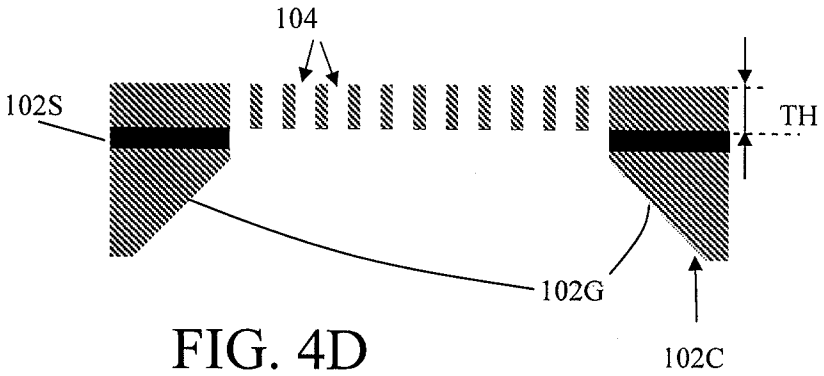

FIG. 4D

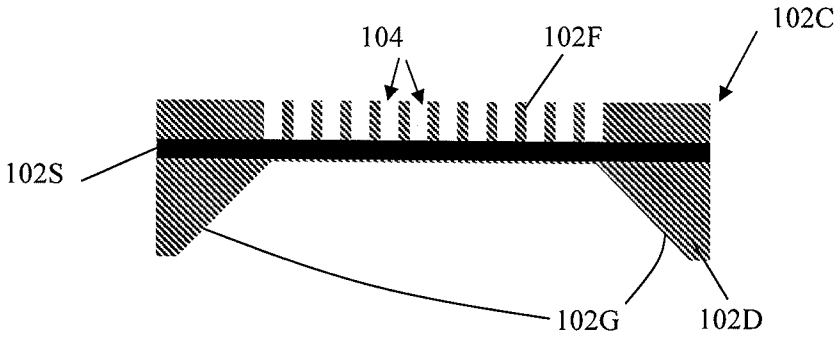

FIG. 4C

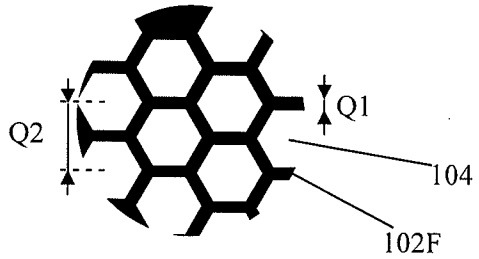

FIG. 4E