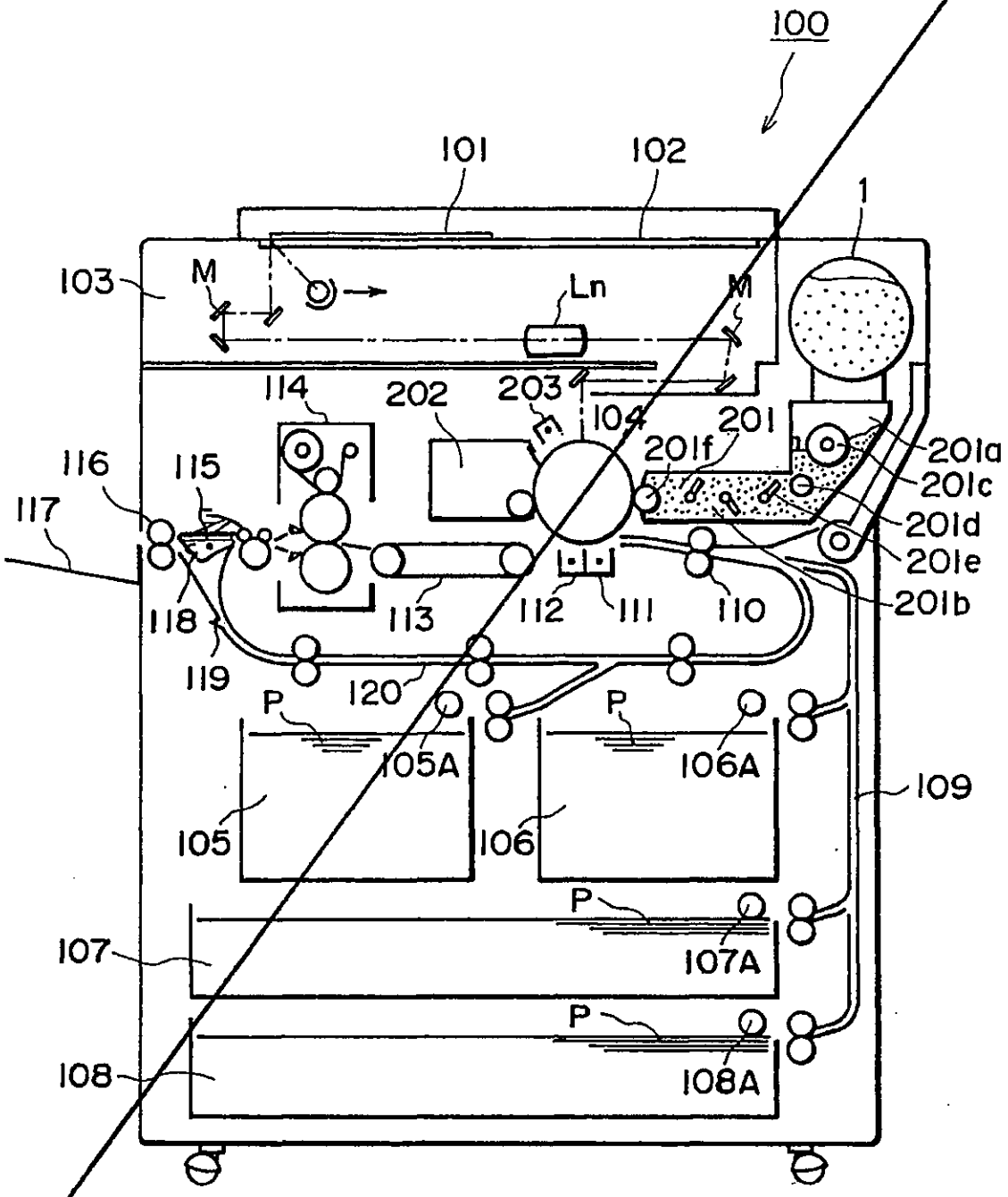
100
101
102
1
103
M
Ln
M
114
202
203
104
201
201a
201c
201d
201e
201b
201f
116
115
117
118
119
113
112
111
110
120
P
105A
P
106A
109
105
106
P
107A
107
P
108A
108

FIG. 1

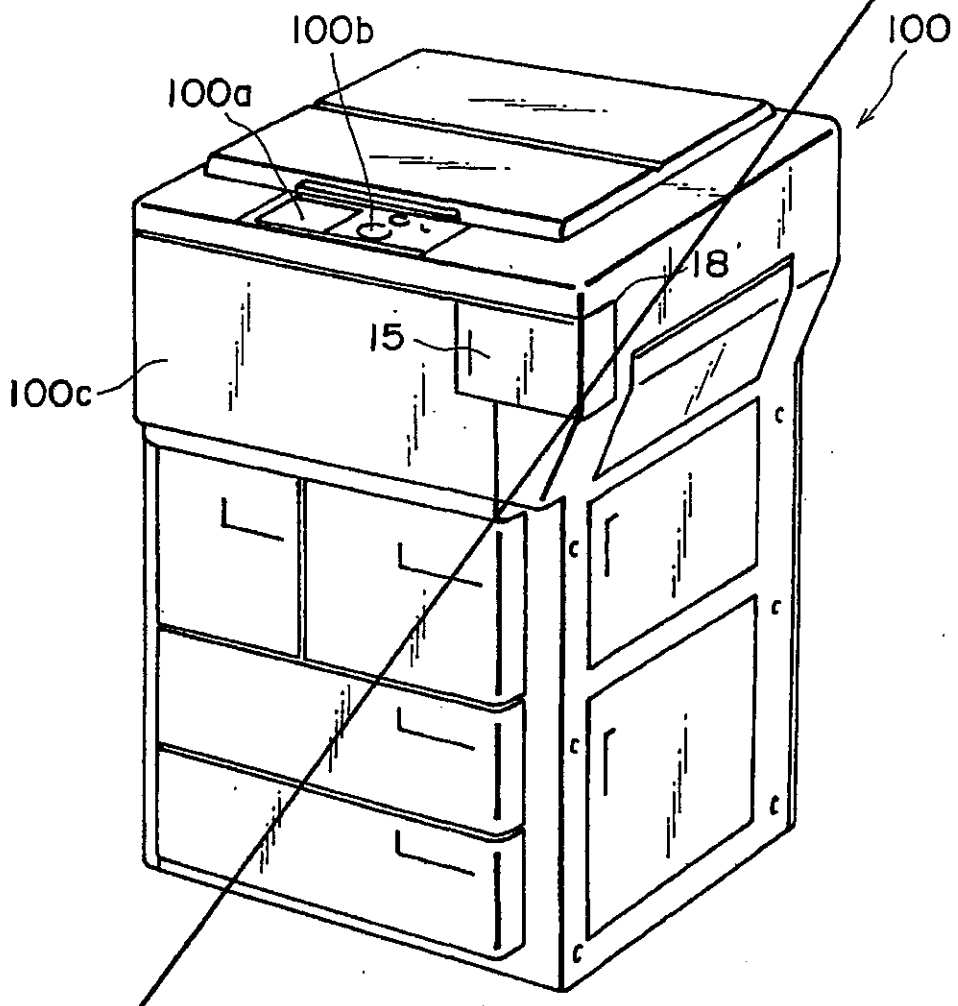

FIG. 2

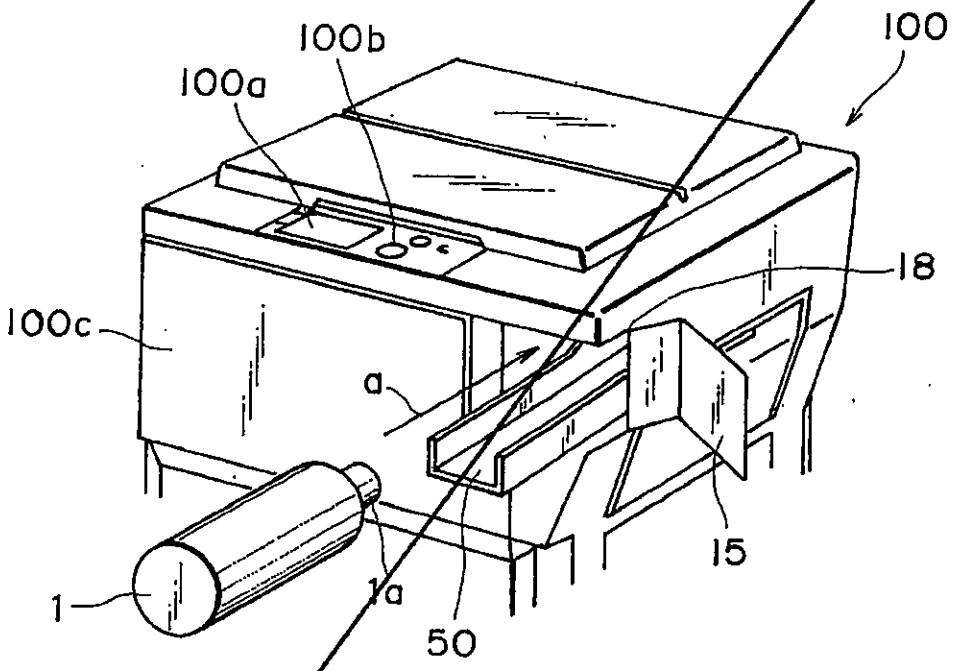

FIG. 3

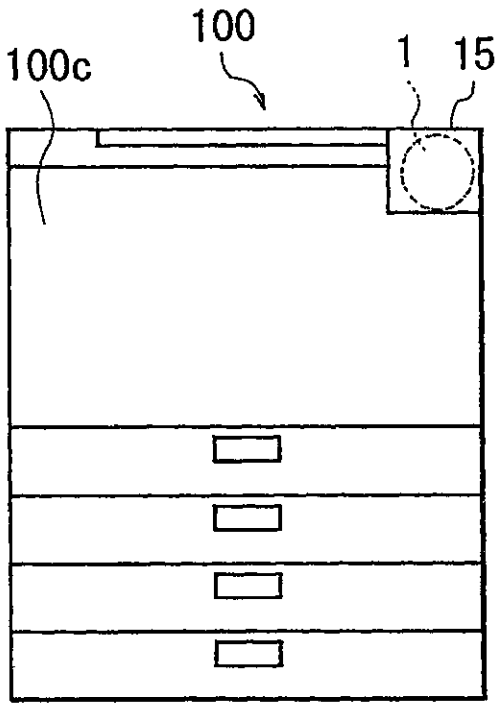

FIG. 4

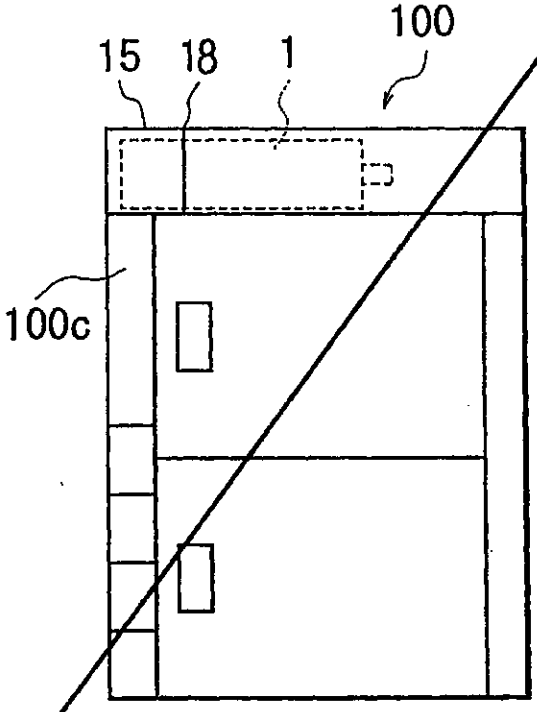

FIG. 5

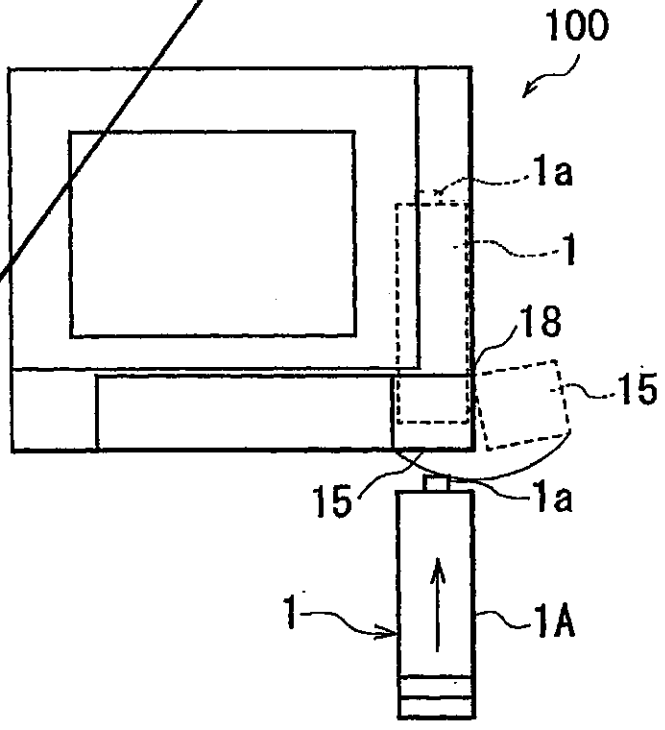

FIG. 6

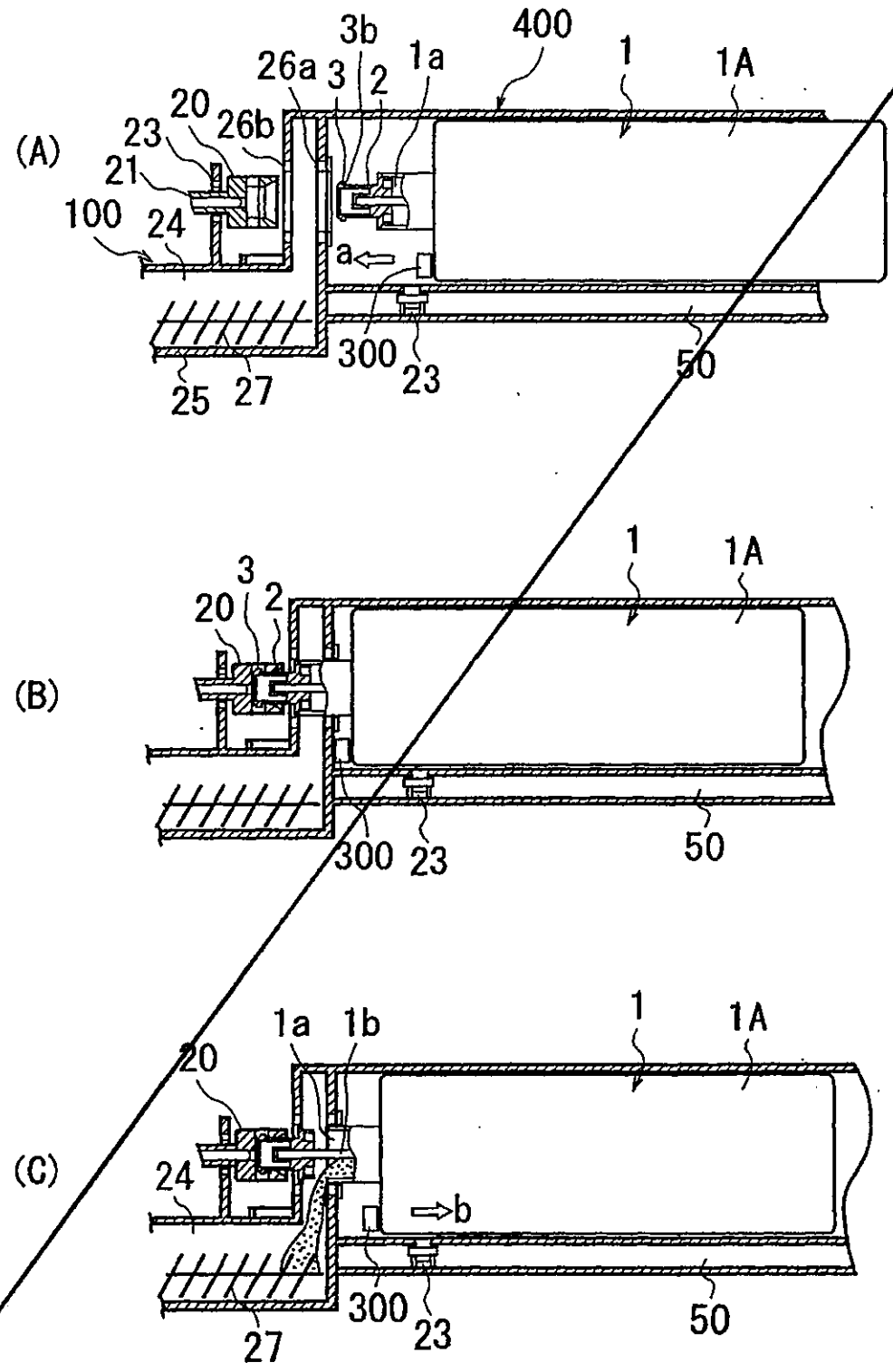
(A)
3b
400
1
1A
26a
3
2
1a
20
26b
23
21
100
24
a
300
23
50
25
27
(B)
1
1A
3
20
2
300
23
50
(C)
1a
1b
1
1A
20
24
b
300
23
50
27

FIG. 7

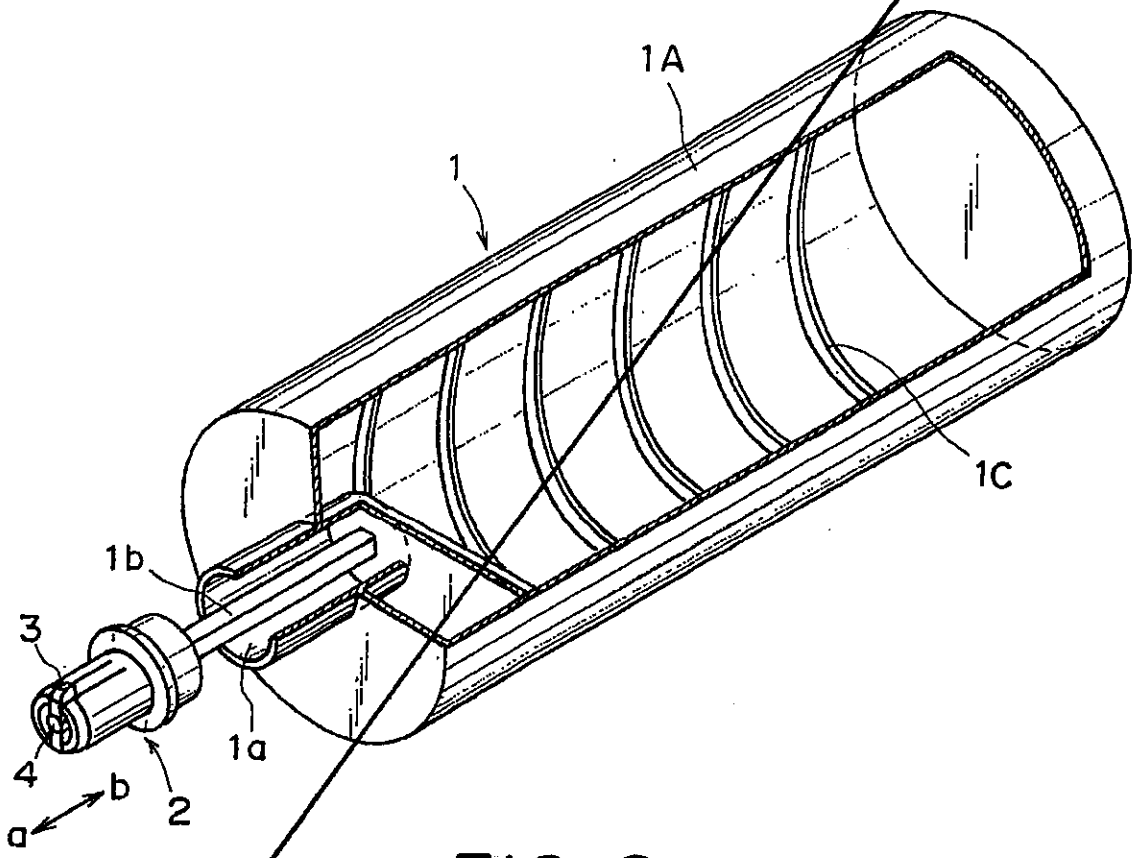

FIG. 8

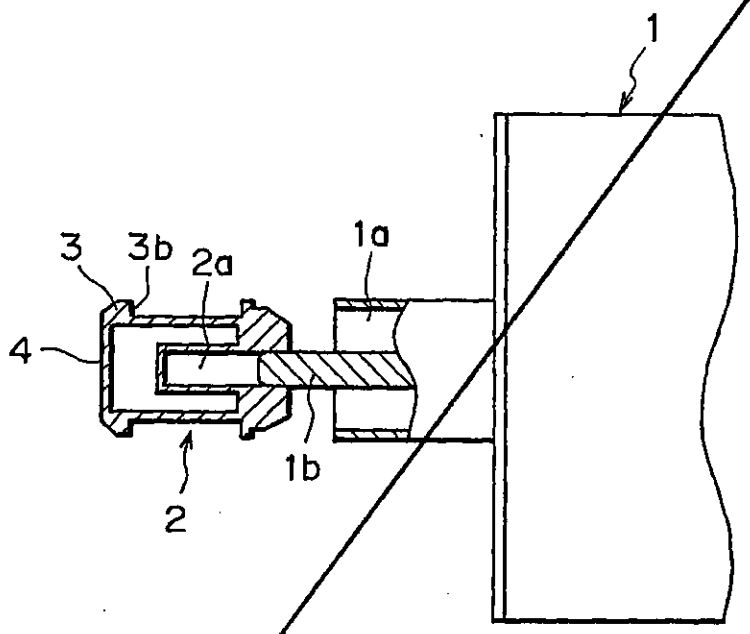

FIG. 9

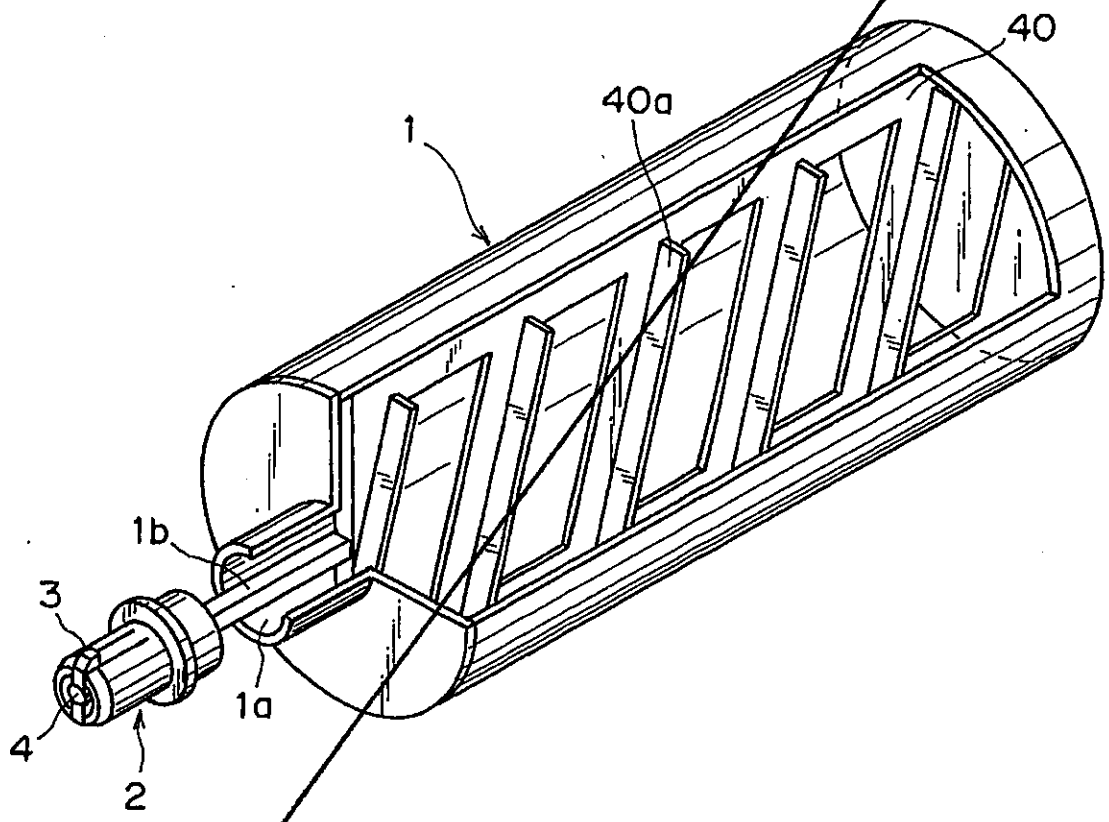

FIG. 10

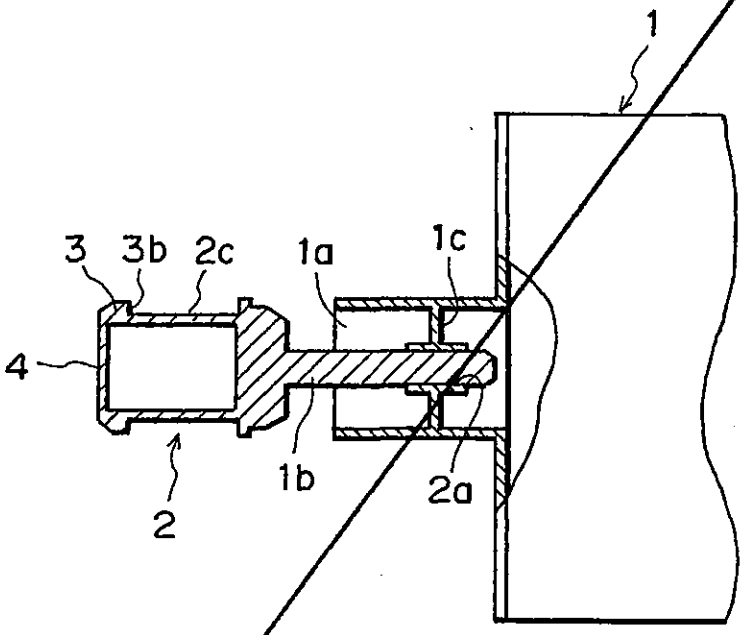

FIG. 11

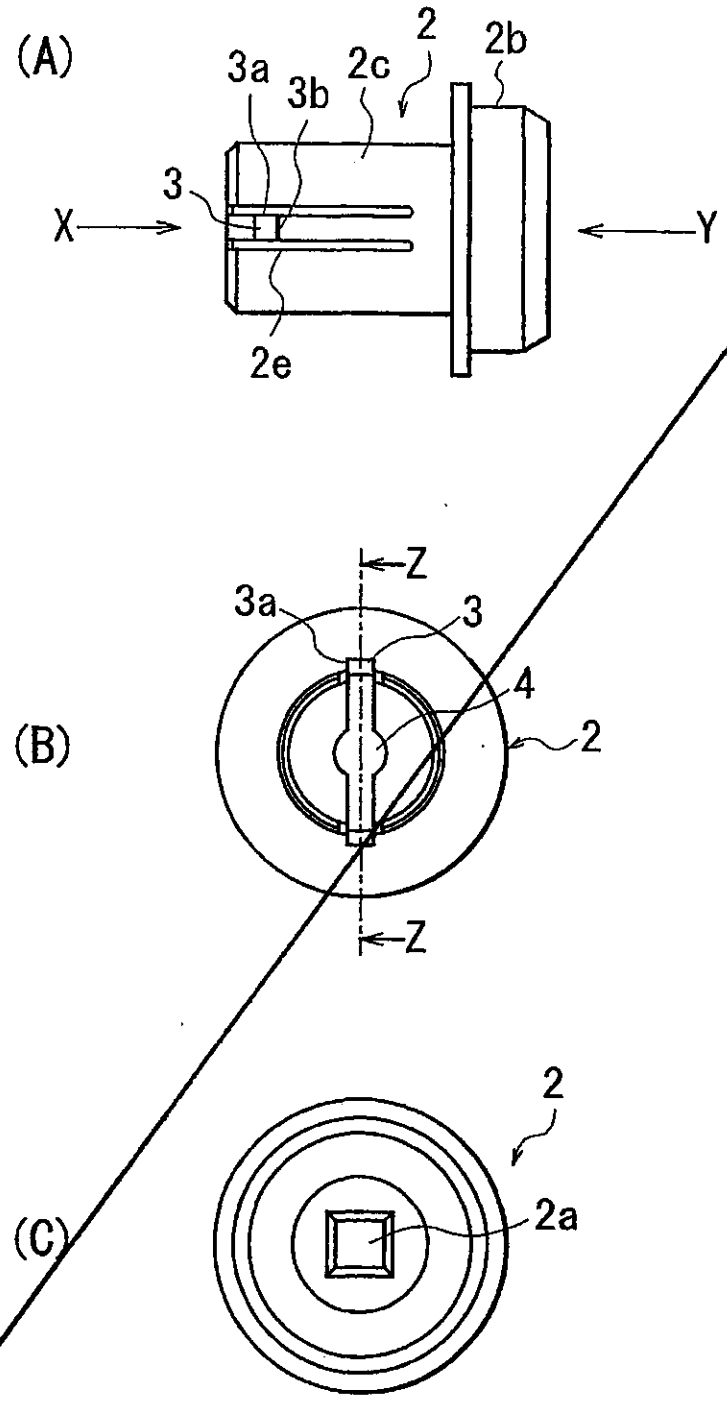

FIG. 12

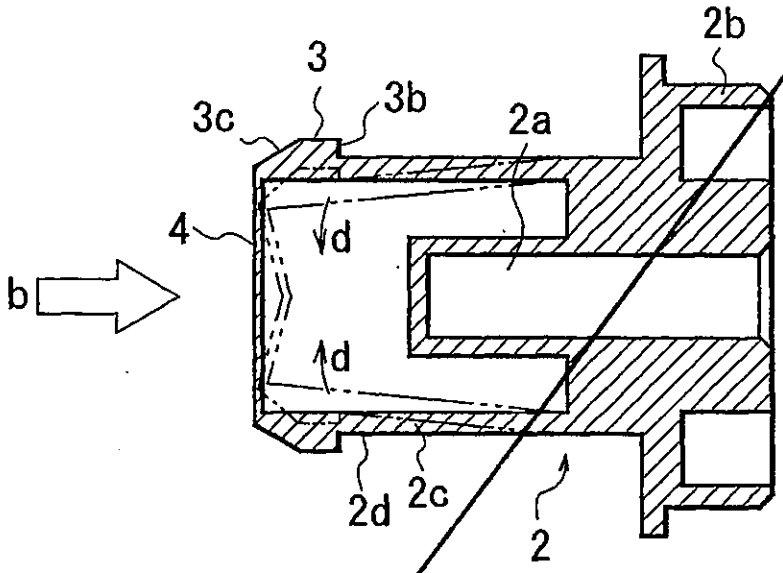

FIG. 13

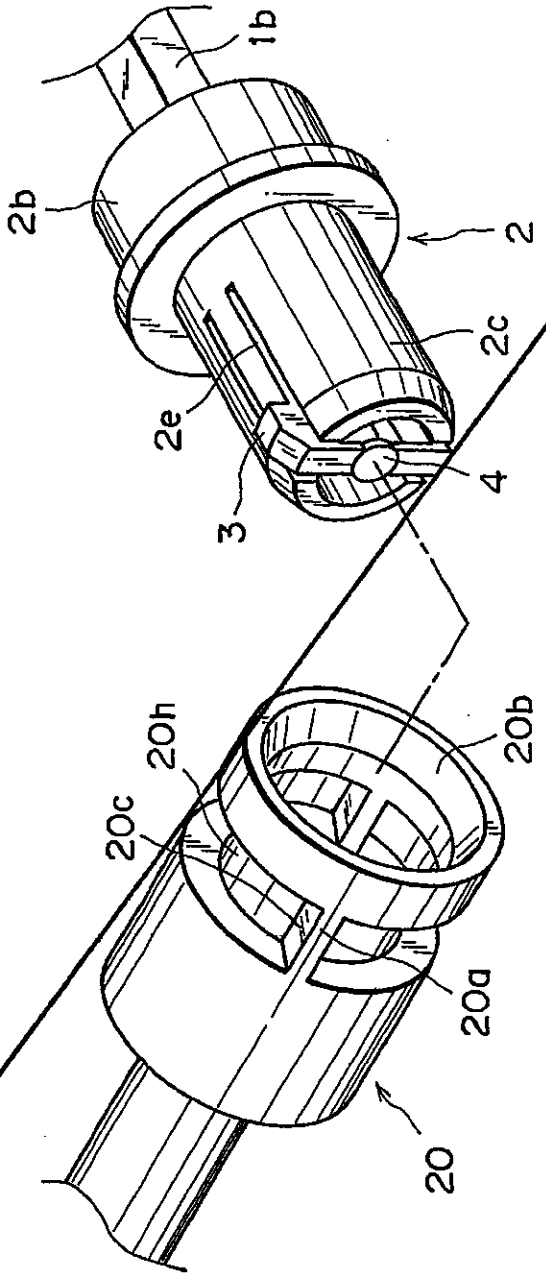

FIG. 14

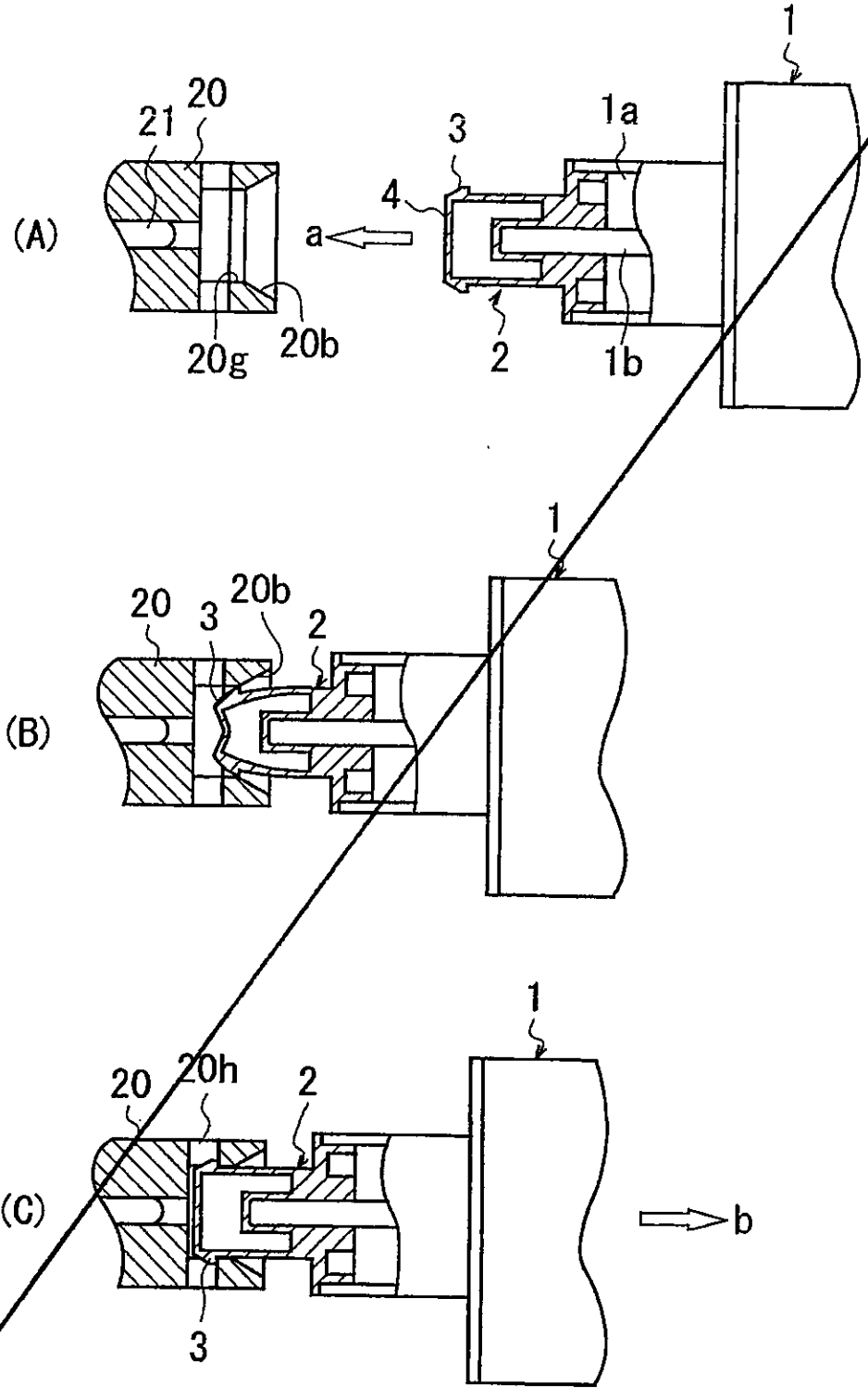

FIG. 15

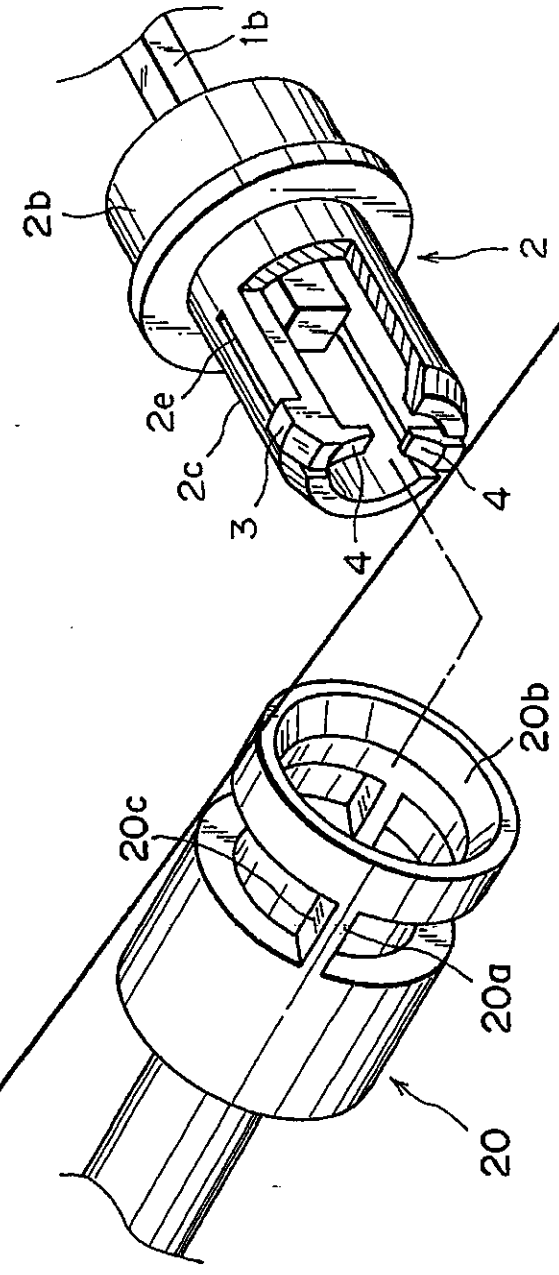

FIG. 16

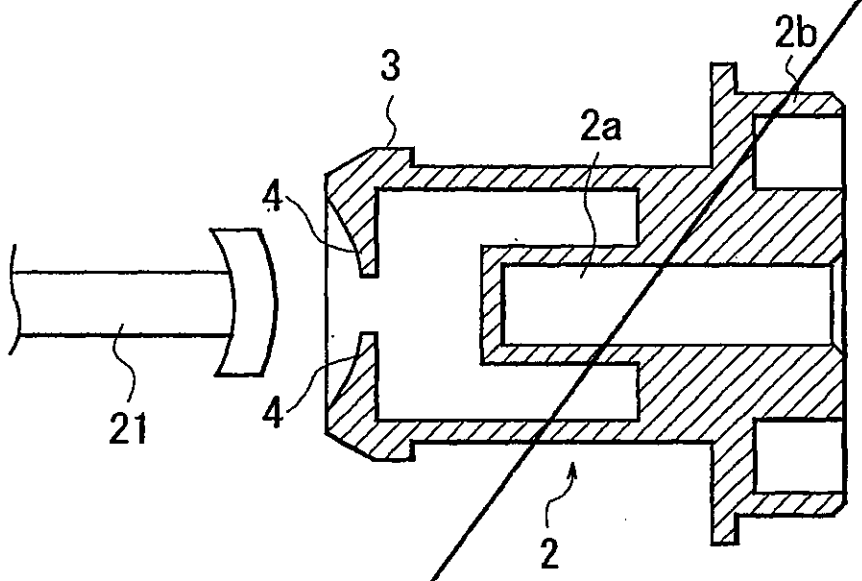

FIG. 17

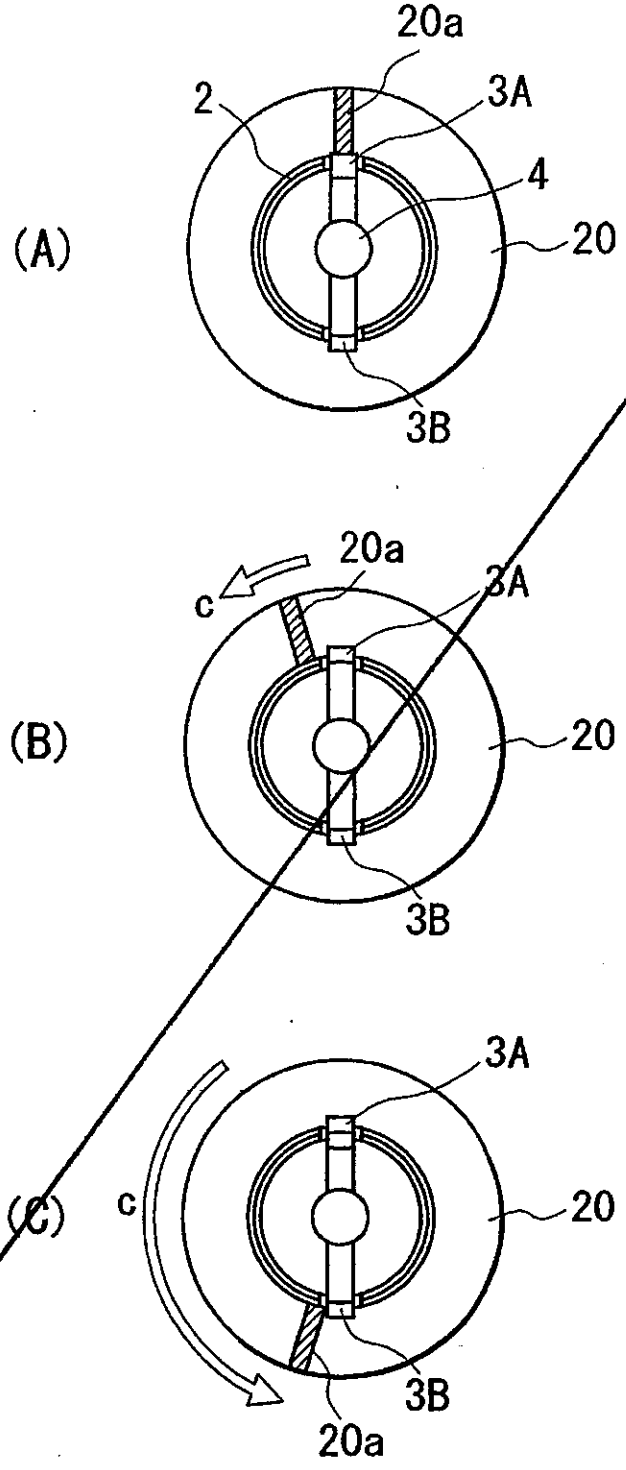

FIG. 18

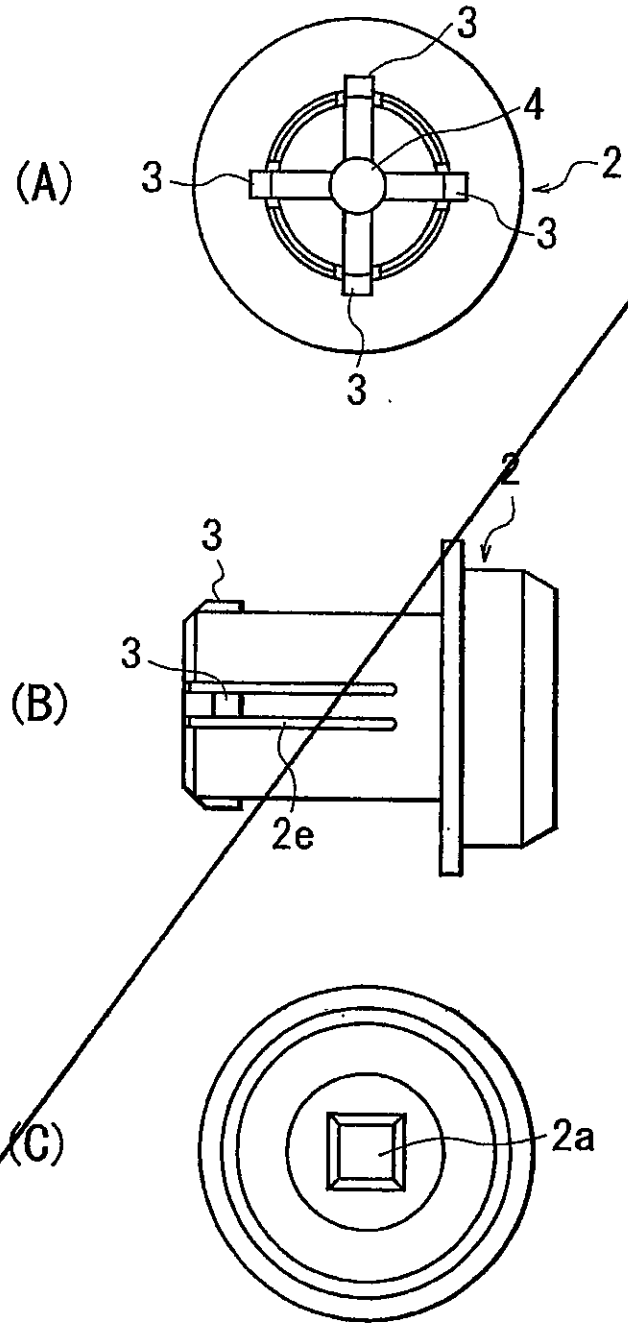

FIG. 19

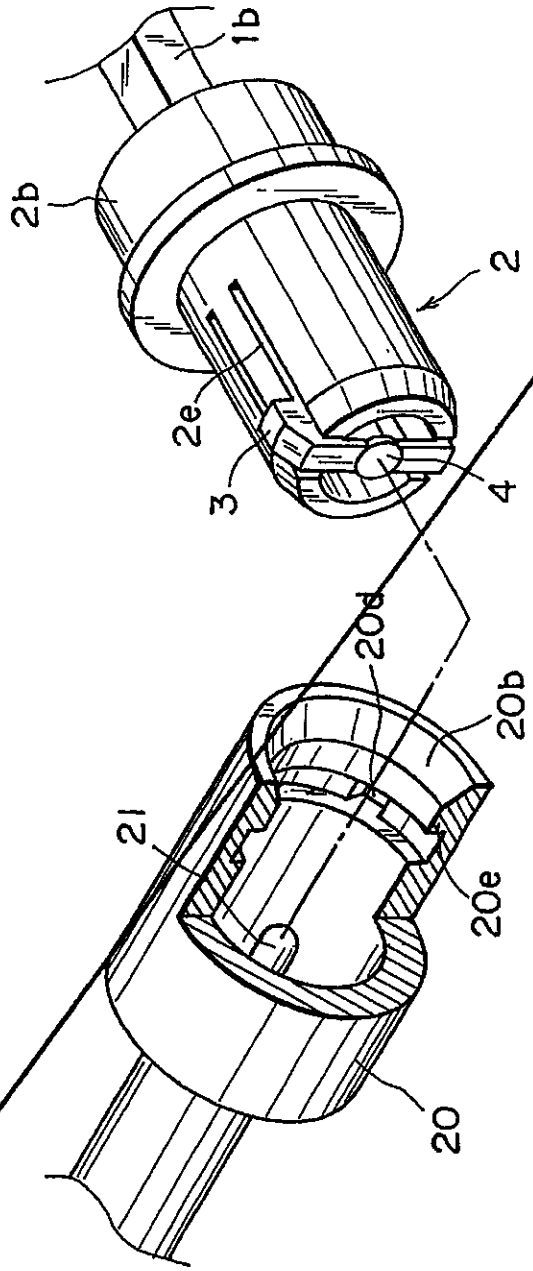

FIG. 20

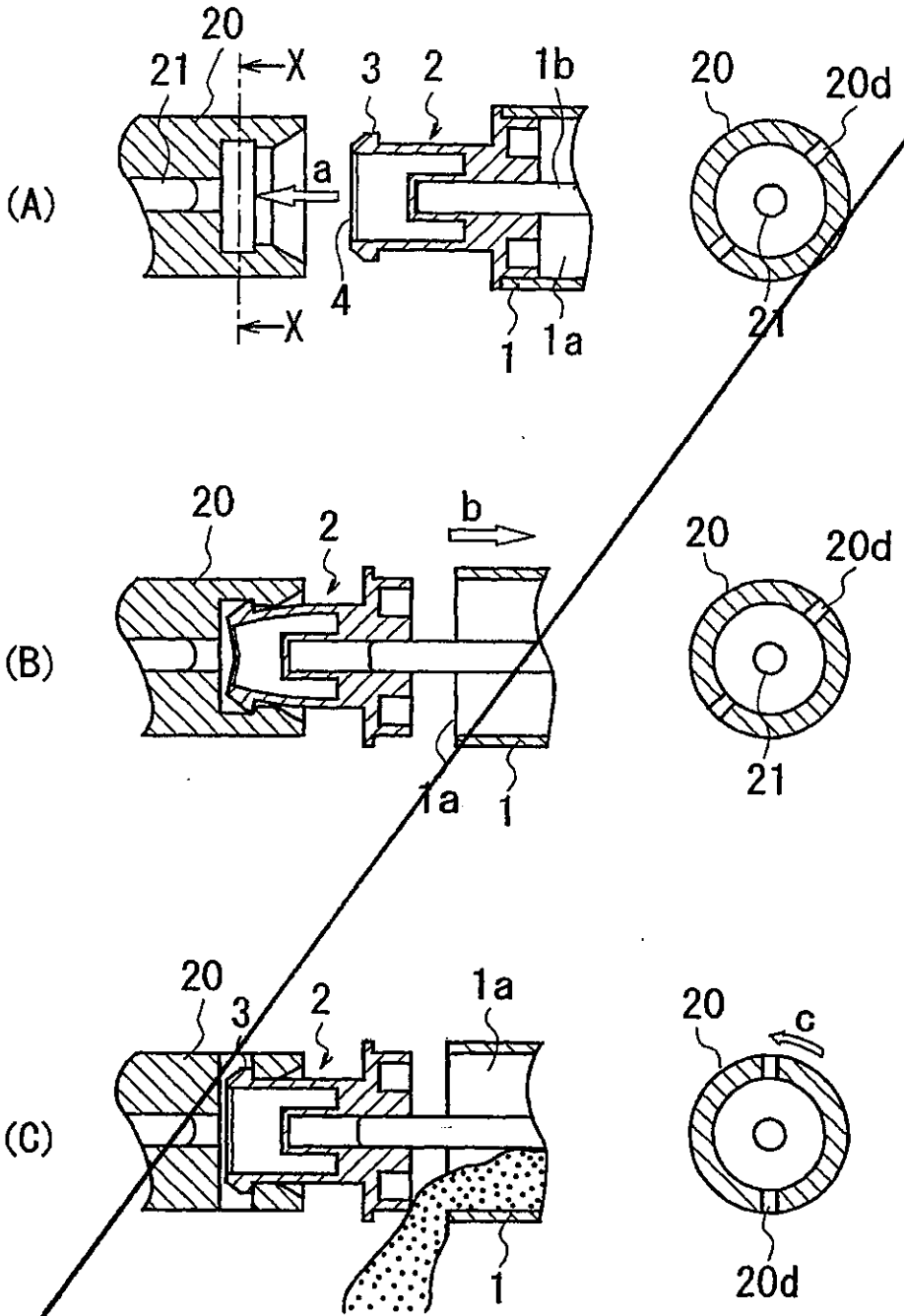
(A)
20
21
X
3
2
1b
a
4
1
1a
20
20d
21
(B)
20
2
b
1a
1
20
20d
21
(C)
20
3
2
1a
1
20
c
20d

FIG. 21

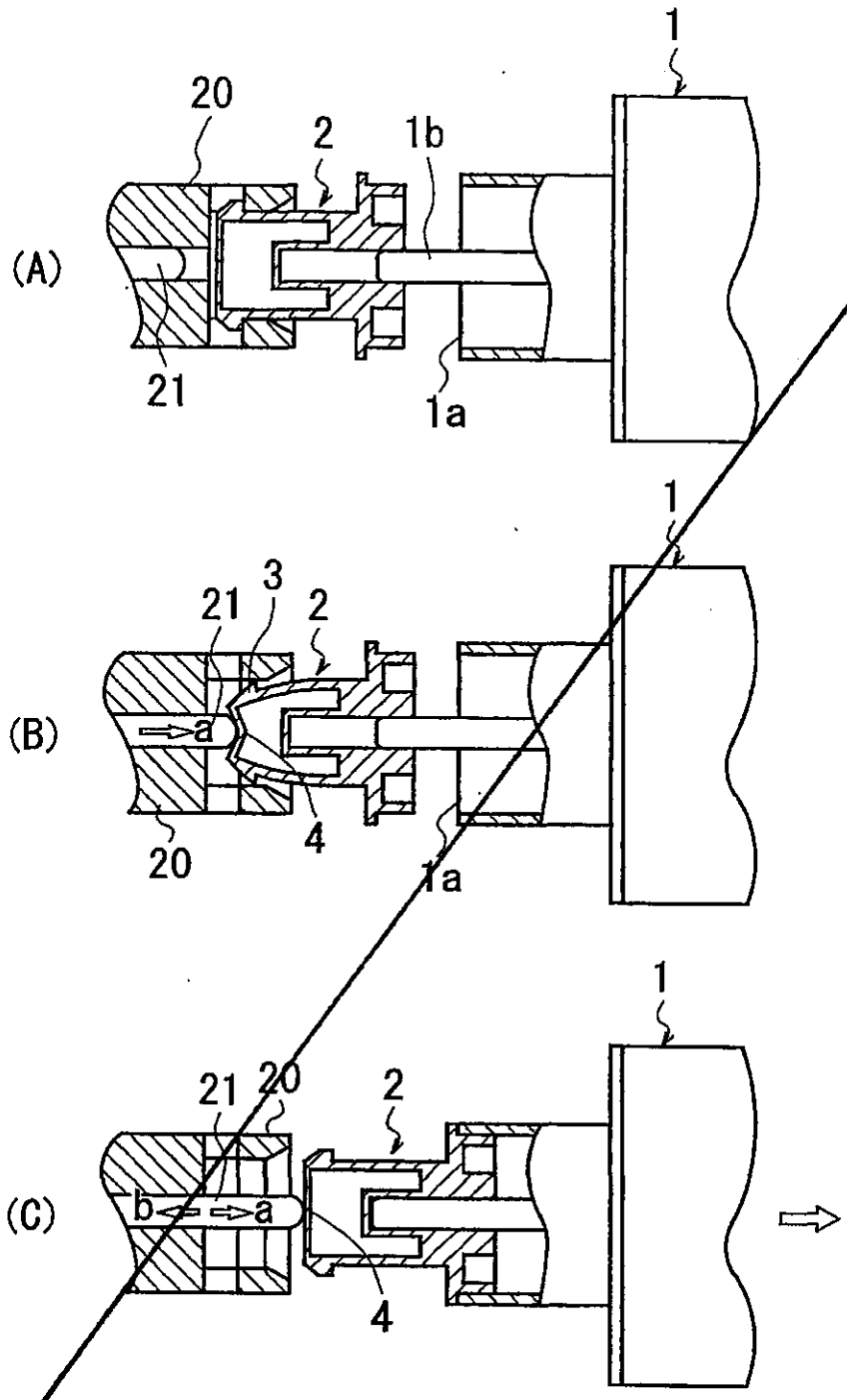

FIG. 22

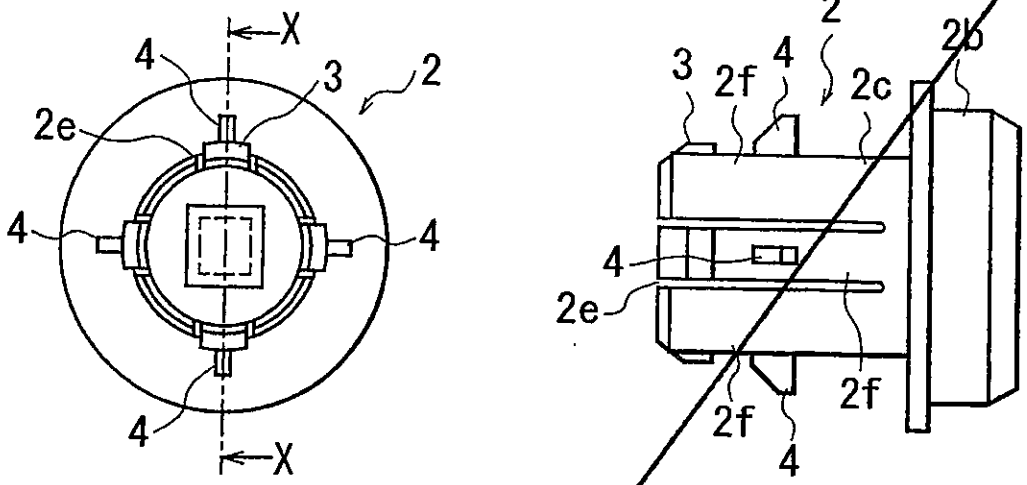

FIG. 23

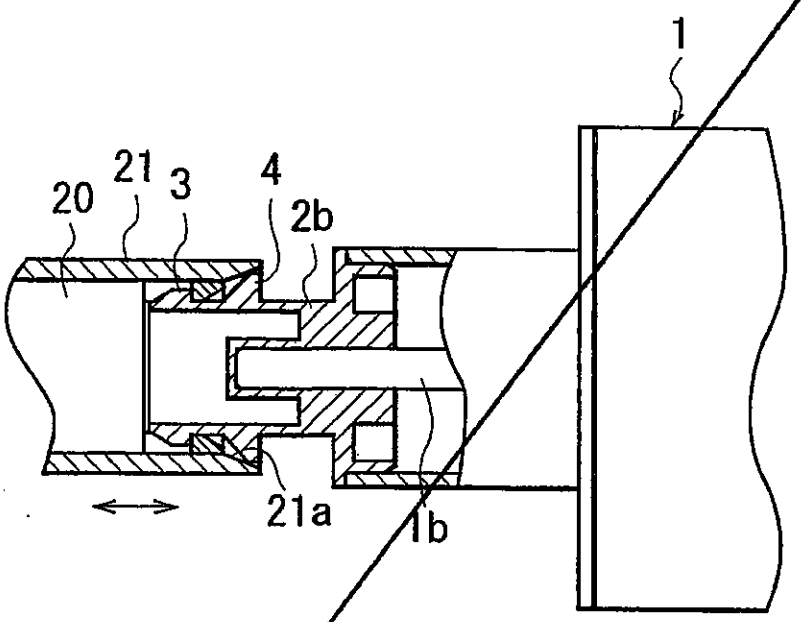

FIG. 24

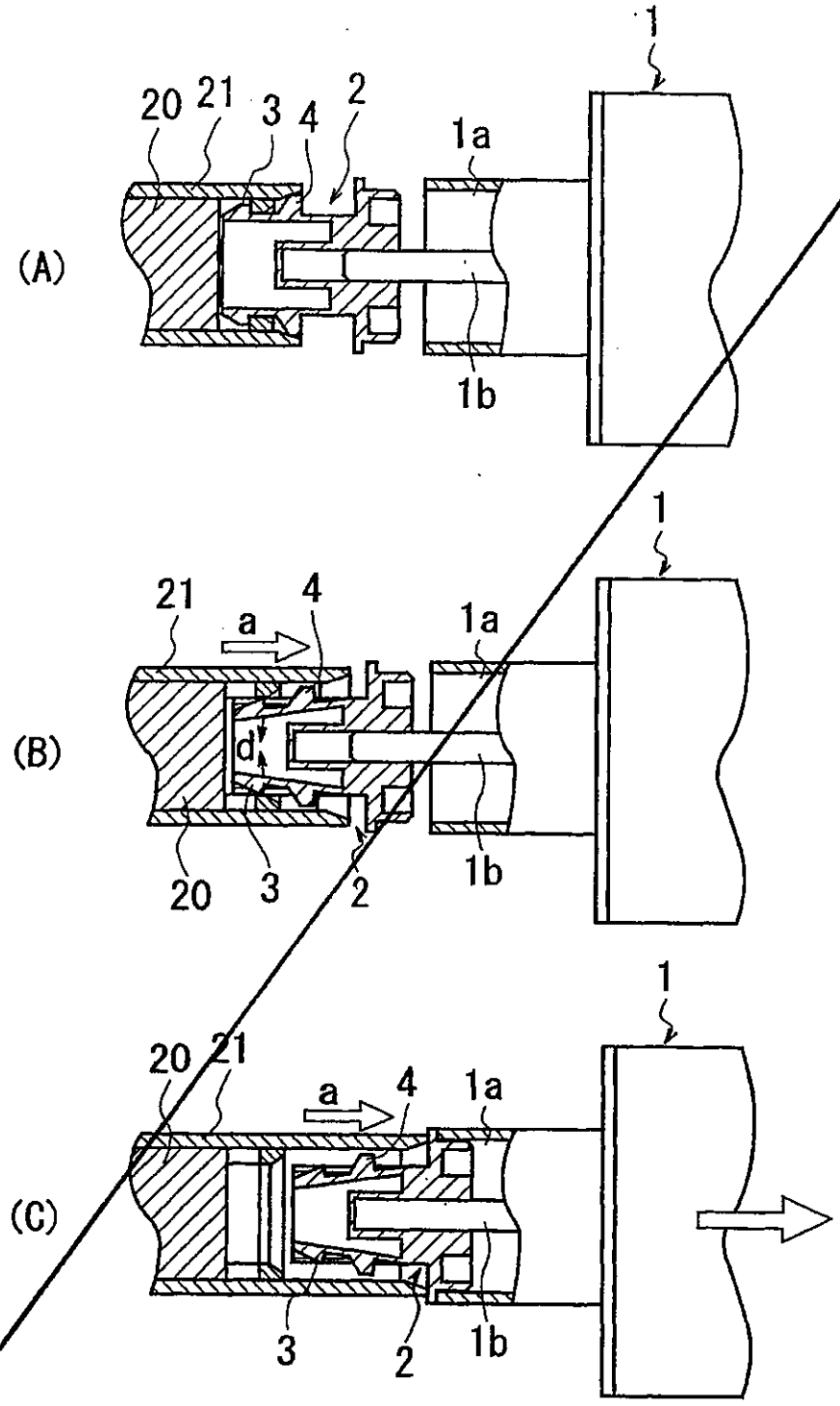

FIG. 25

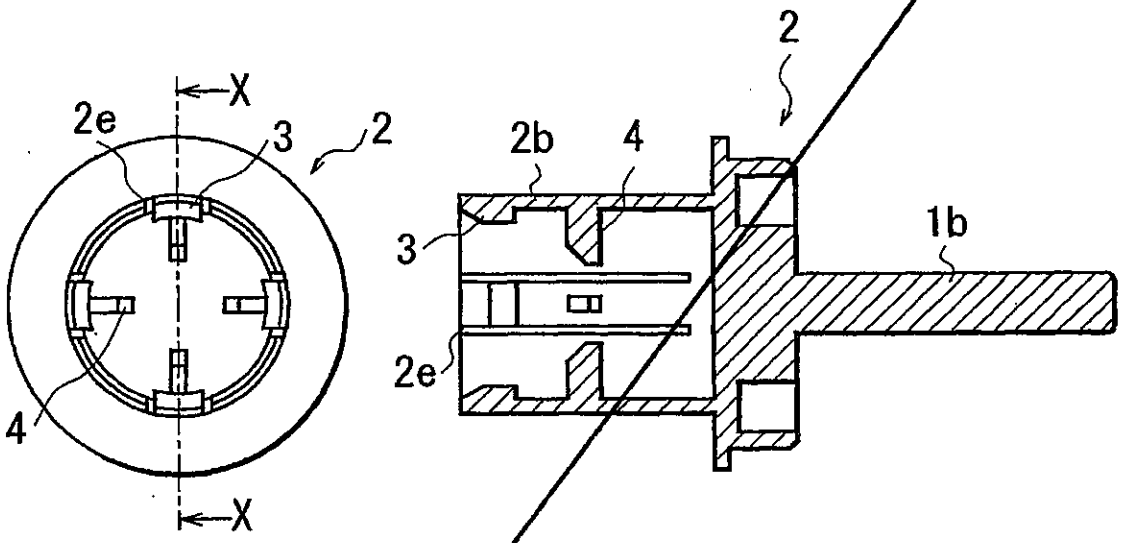

FIG. 26

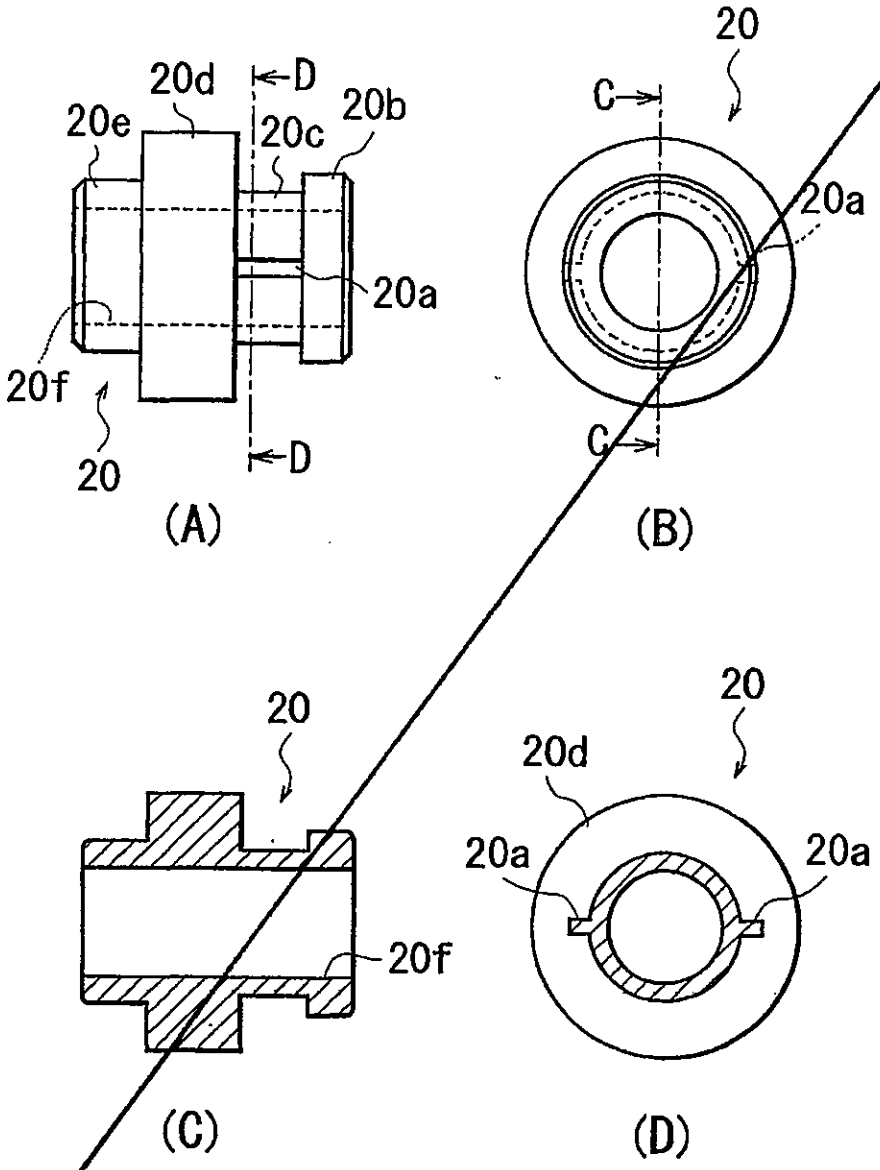

FIG. 27

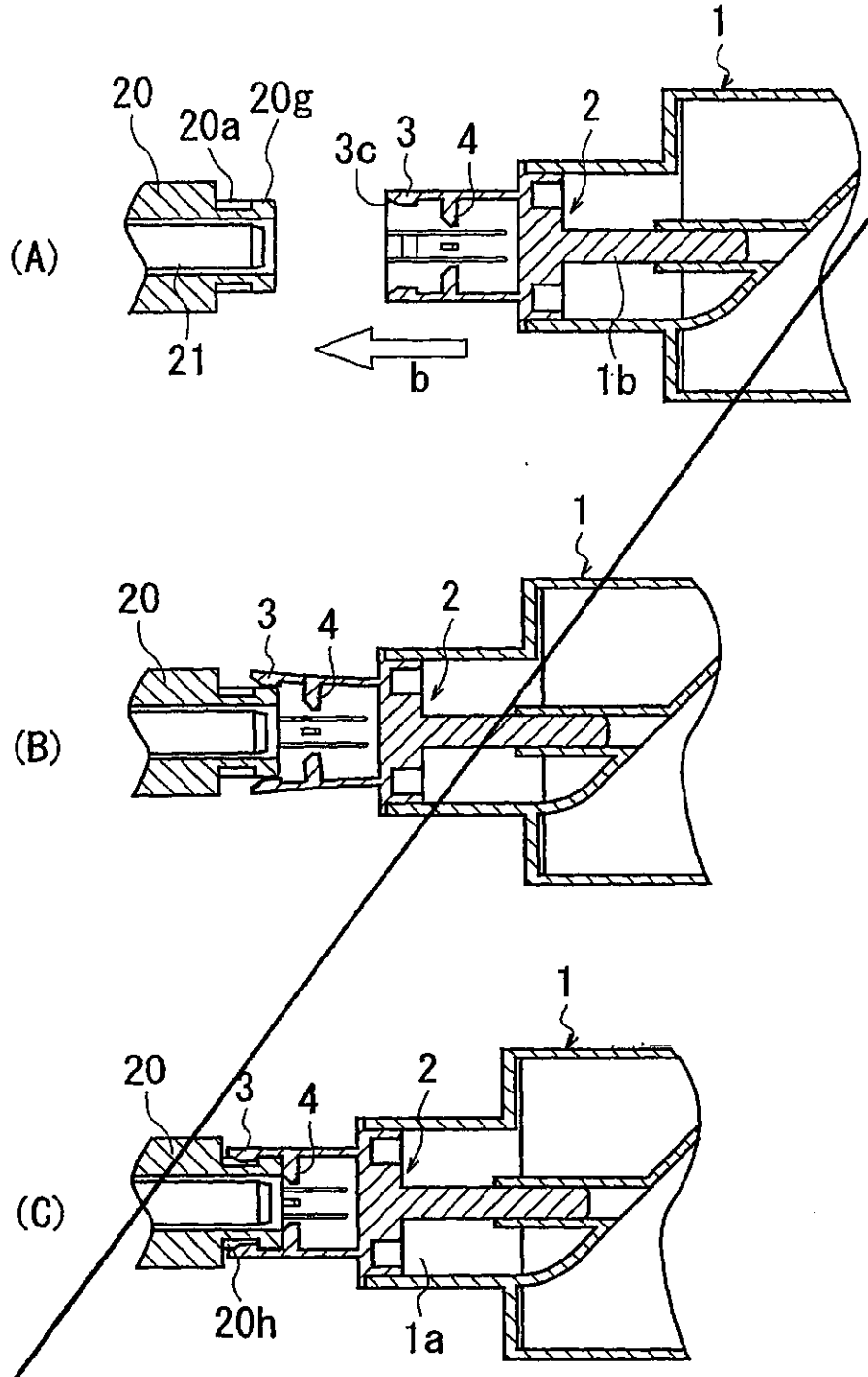

FIG. 28

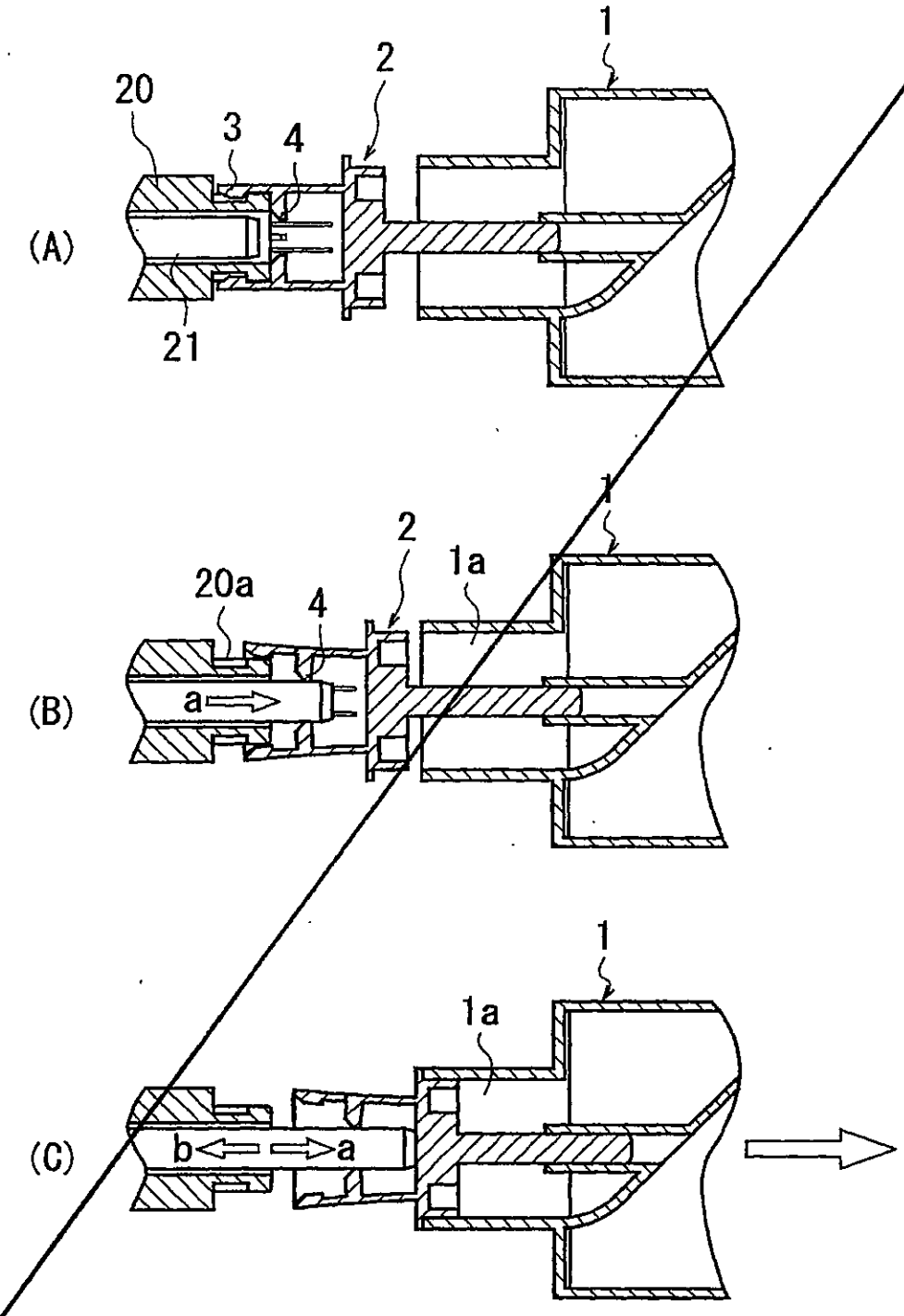

FIG. 29

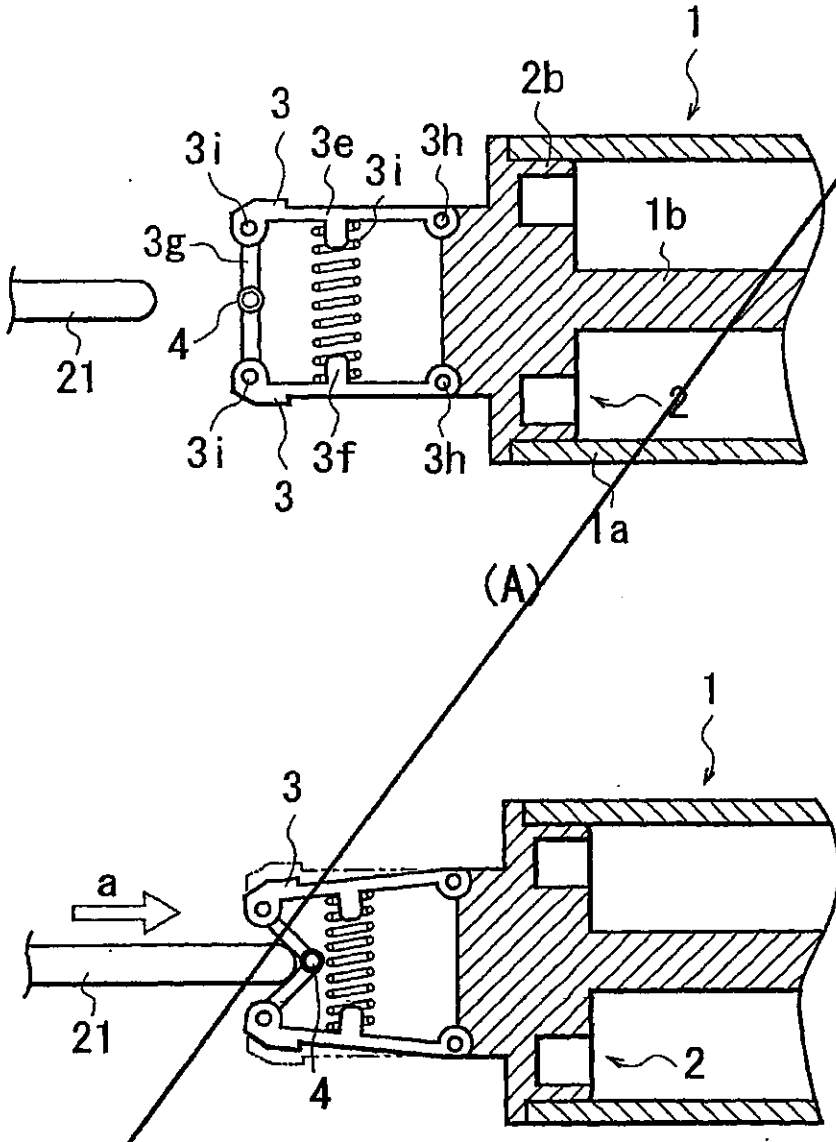

FIG. 30

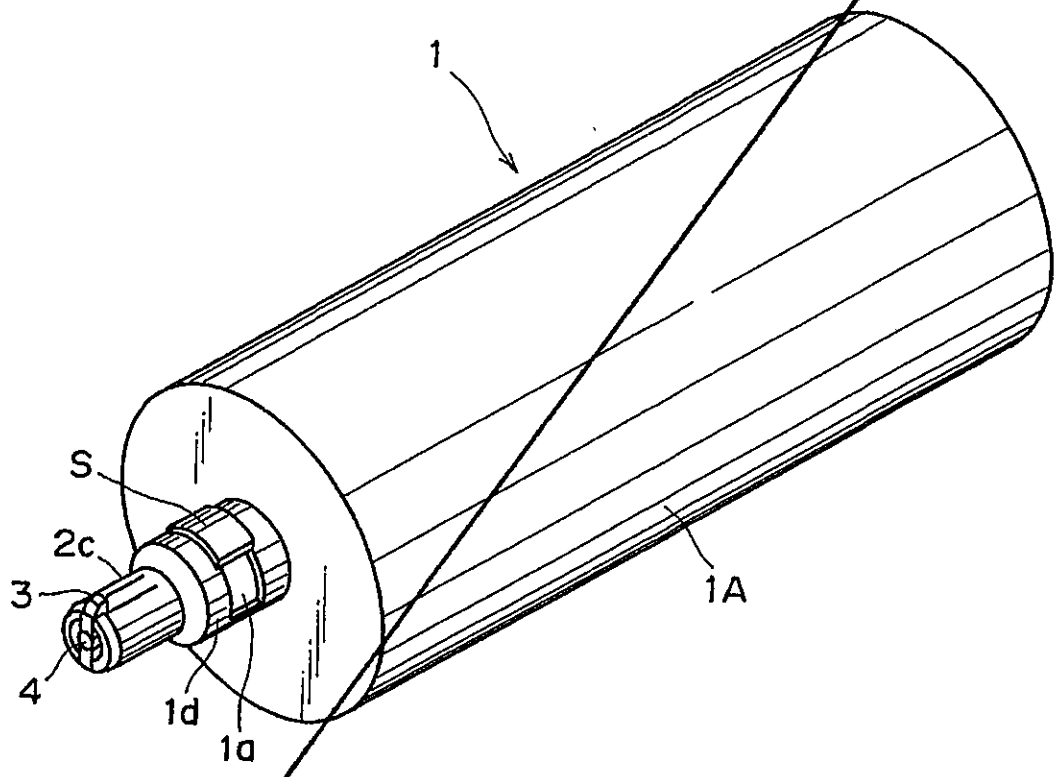

FIG. 31

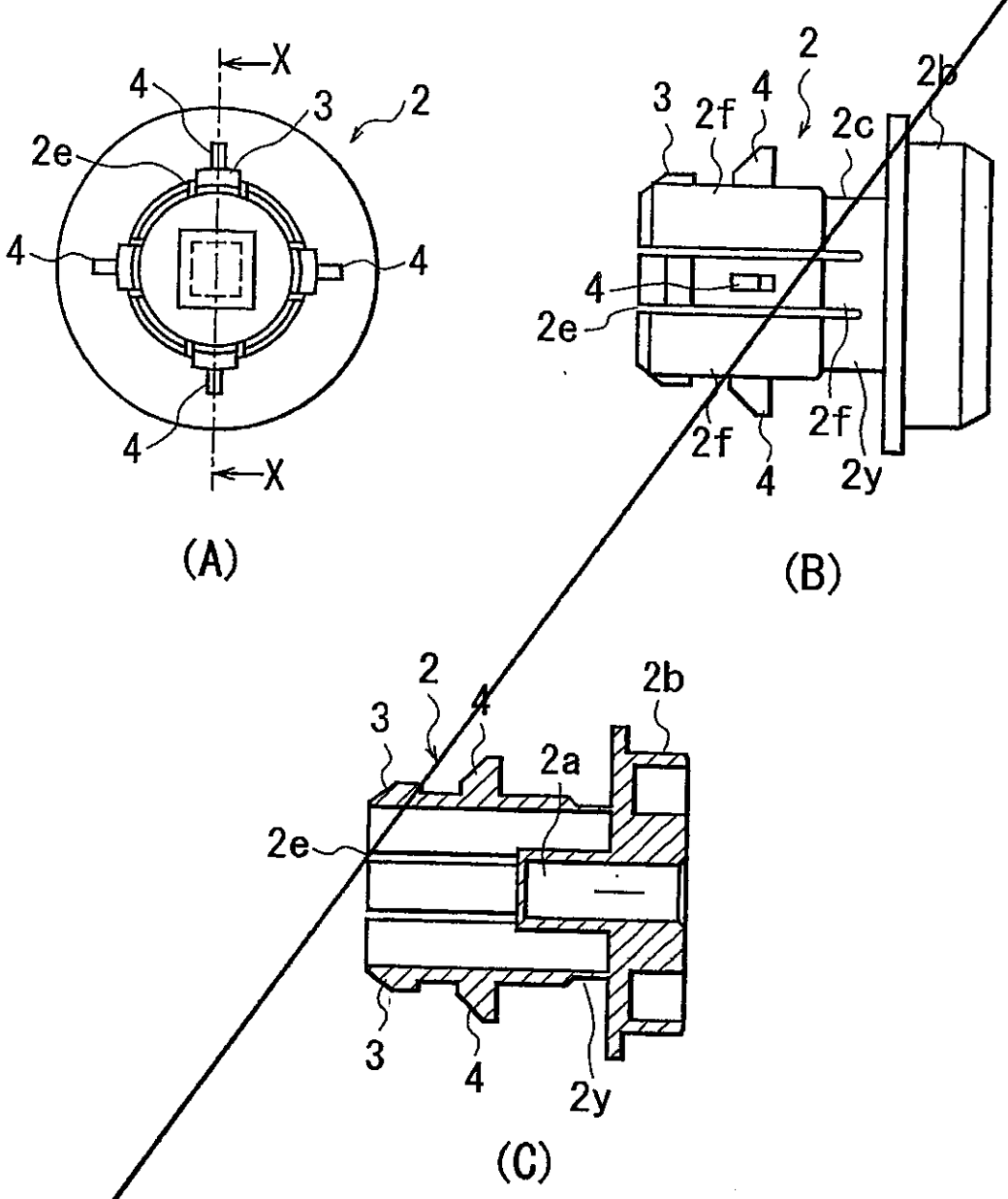

FIG. 32

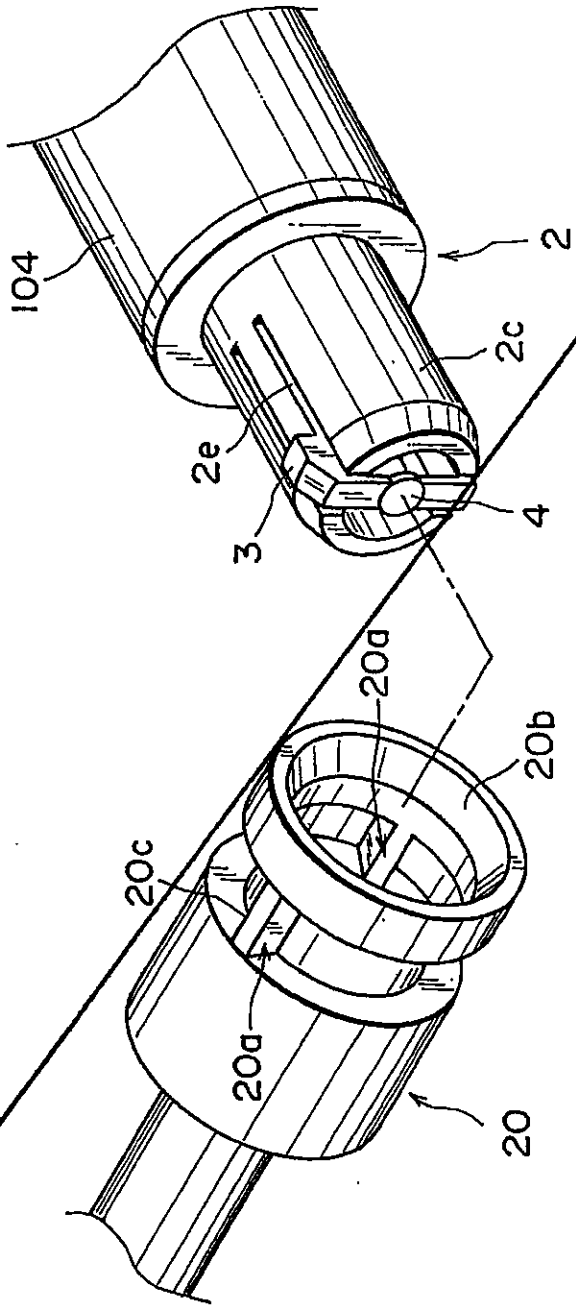

FIG. 33

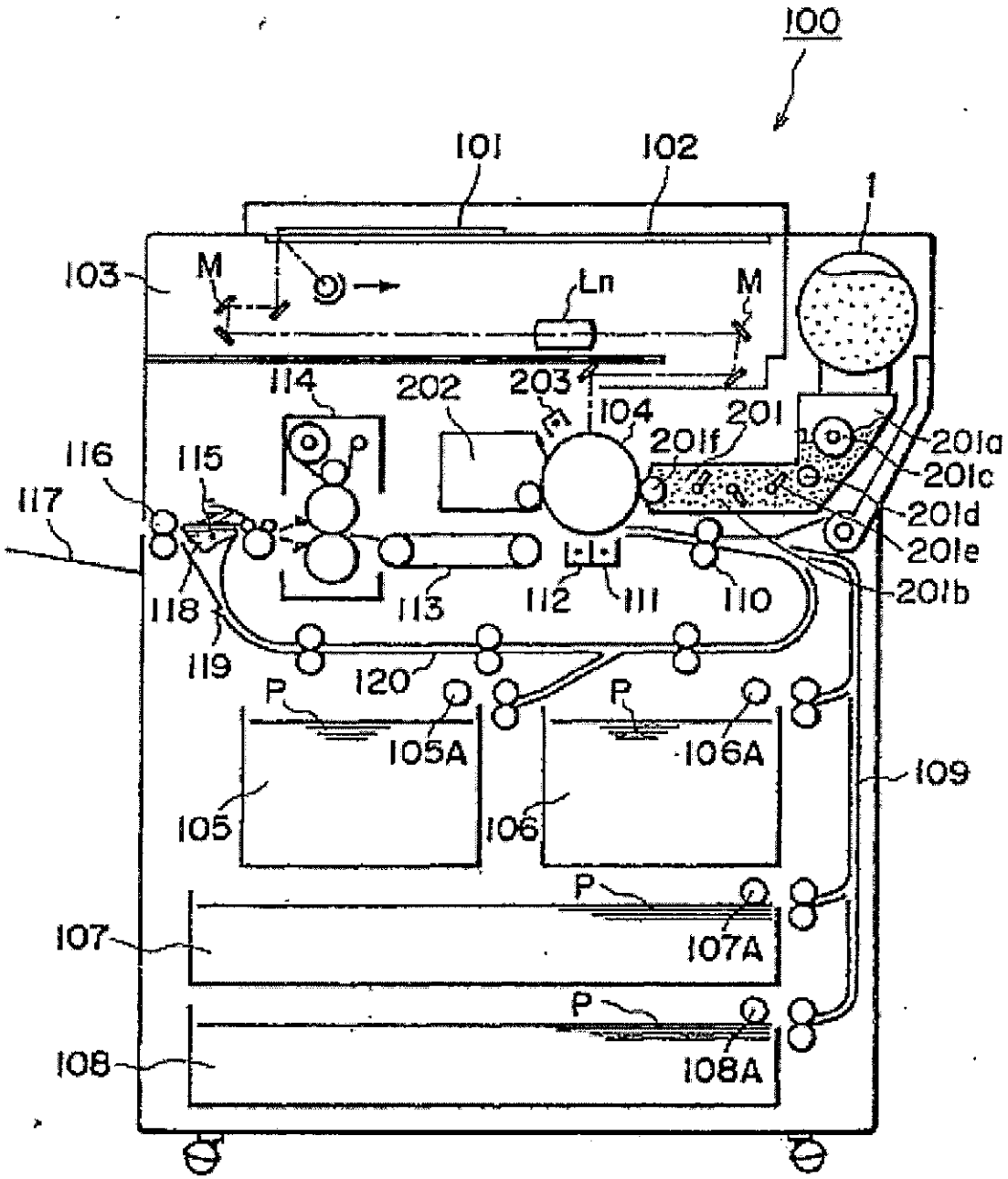
100
101
102
1
103
M
Ln
M
114
202
203
104
201
201f
201a
201c
201d
201e
201b
116
115
117
118
119
113
112
111
110
120
P
105A
106A
109
105
106
107
107A
108
108A

FIG. 1

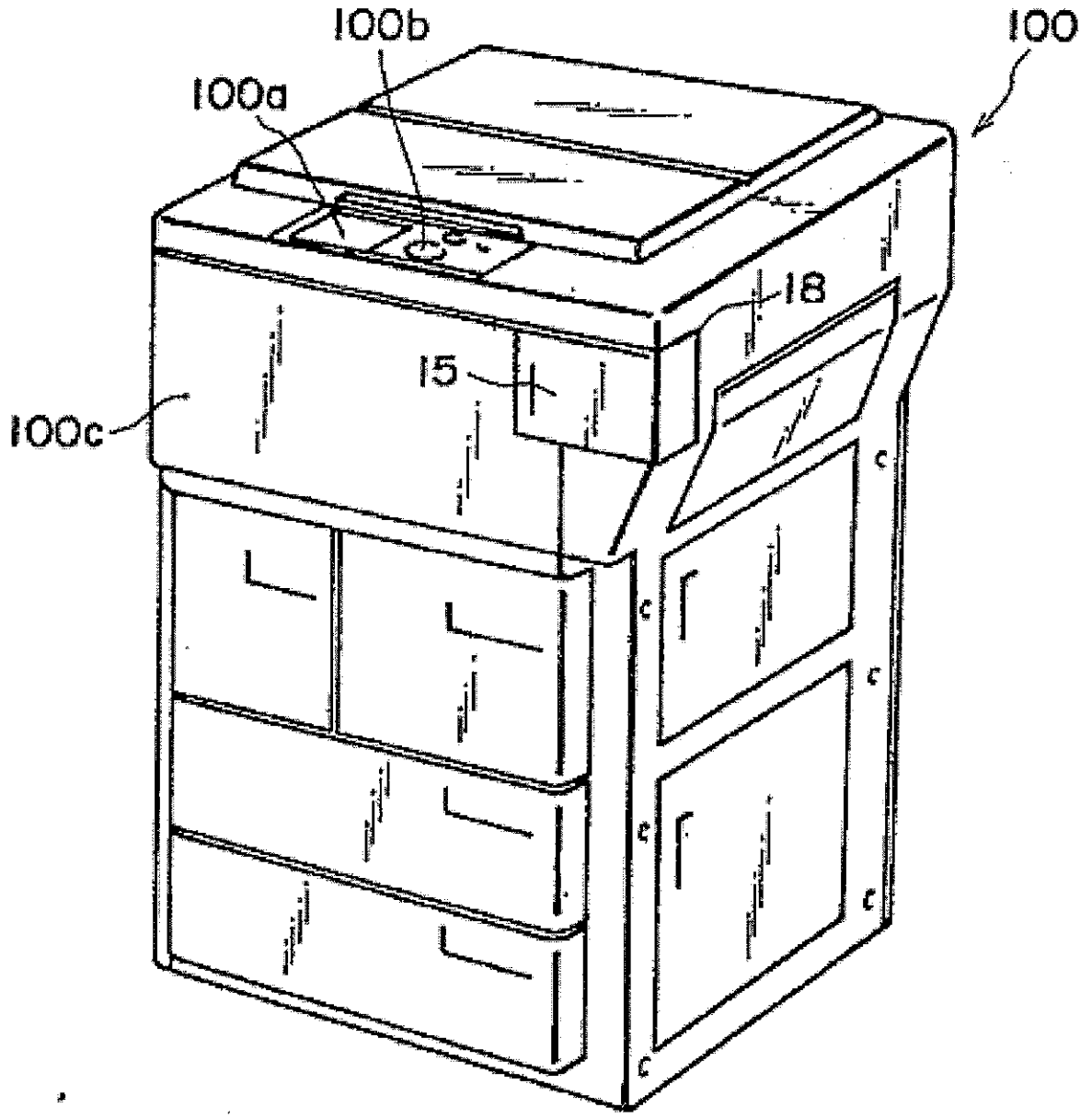

FIG. 2

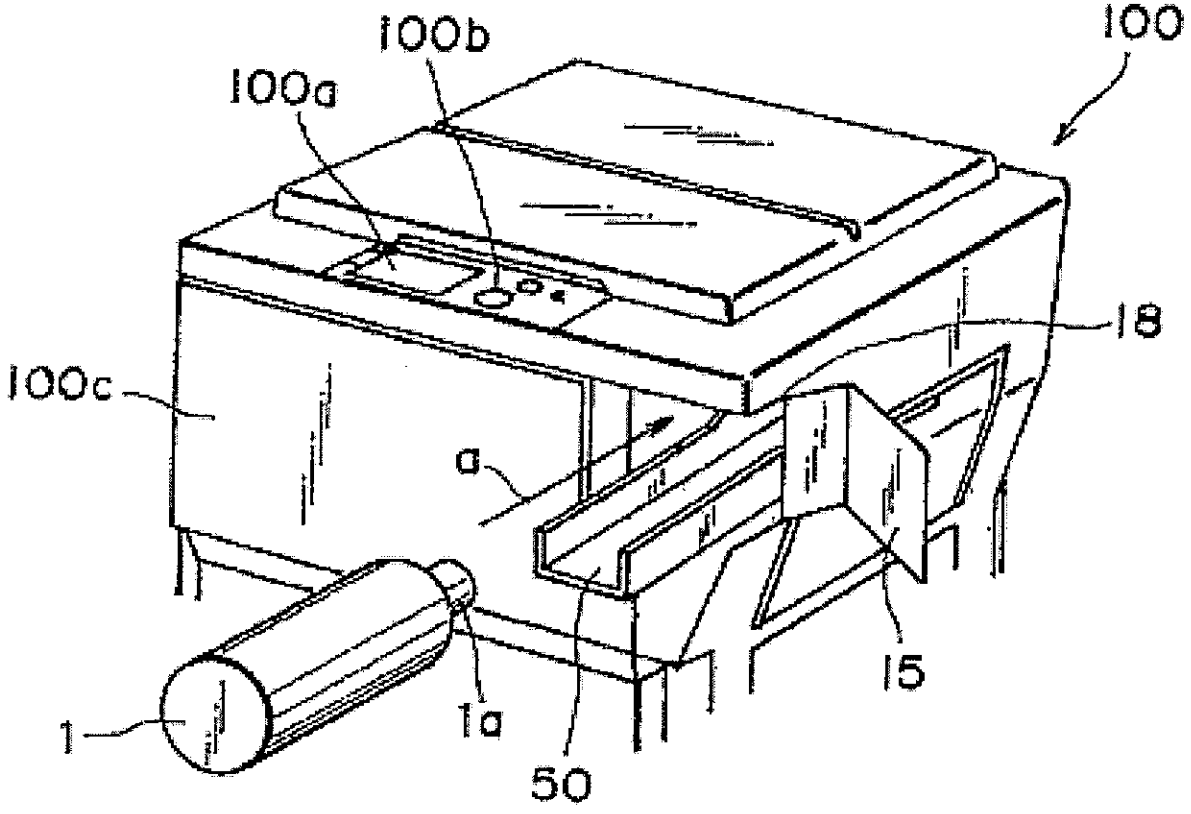

FIG. 3

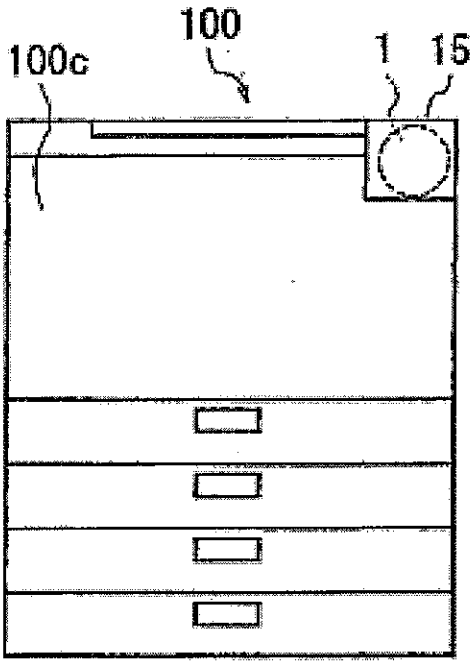

FIG. 4

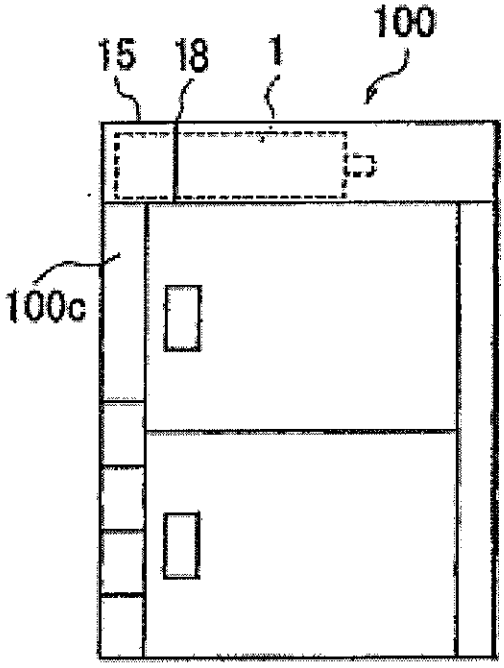

FIG. 5

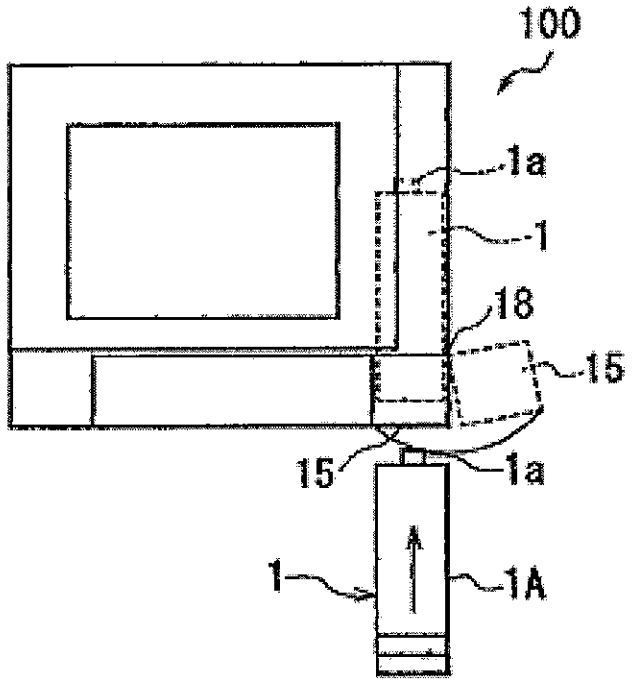

FIG. 6

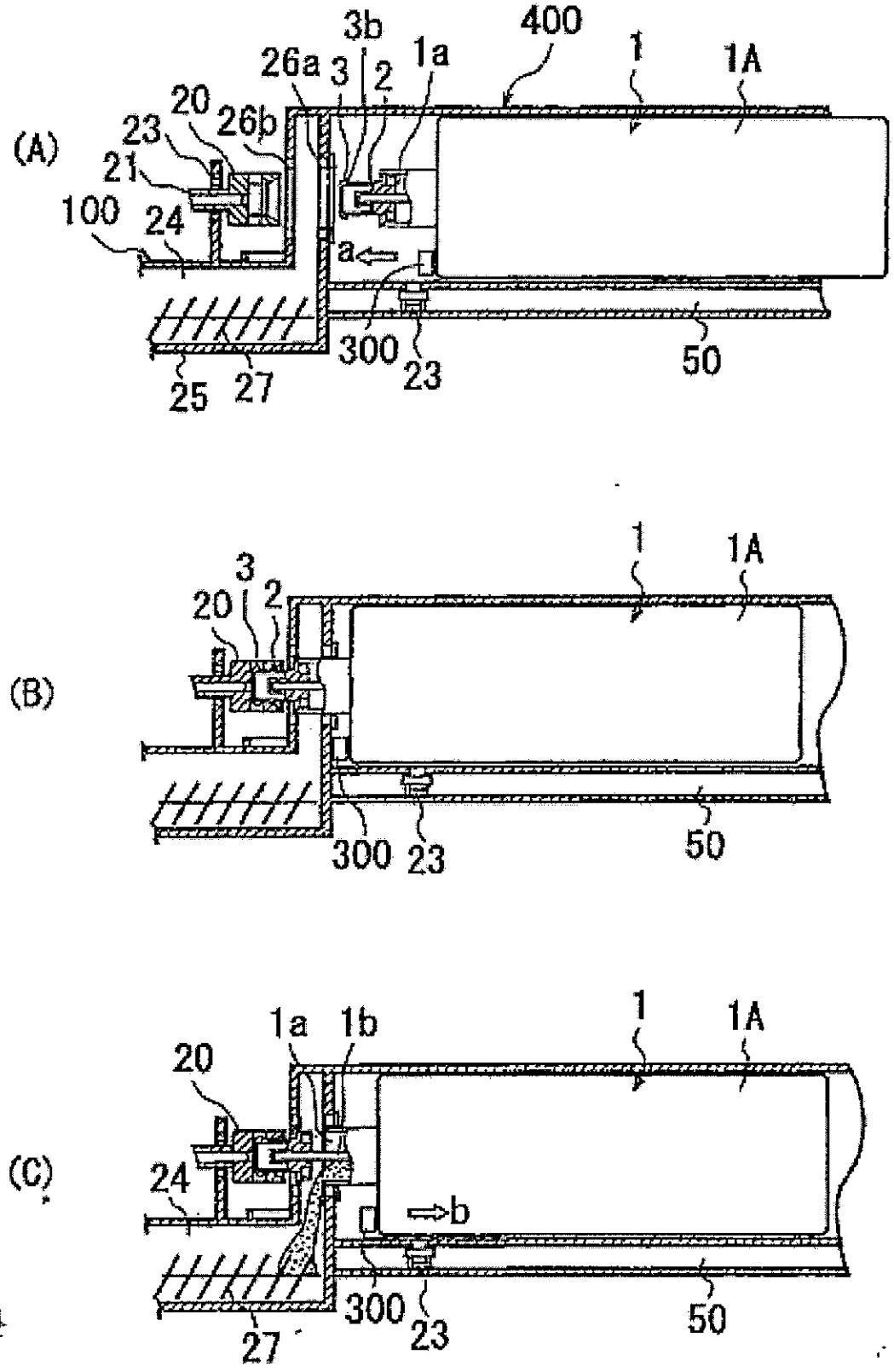
(A)
3b
400
26a
3
2
1a
1
1A
20
26b
23
21
100
24
a
300
23
50
25
27
(B)
1
1A
3
20
2
300
23
50
(C)
1a
1b
1
1A
20
24
b
300
23
50
27

FIG. 7

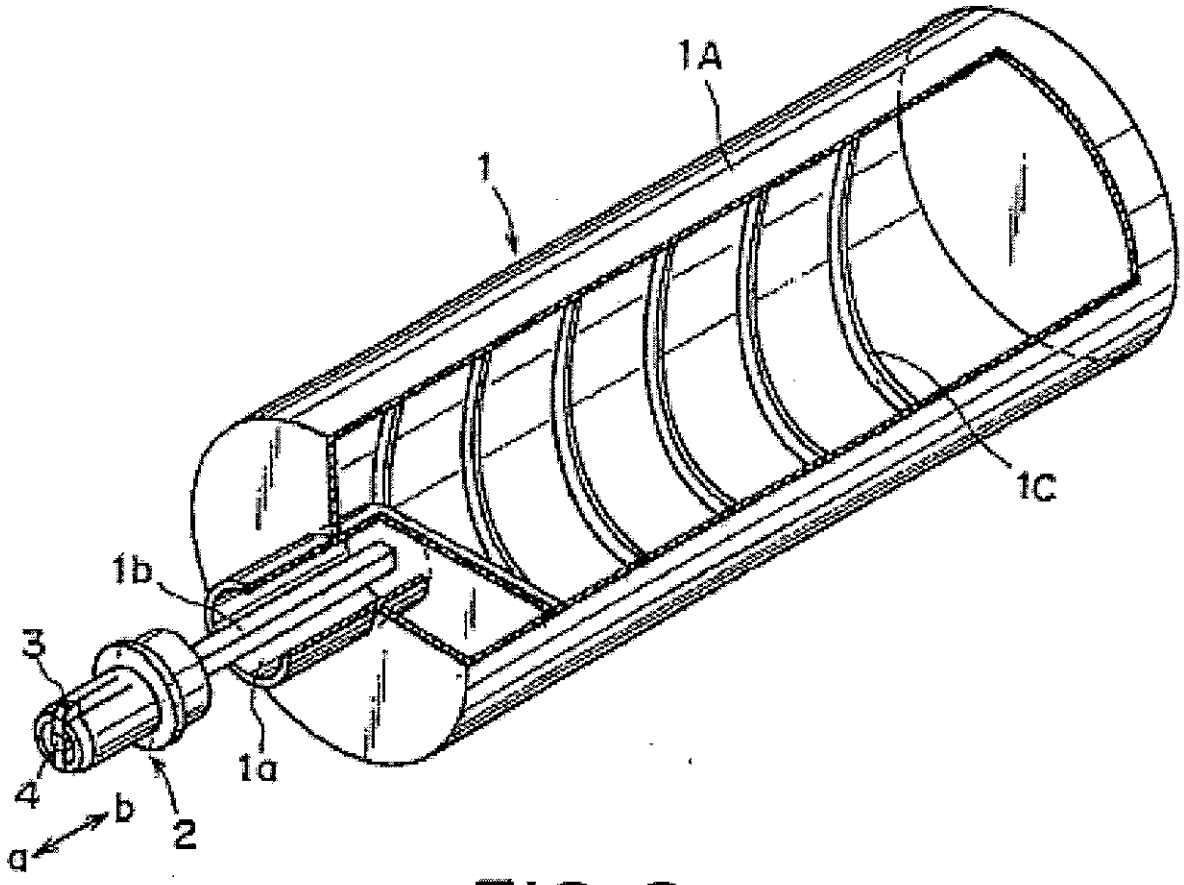

FIG. 8

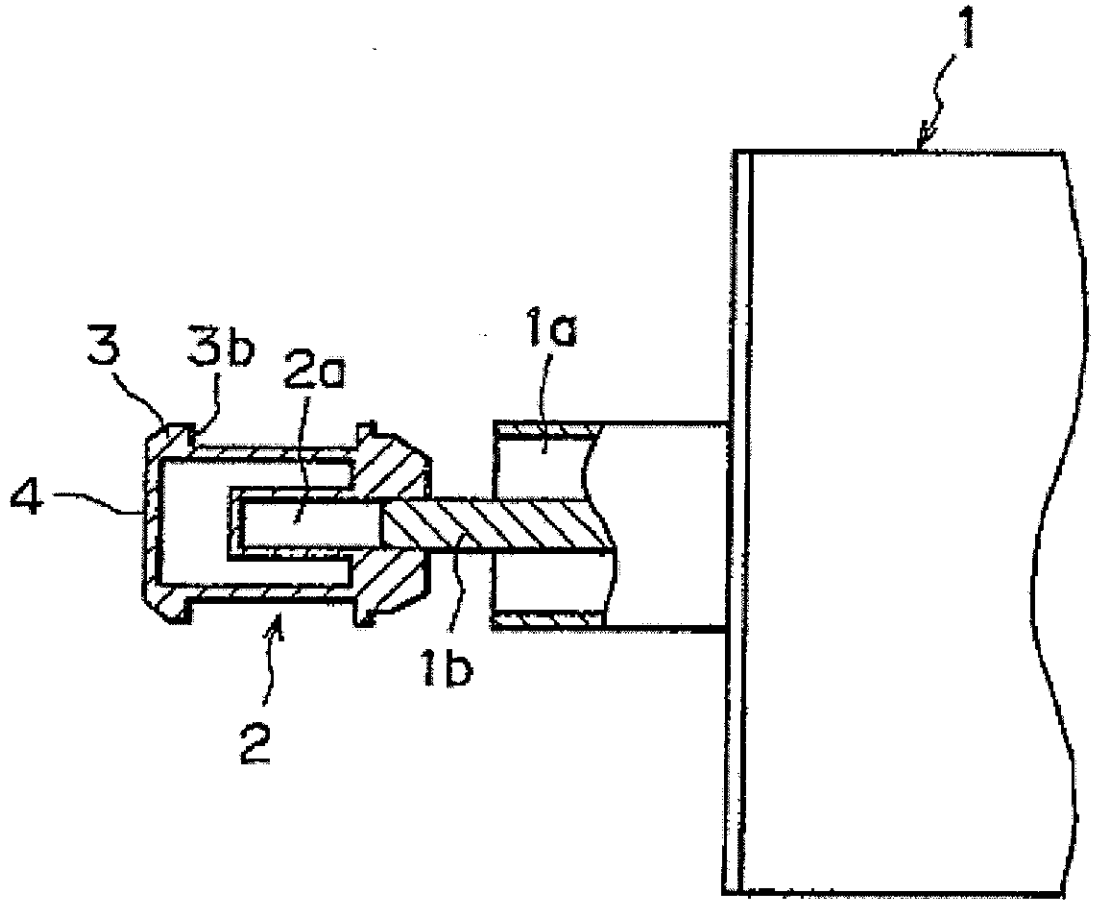

FIG. 9

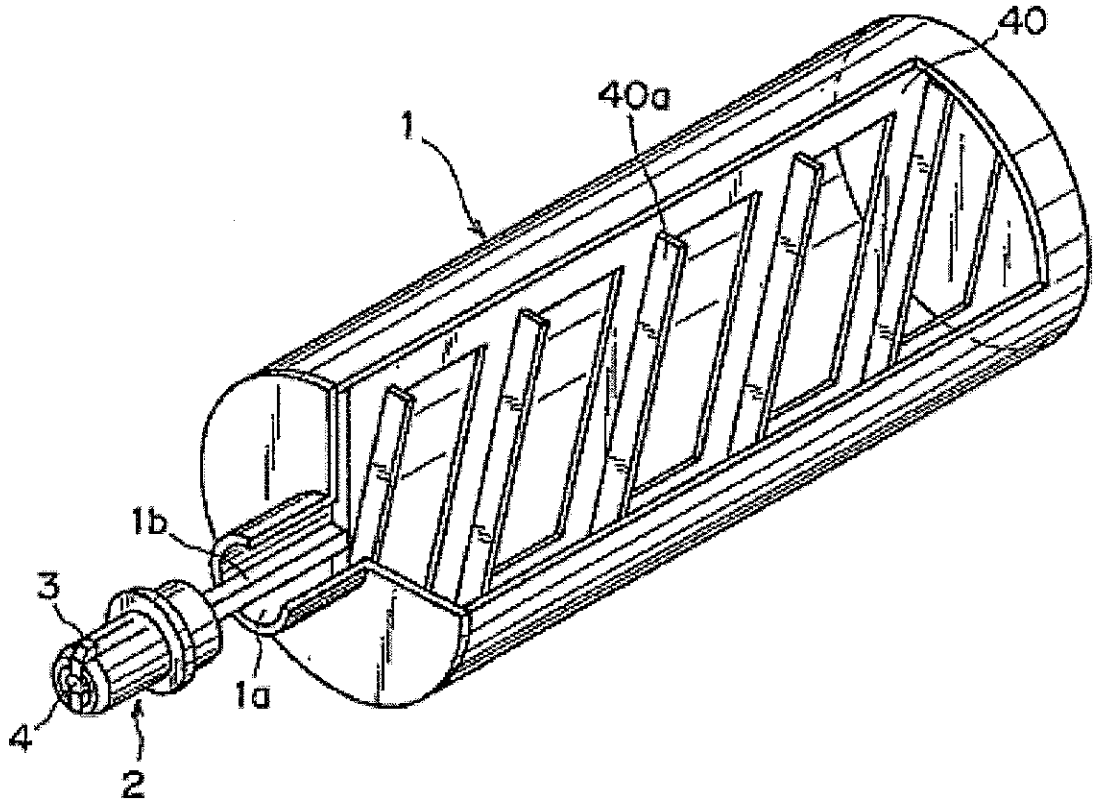

FIG. 10

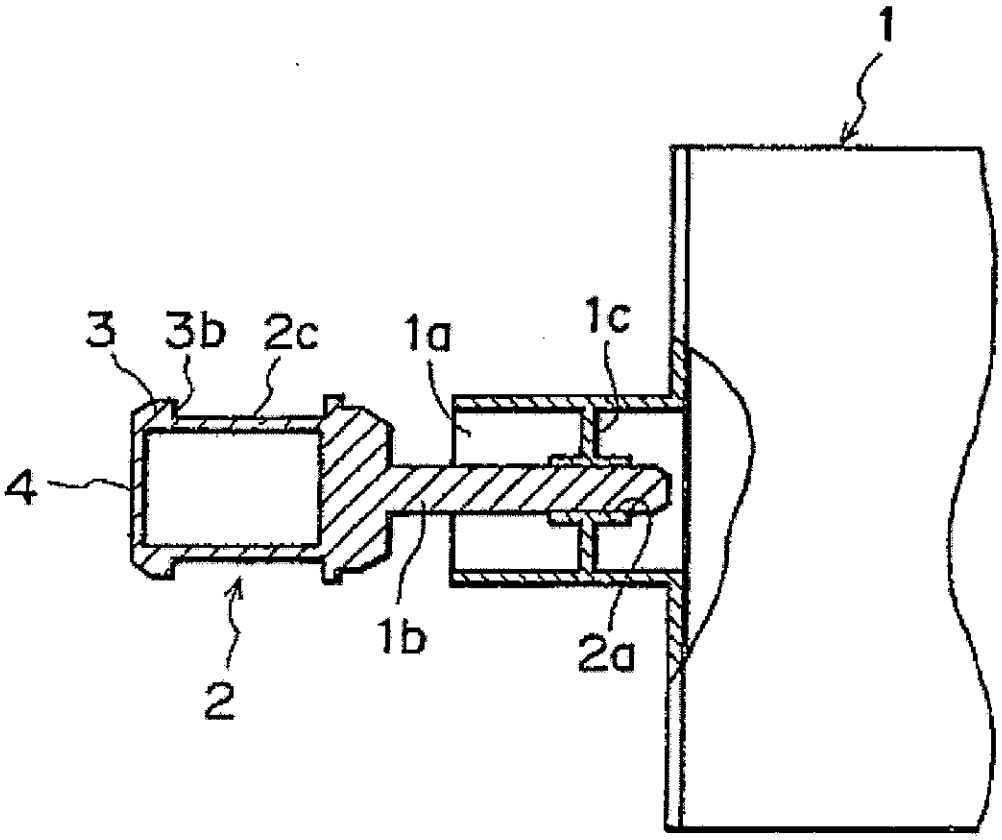

FIG. 11

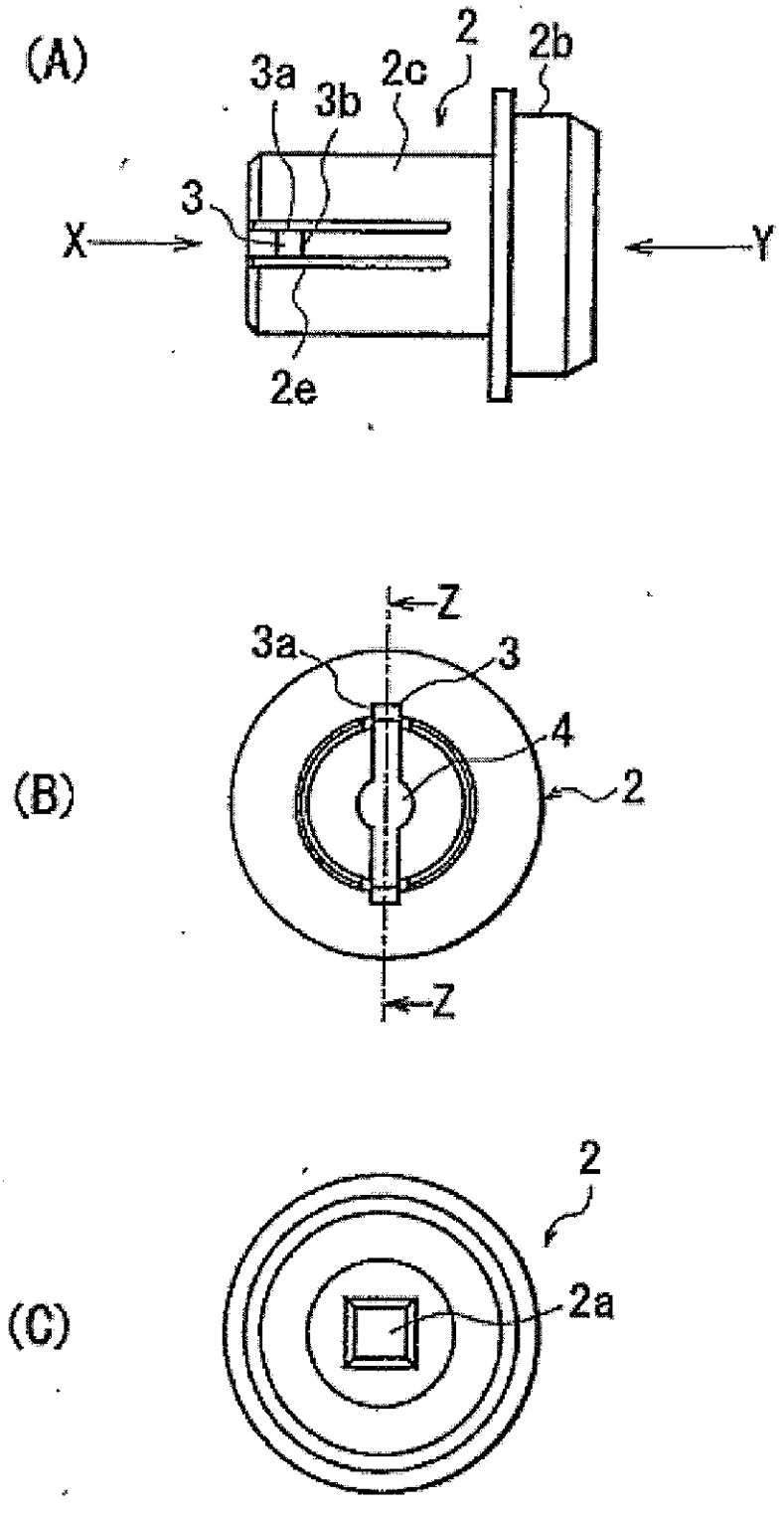

FIG. 12

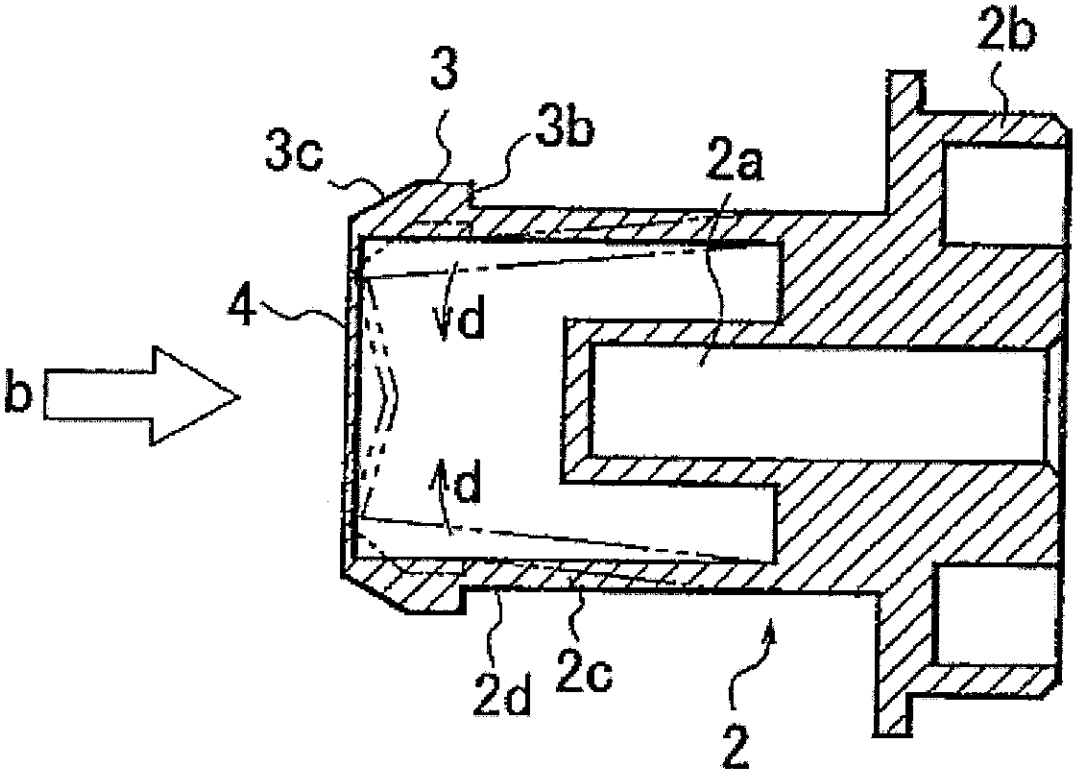

FIG. 13

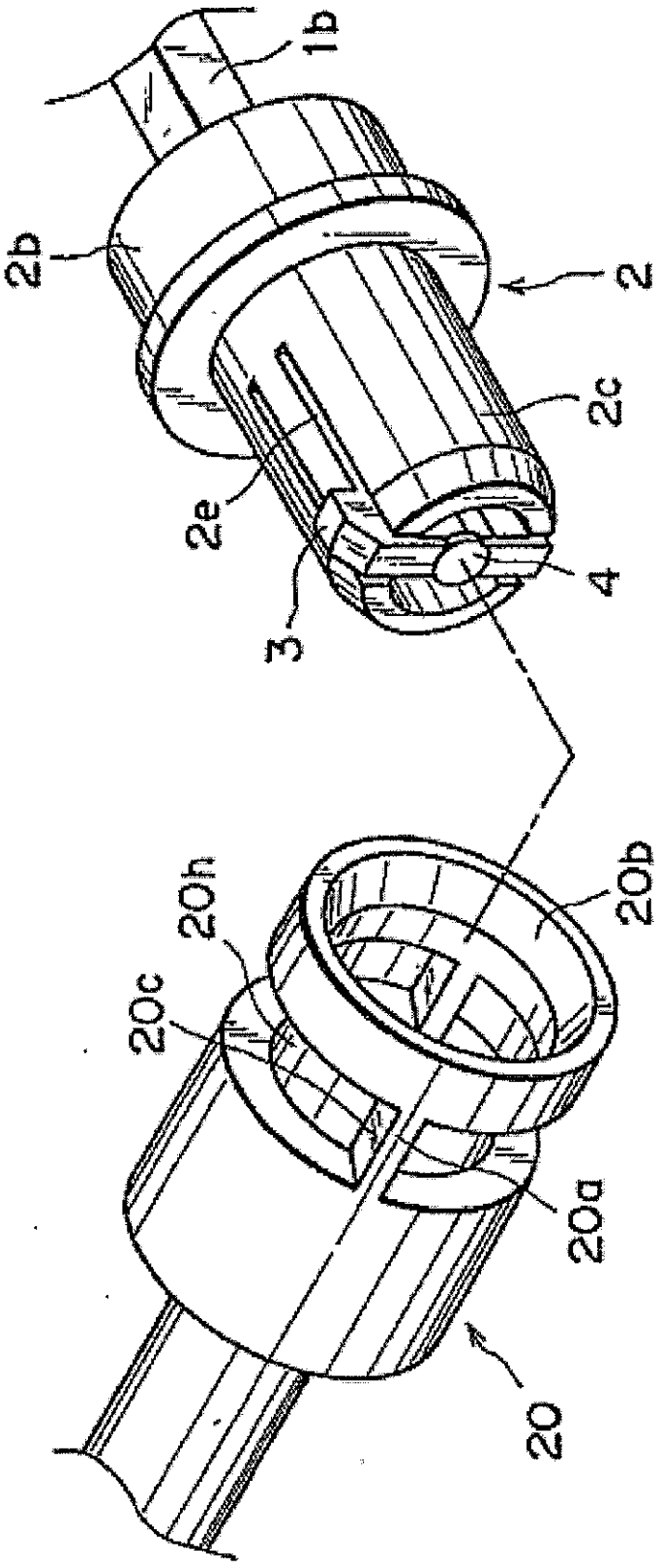

FIG. 14

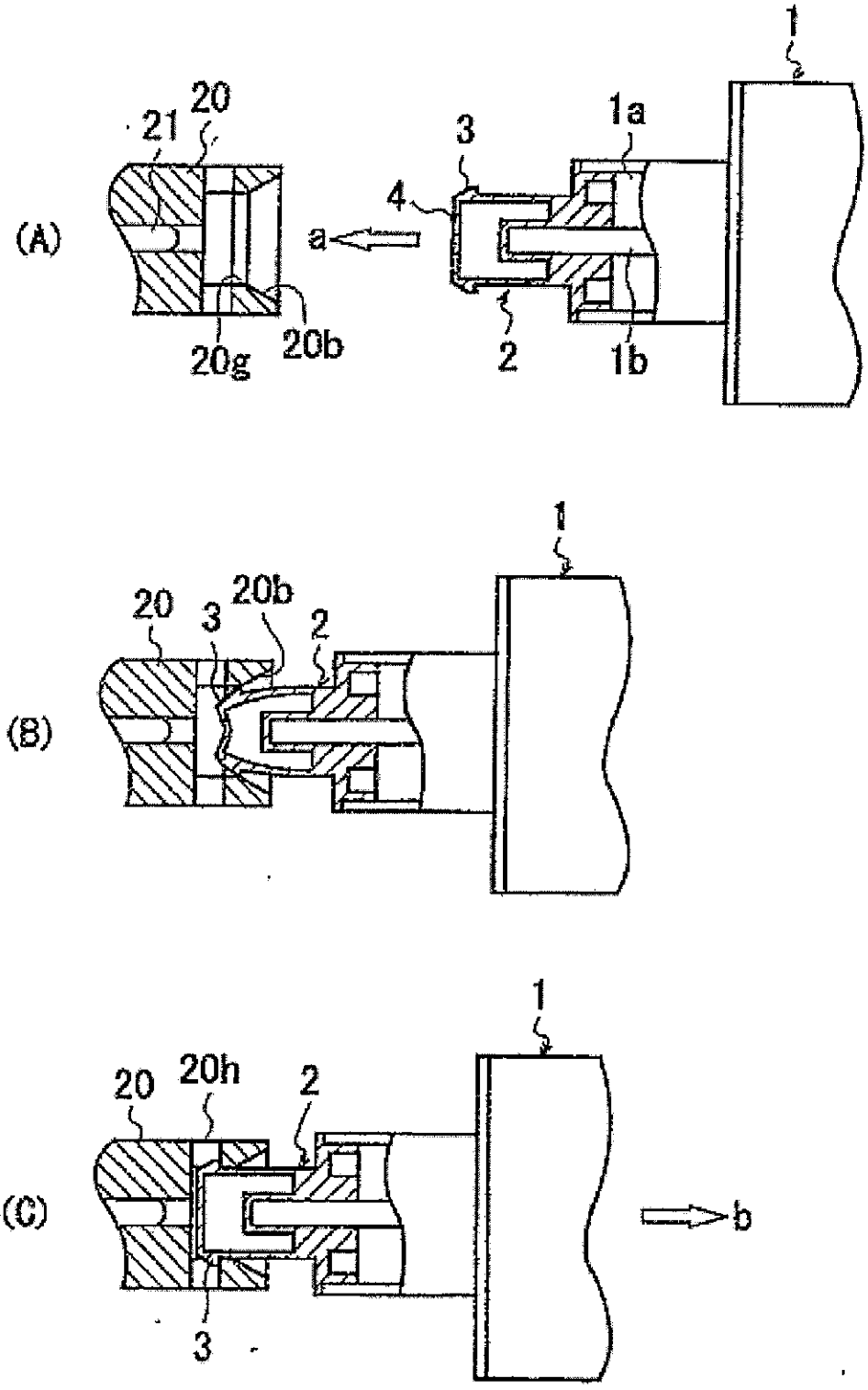

FIG. 15

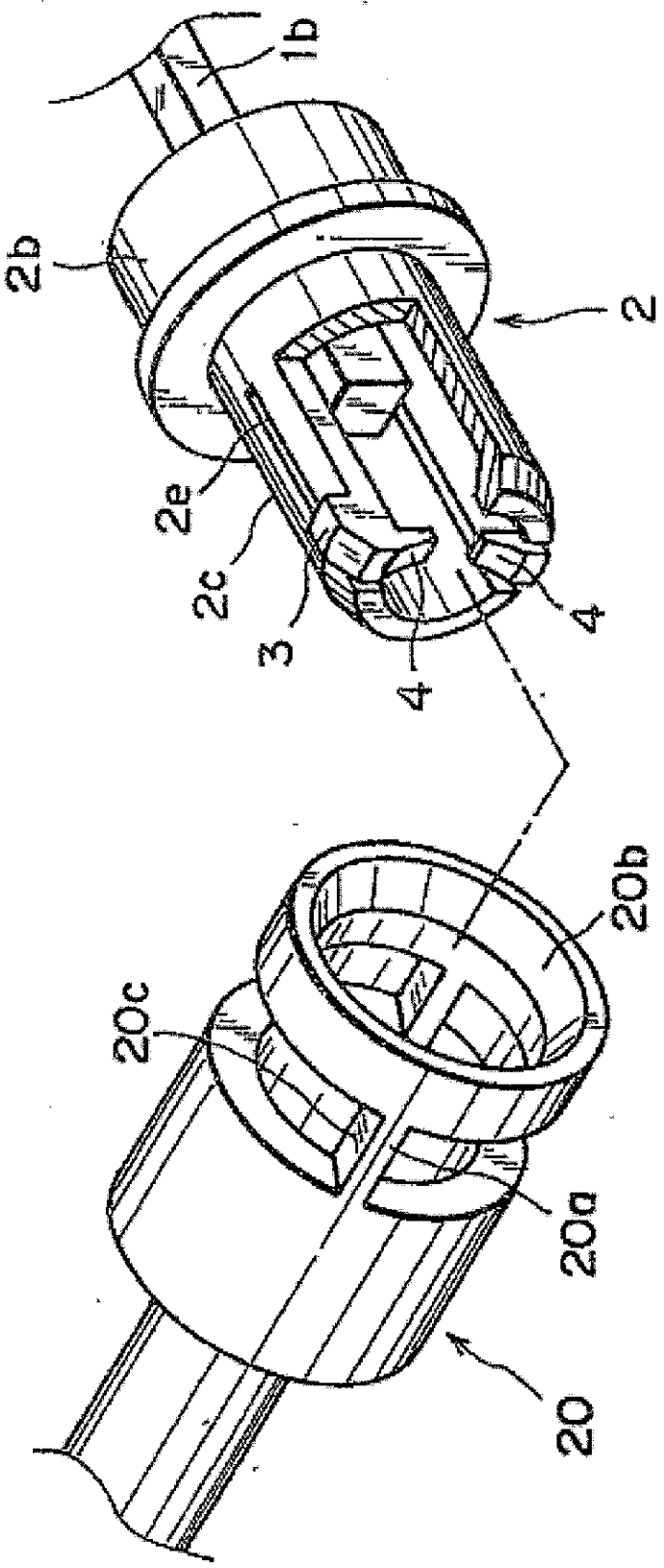

FIG. 16

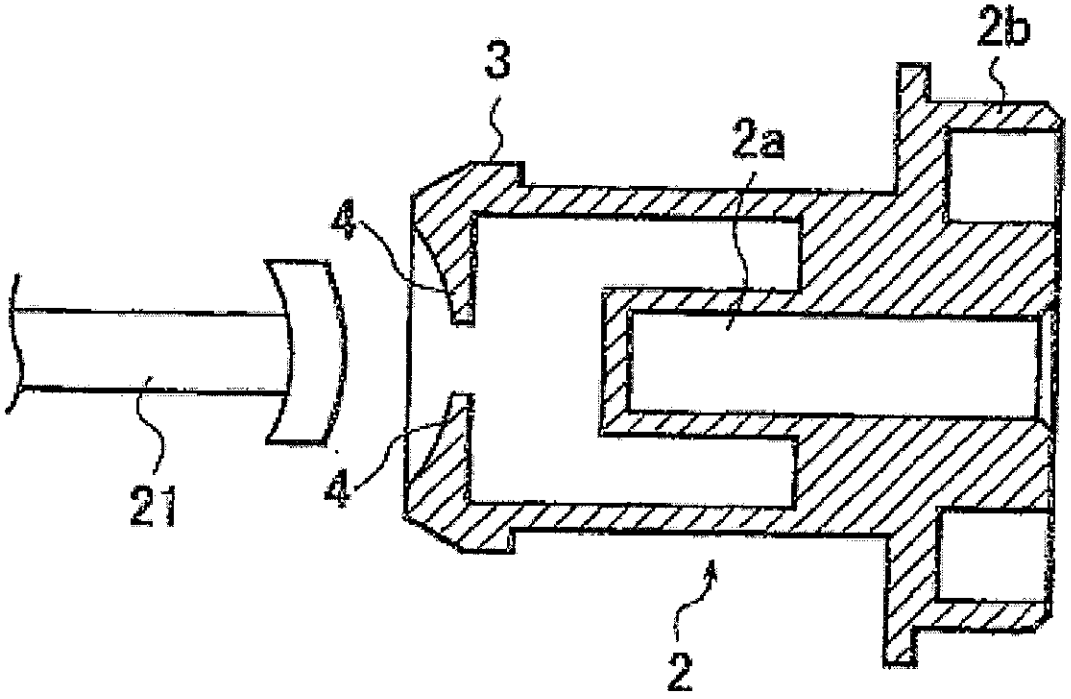

FIG. 17

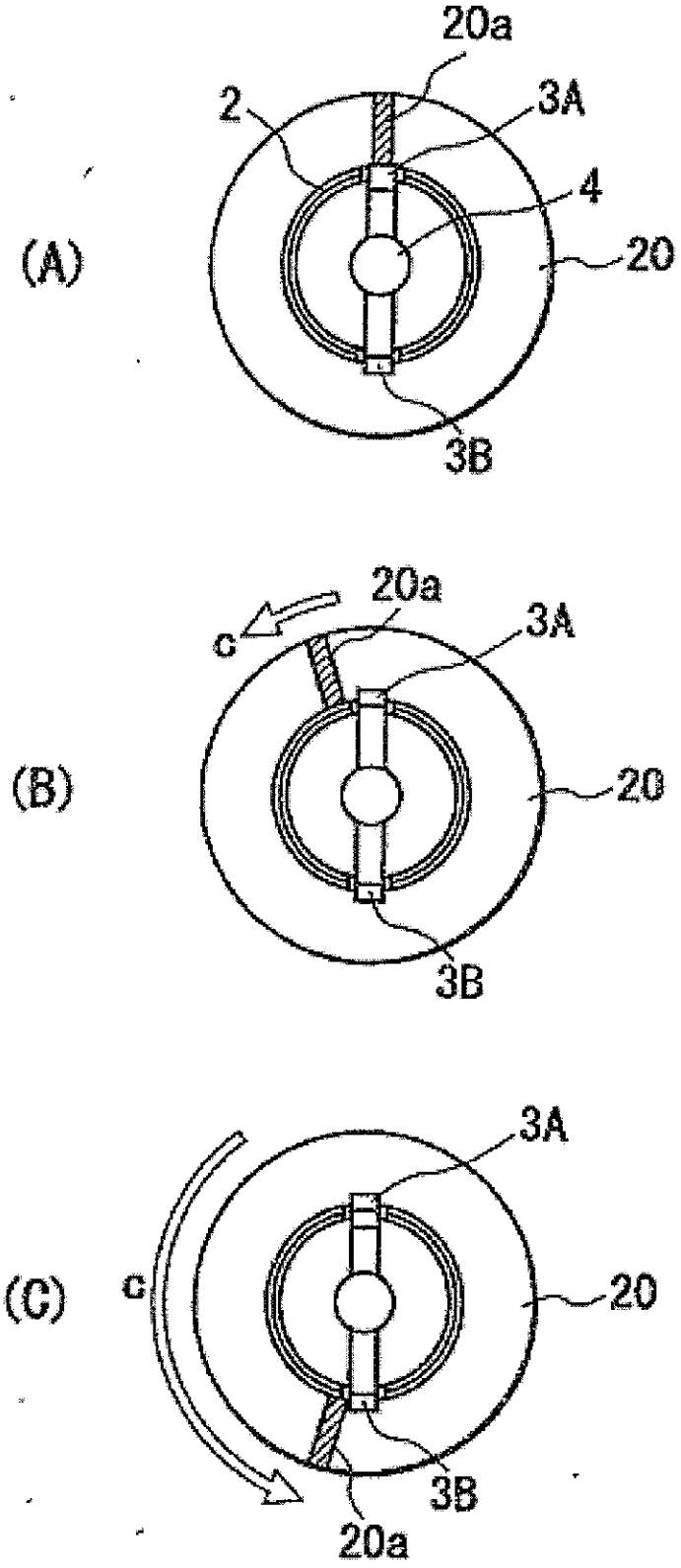

FIG. 18

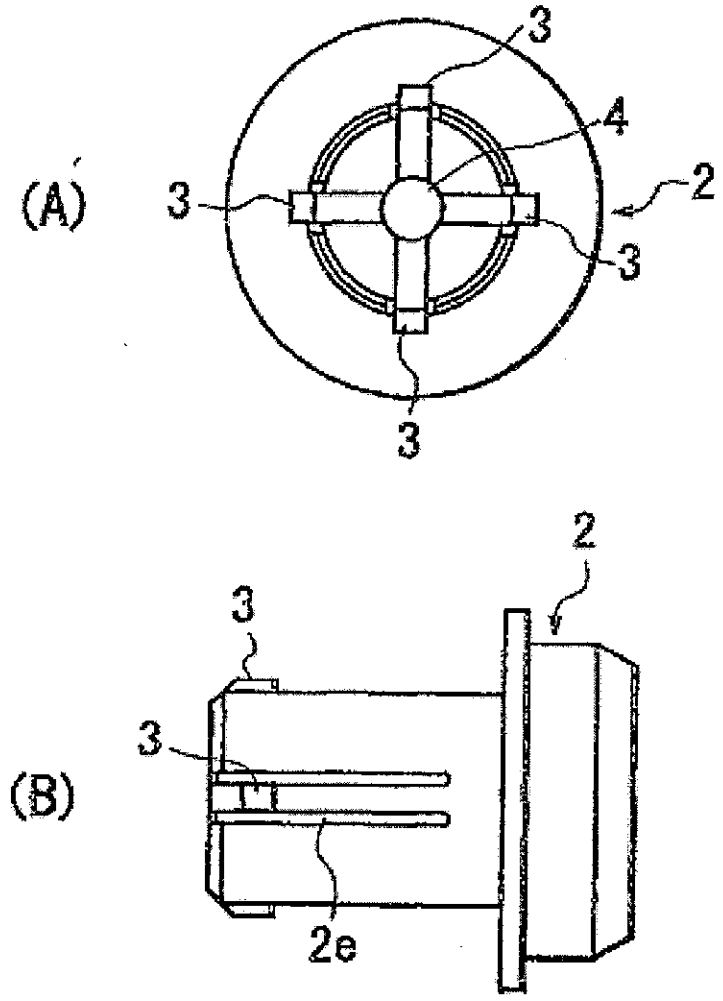

FIG. 19

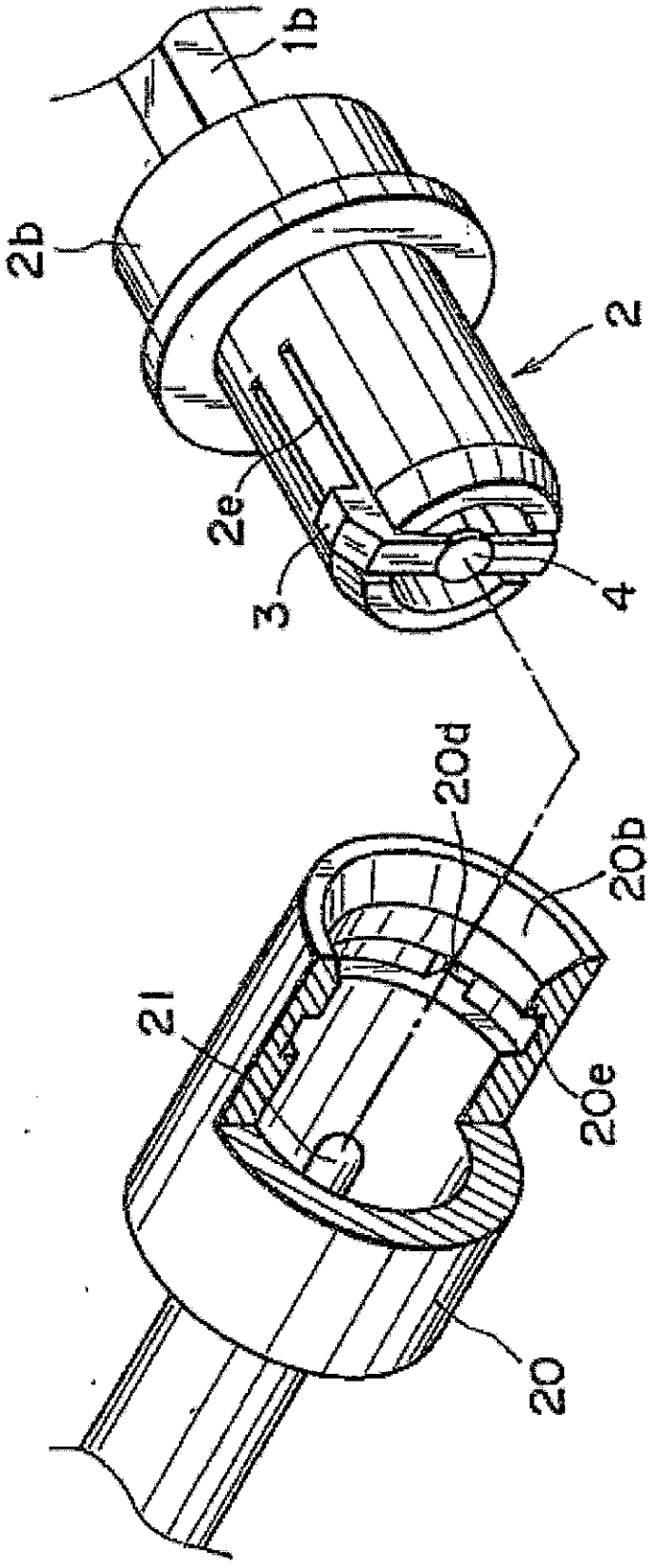

FIG. 20

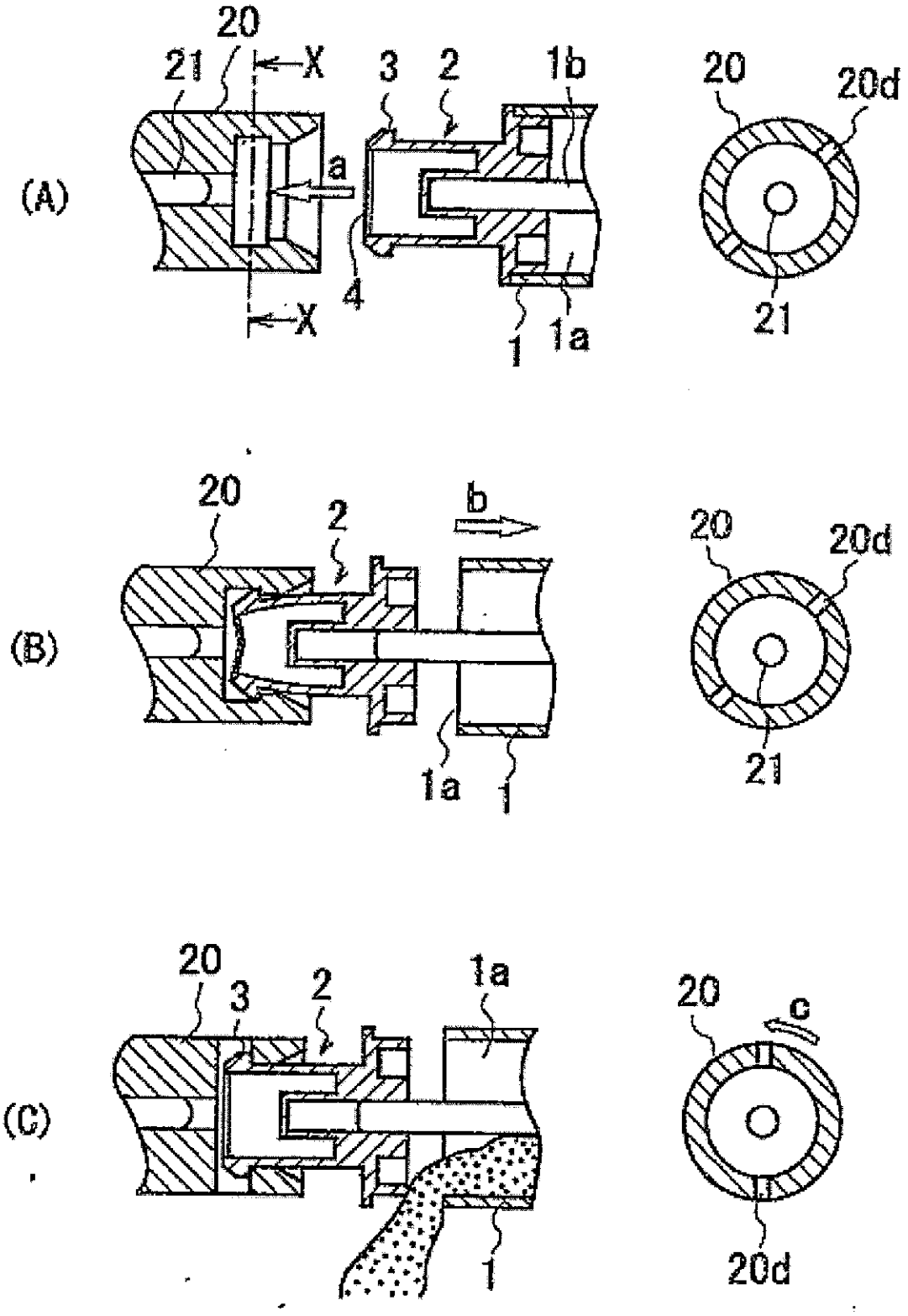
(A)
20
21
X
3
2
1b
a
4
X
1
1a
20
20d
21
(B)
20
2
b
1a
1
20
20d
21
(C)
20
3
2
1a
1
20
c
20d

FIG. 21

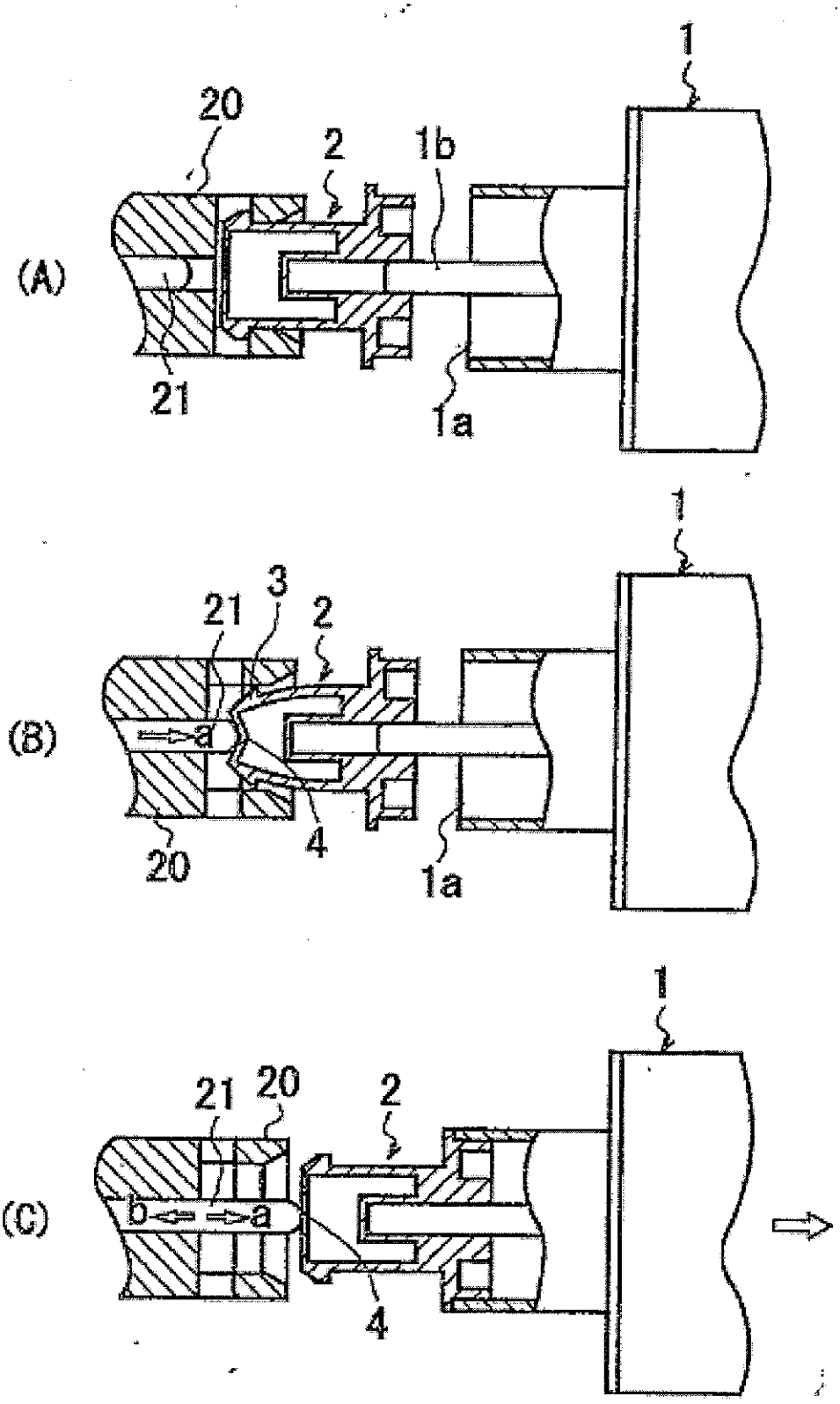

FIG. 22

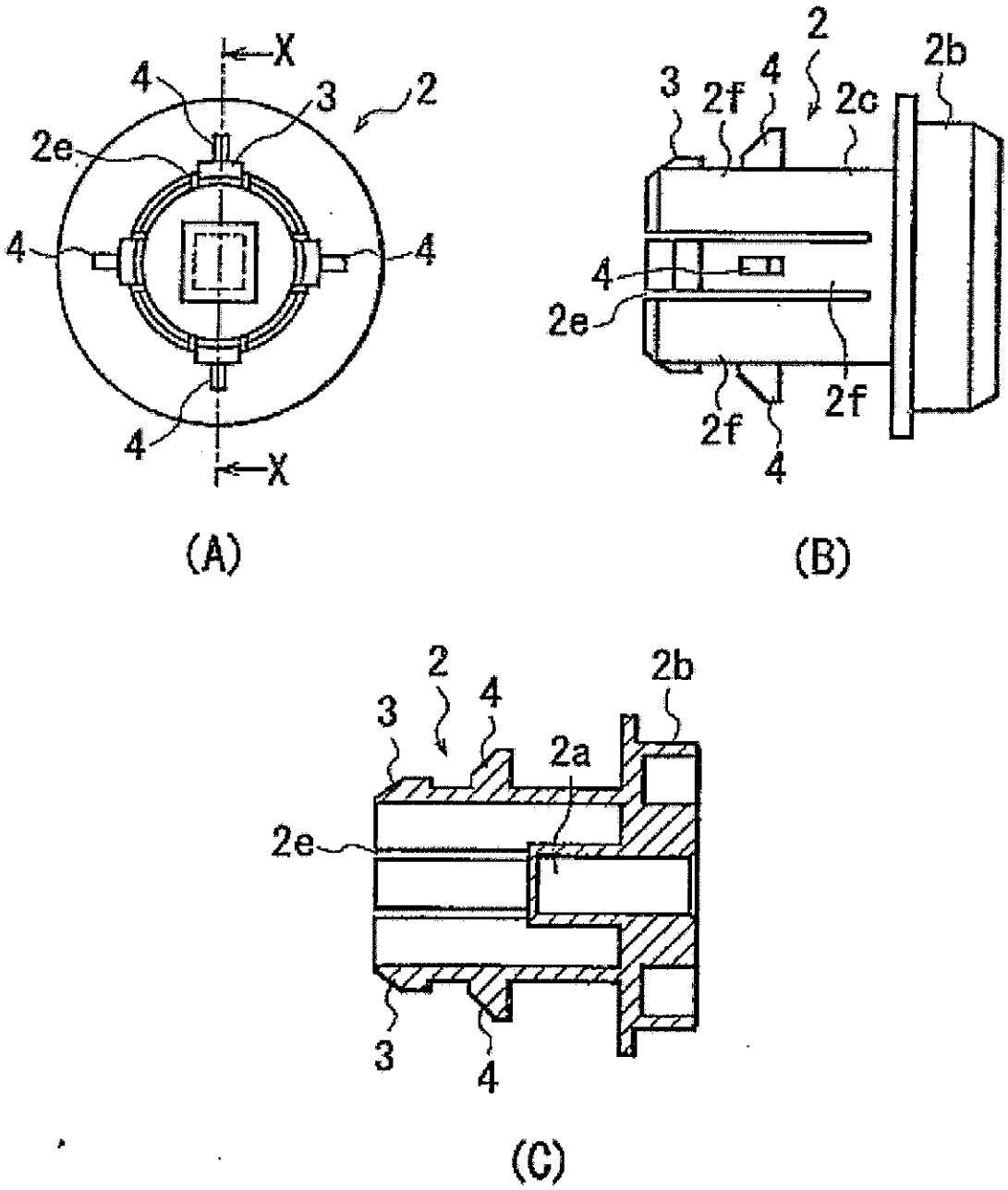

FIG. 23

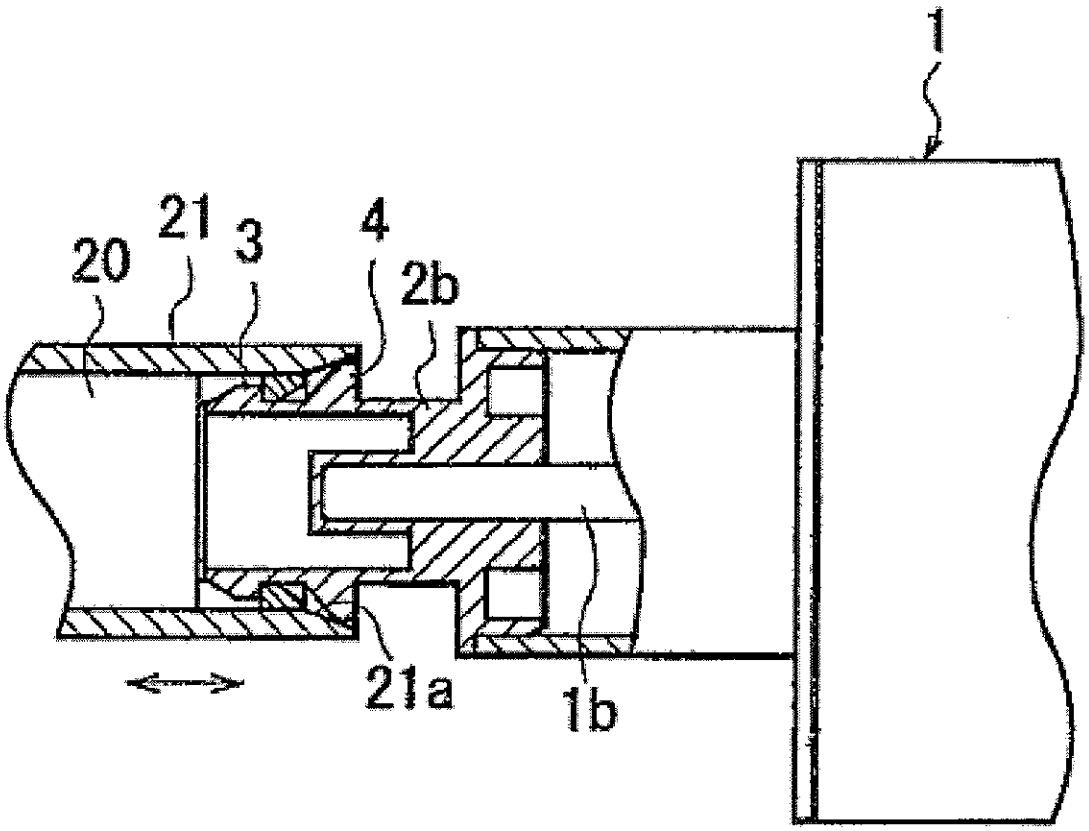

FIG. 24

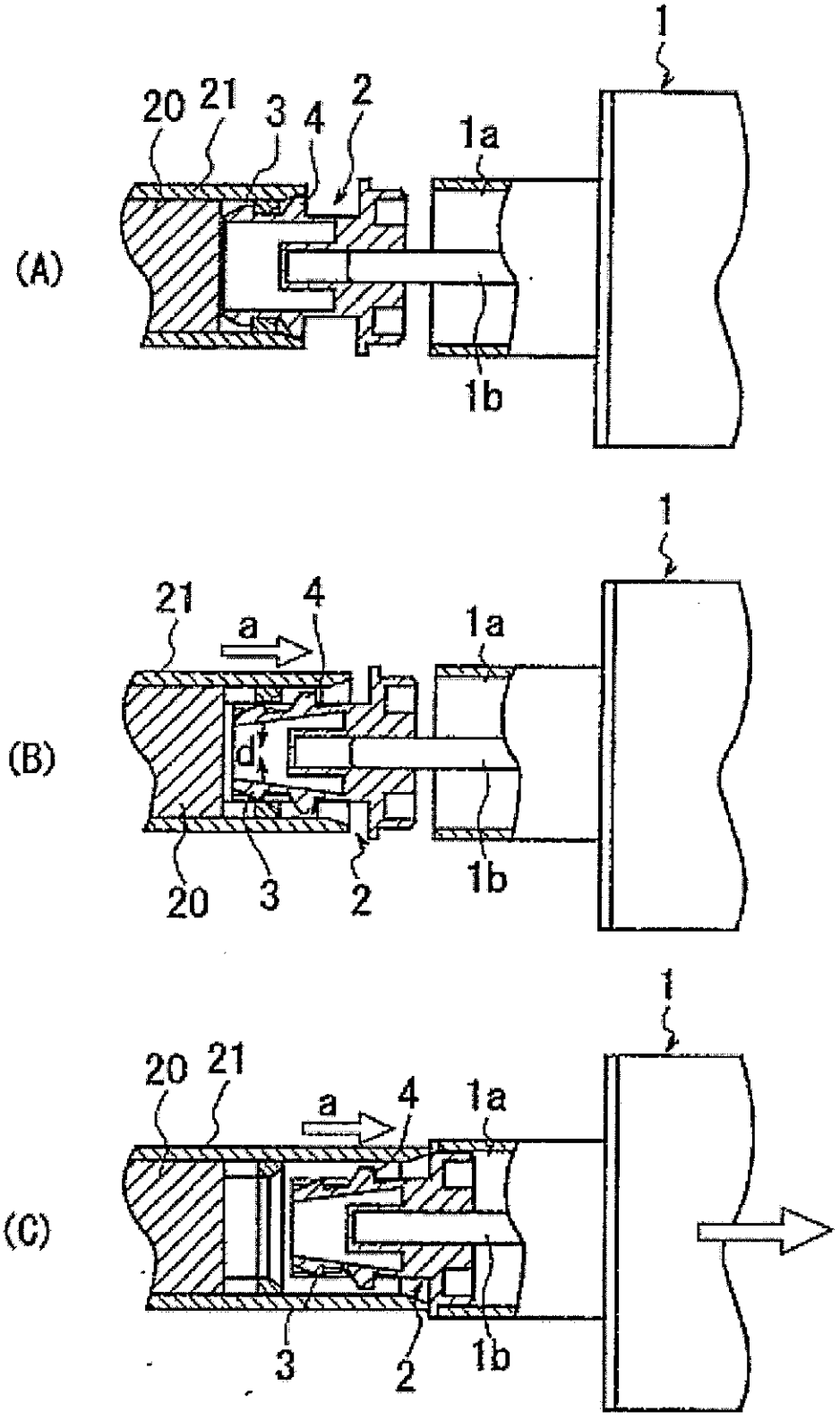

FIG. 25

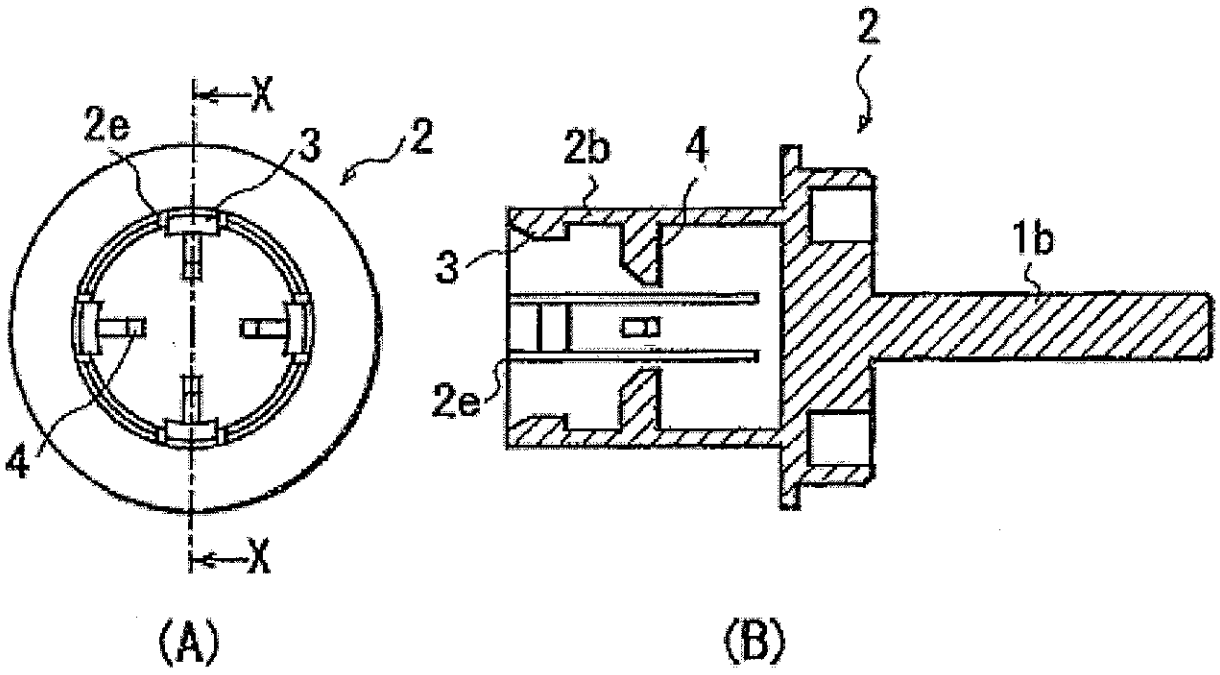

FIG. 26

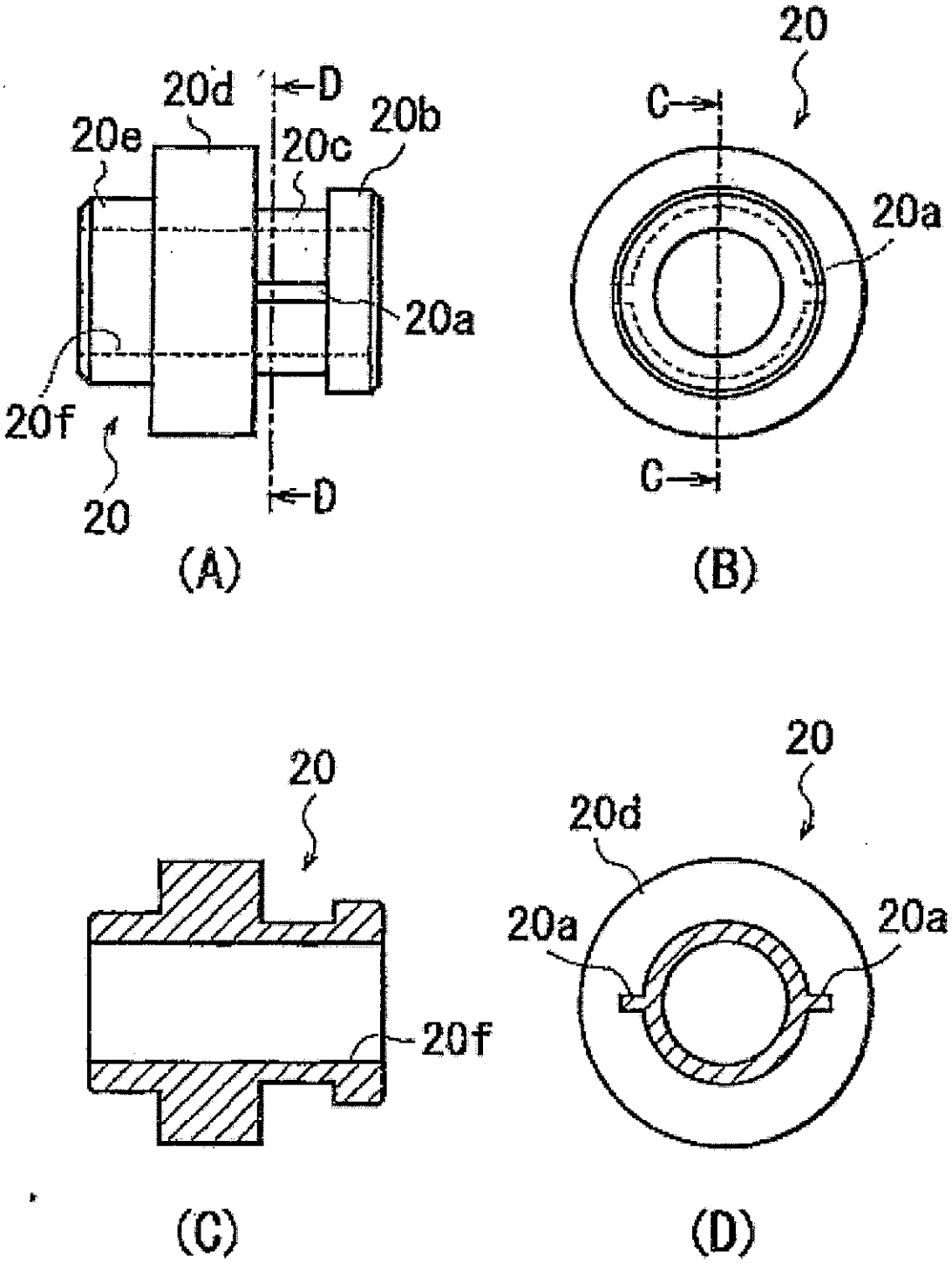

FIG. 27

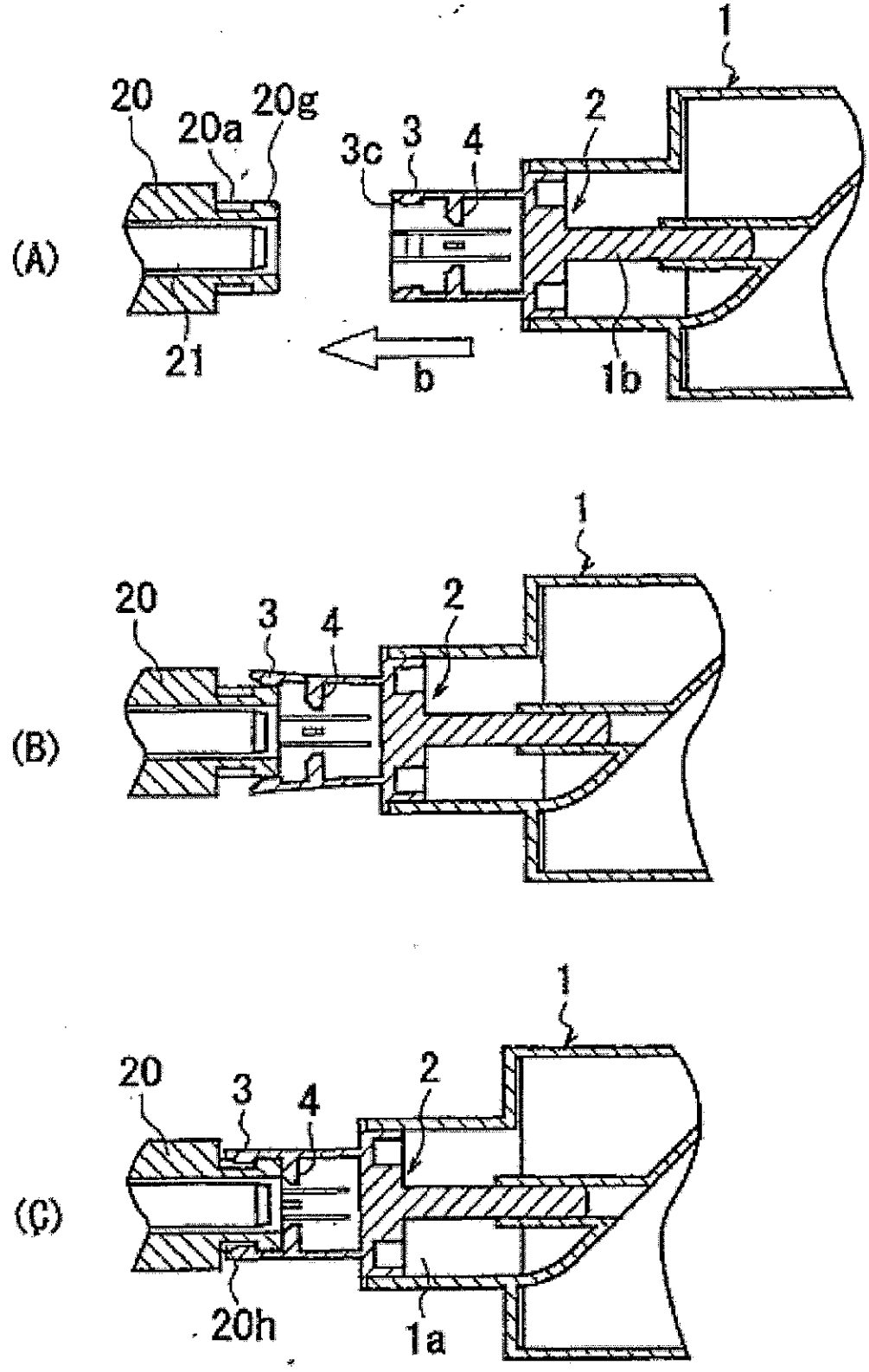

FIG. 28

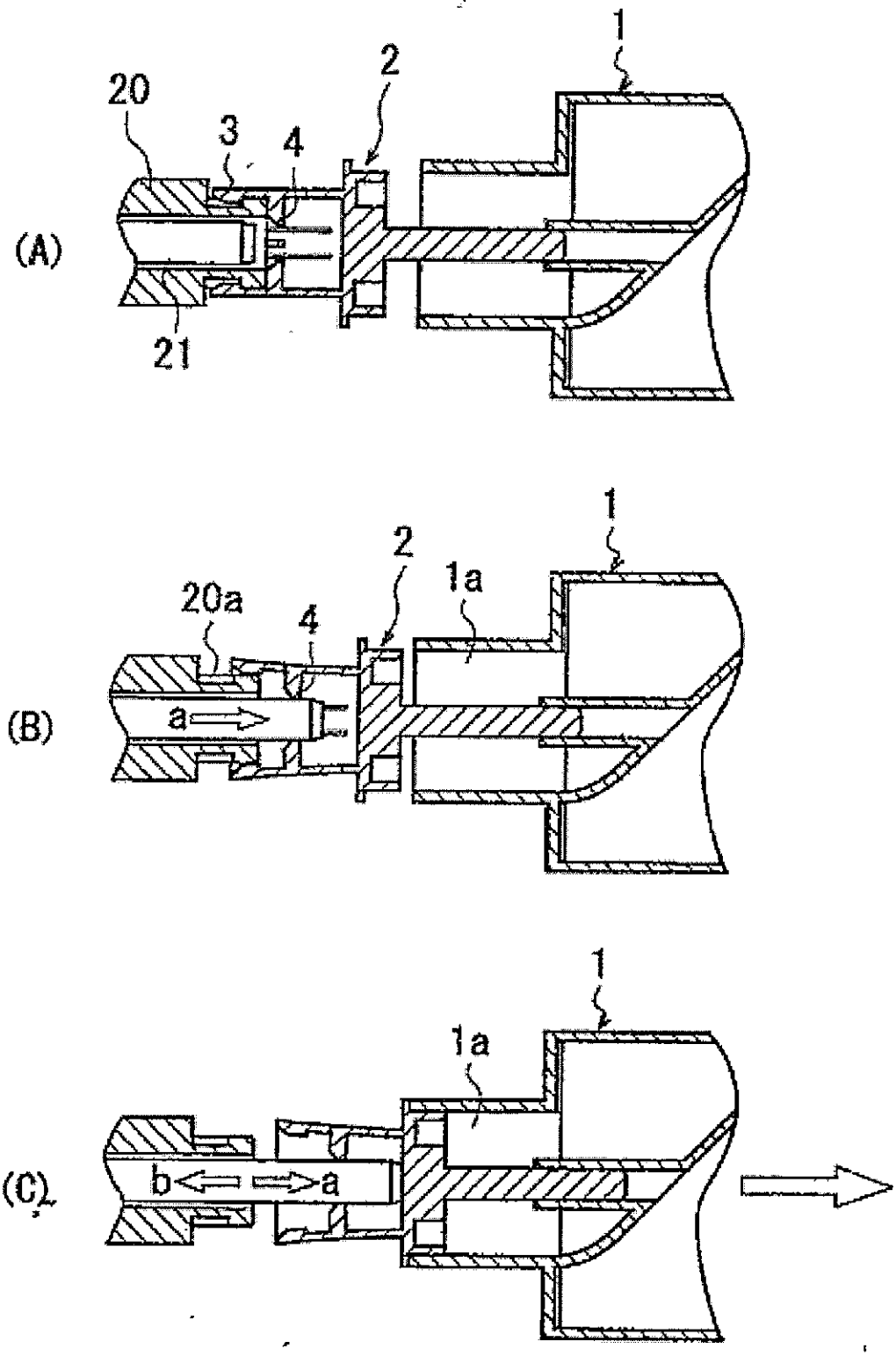

FIG. 29

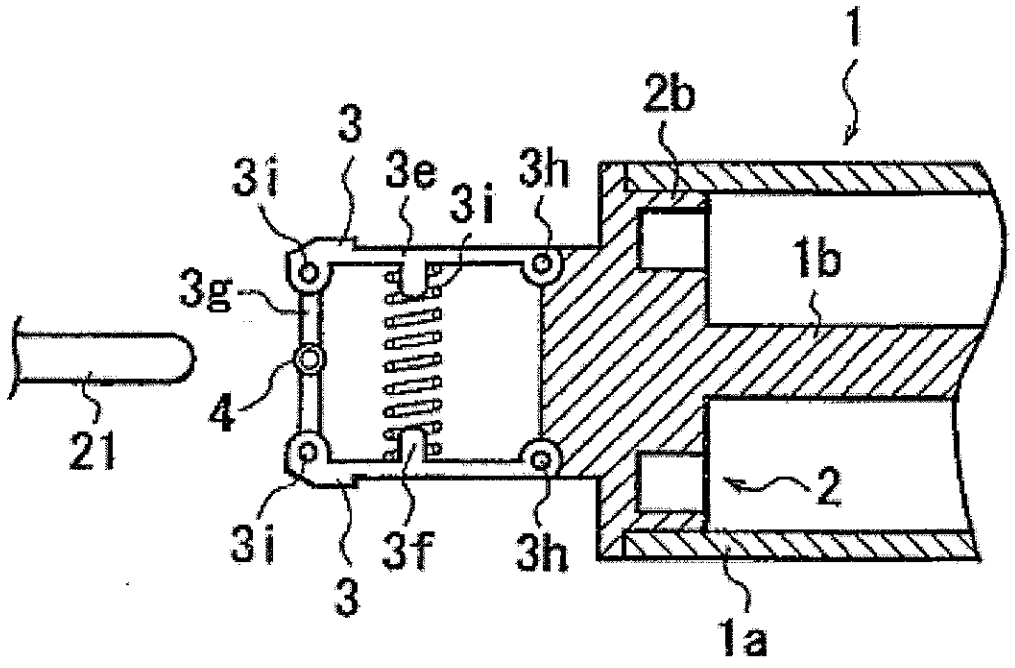

(A)

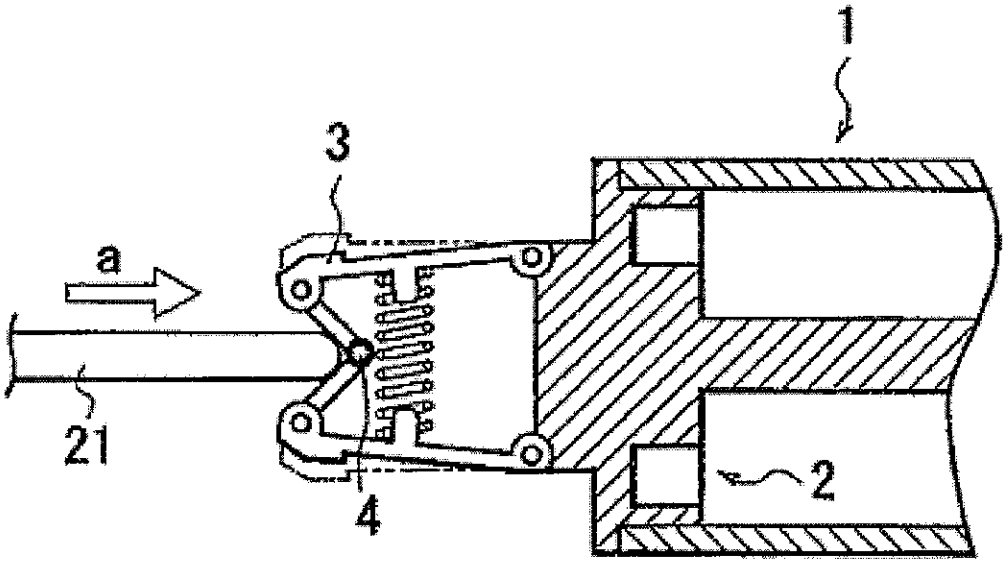

(B)

FIG. 30

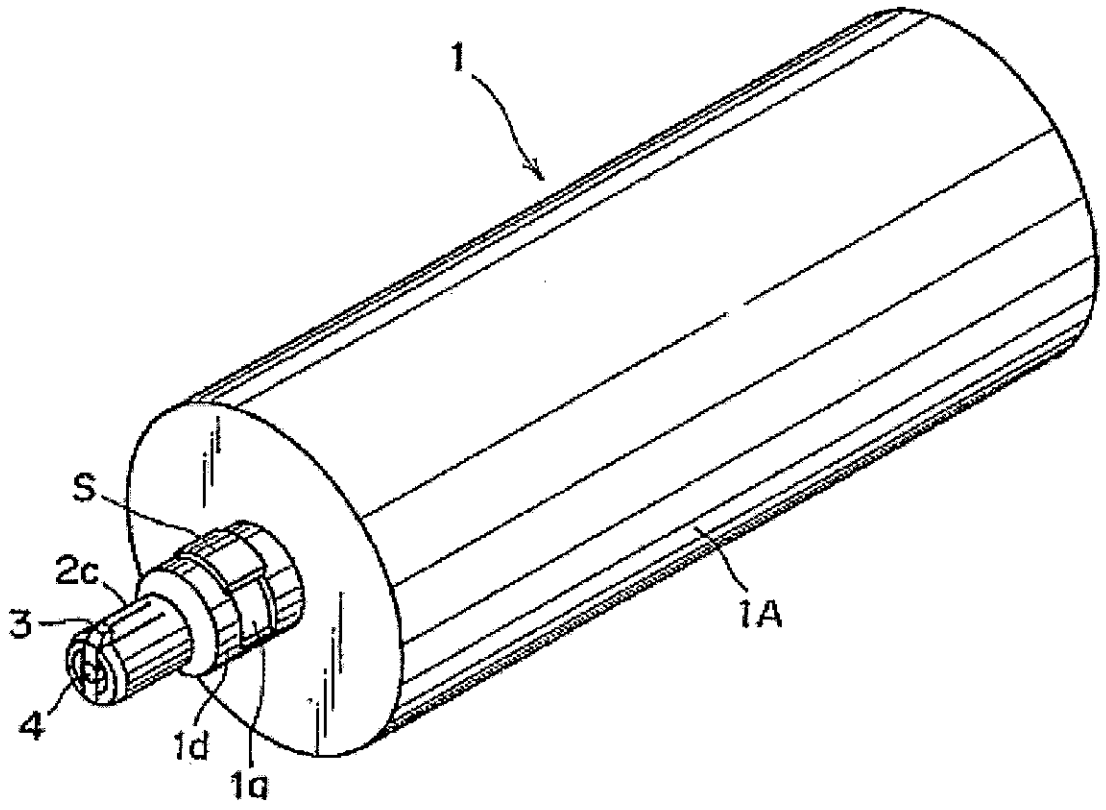

FIG. 31

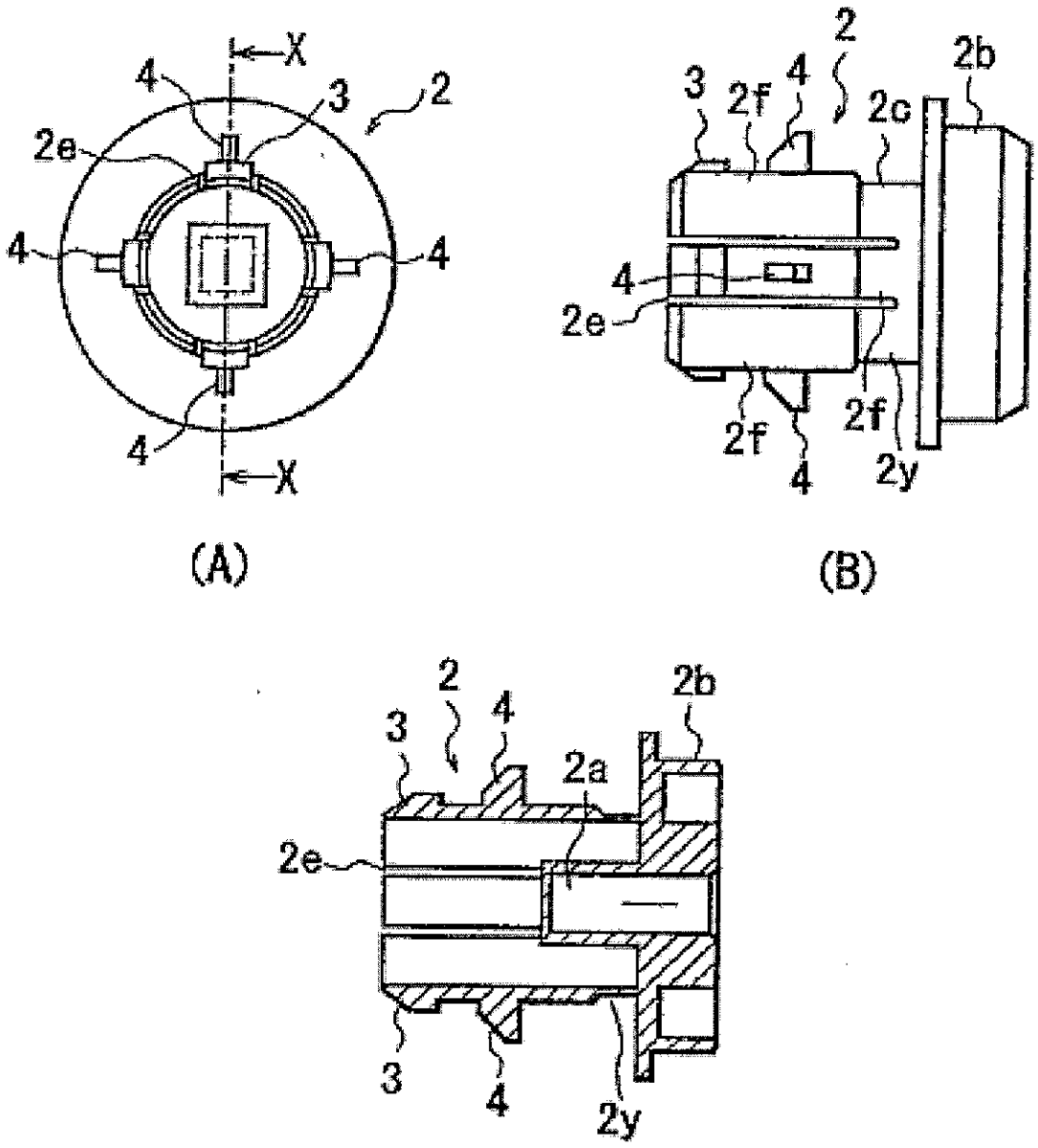

FIG. 32

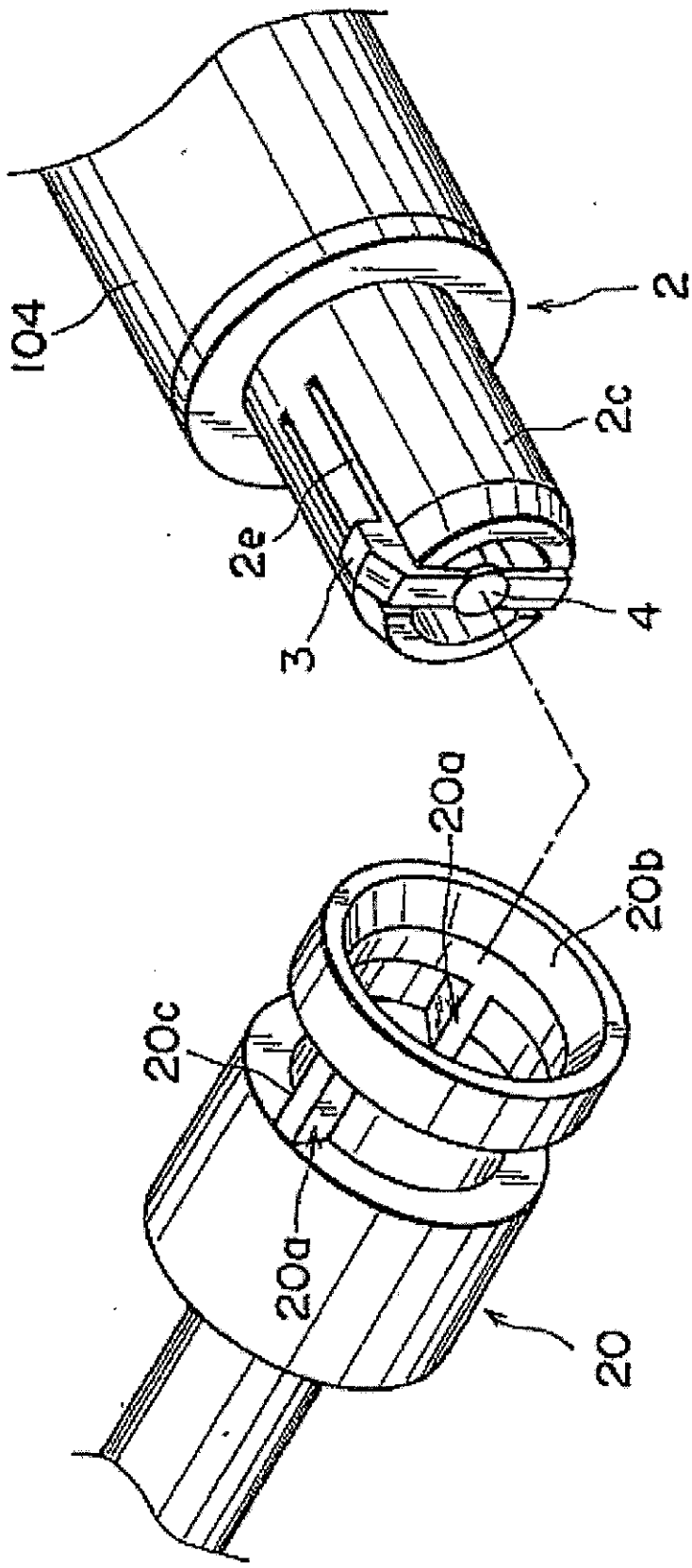

FIG. 33

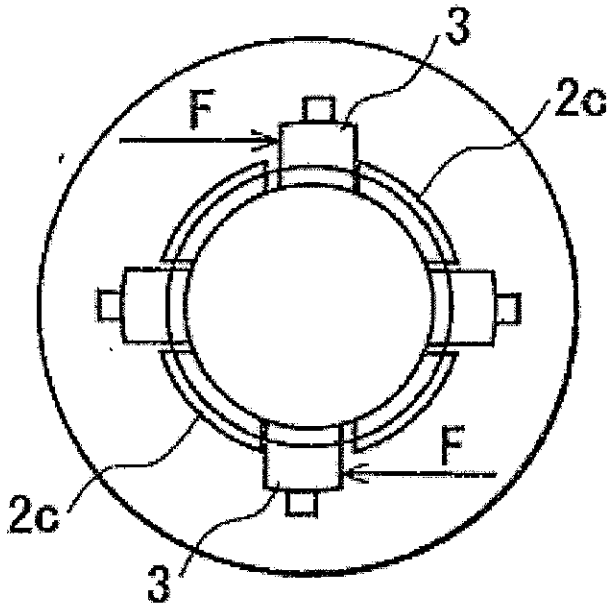

FIG. 34A

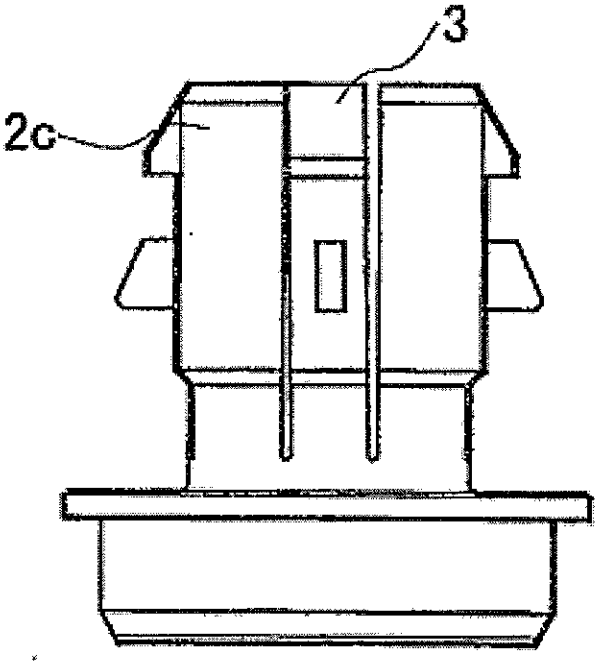

FIG. 34B

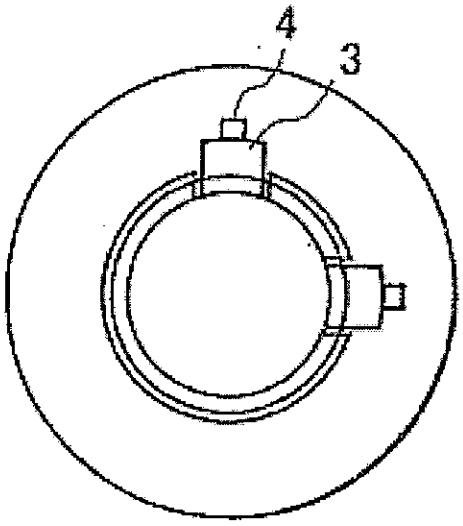

FIG. 35A

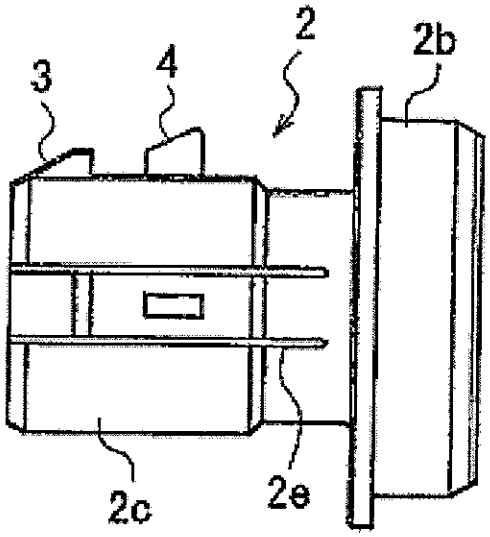

FIG. 35B

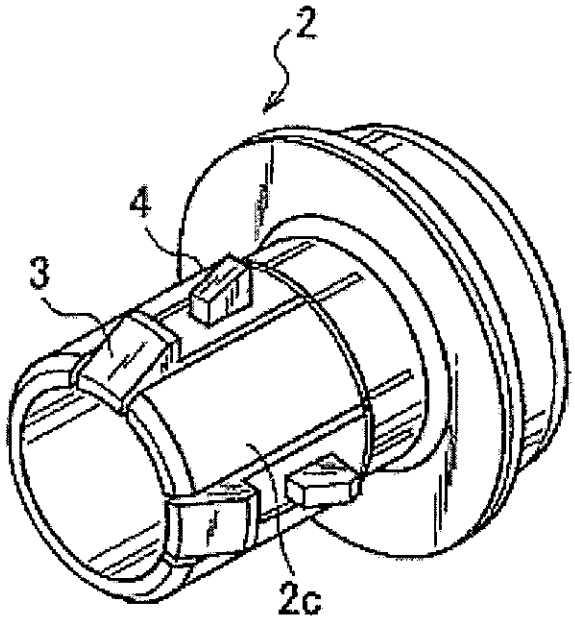

FIG. 35C

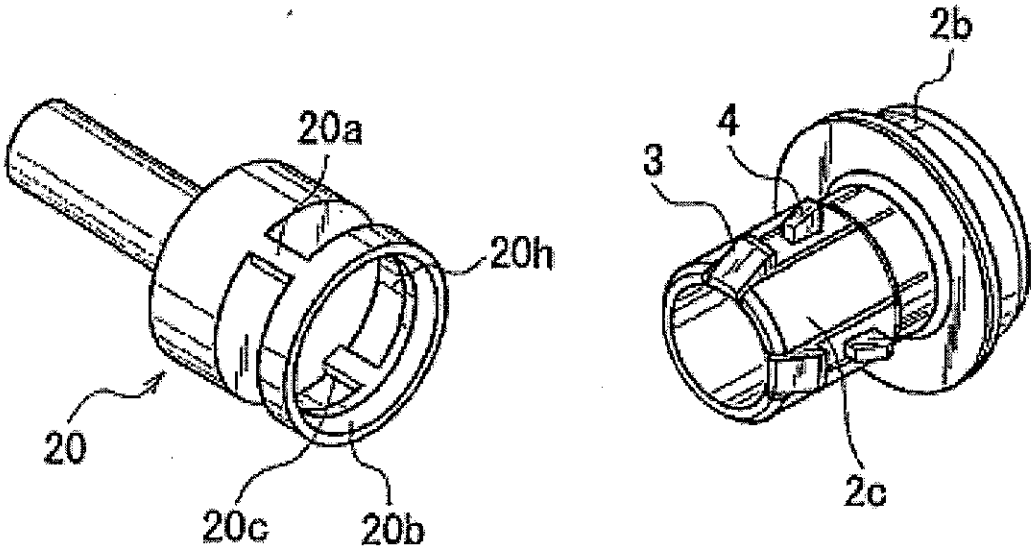

FIG. 36A

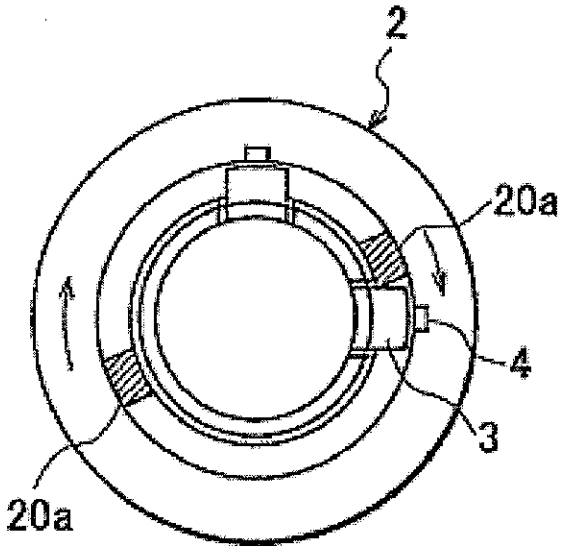

FIG. 36B