[図1]

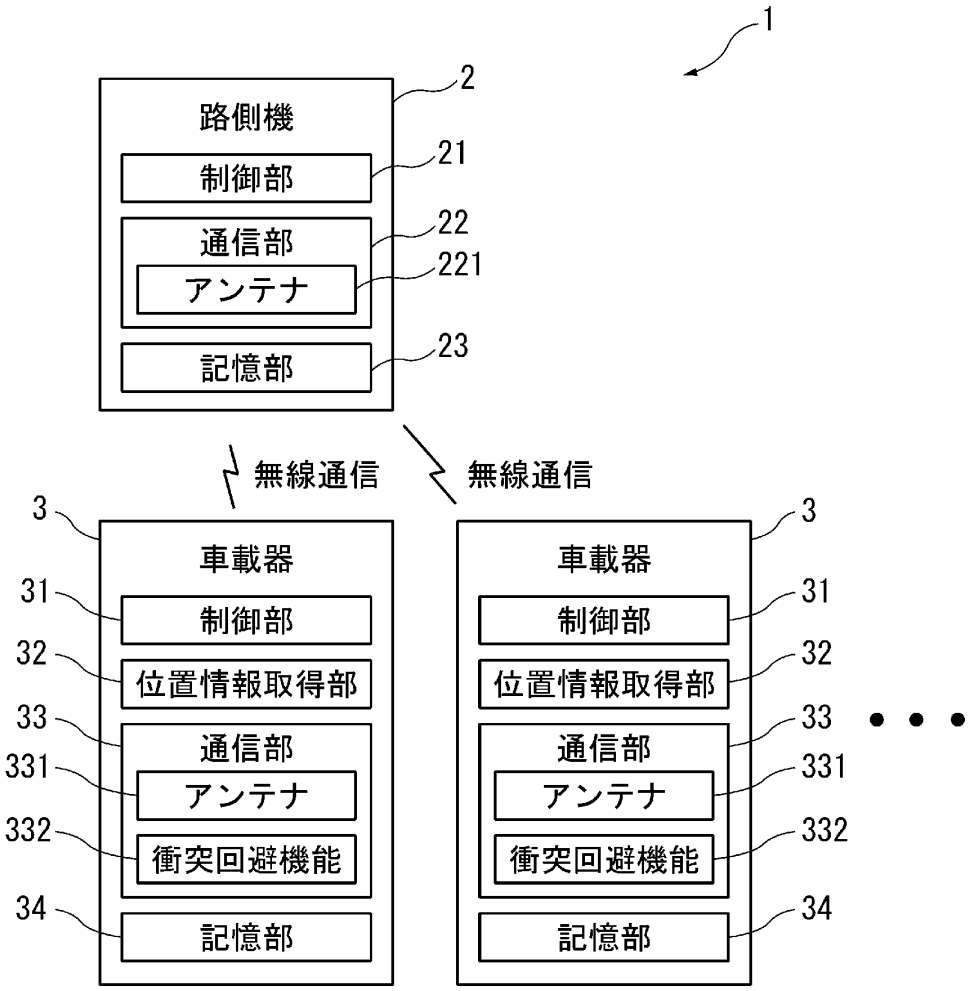
1
2
路側機
制御部
21
通信部
22
アンテナ
221
記憶部
23
無線通信
無線通信
3
車載器
31
制御部
32
位置情報取得部
33
通信部
331
アンテナ
332
衝突回避機能
34
記憶部
3
車載器
31
制御部
32
位置情報取得部
33
通信部
331
アンテナ
332
衝突回避機能
34
記憶部

[図2]

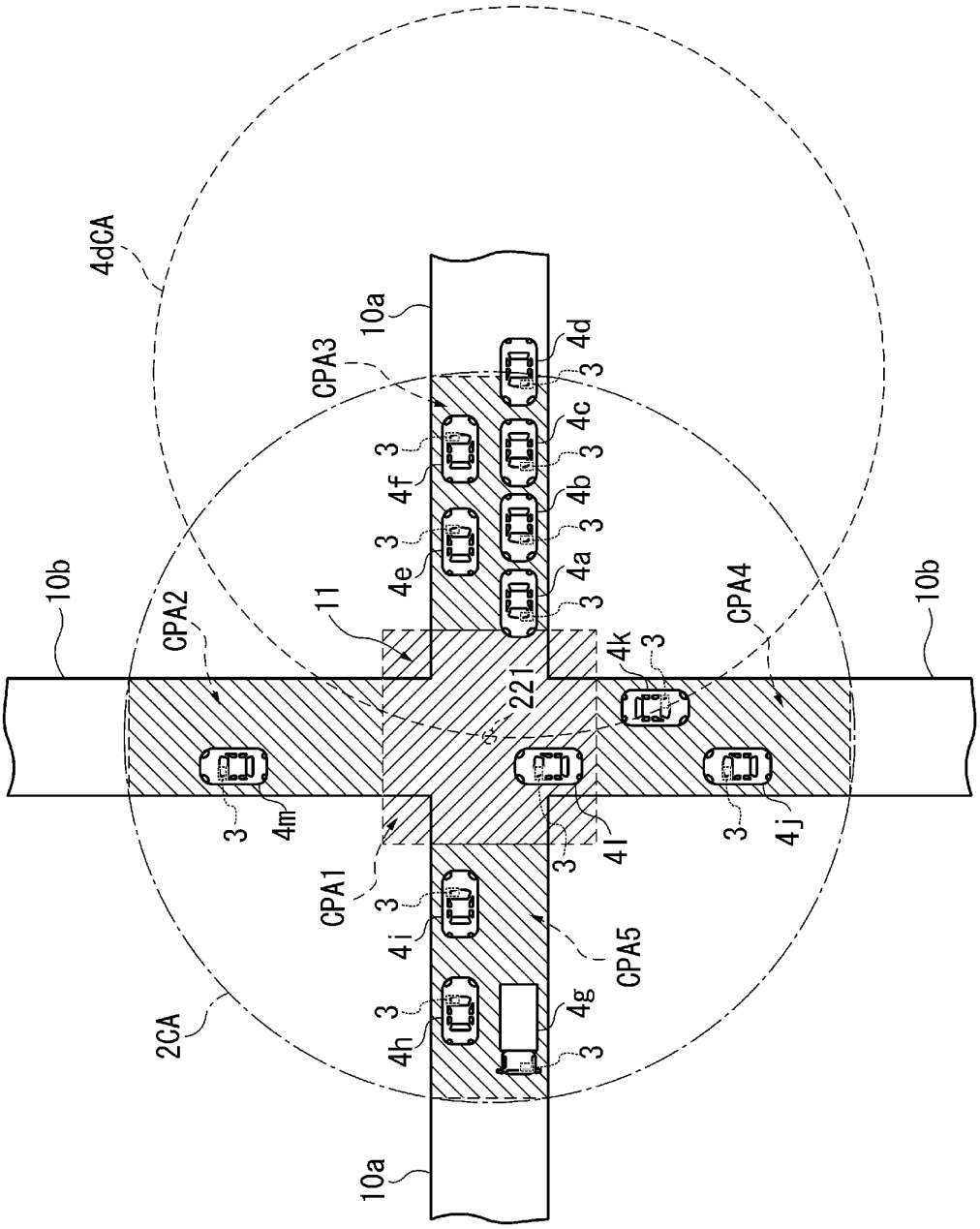
4dCA
10a
CPA3
4d
4c
4b
4a
4f
4e
3
10b
CPA2
11
CPA4
10b
4k
221
4m
4l
4j
CPA1
4i
CPA5
4g
4h
2CA
10a

[図3]

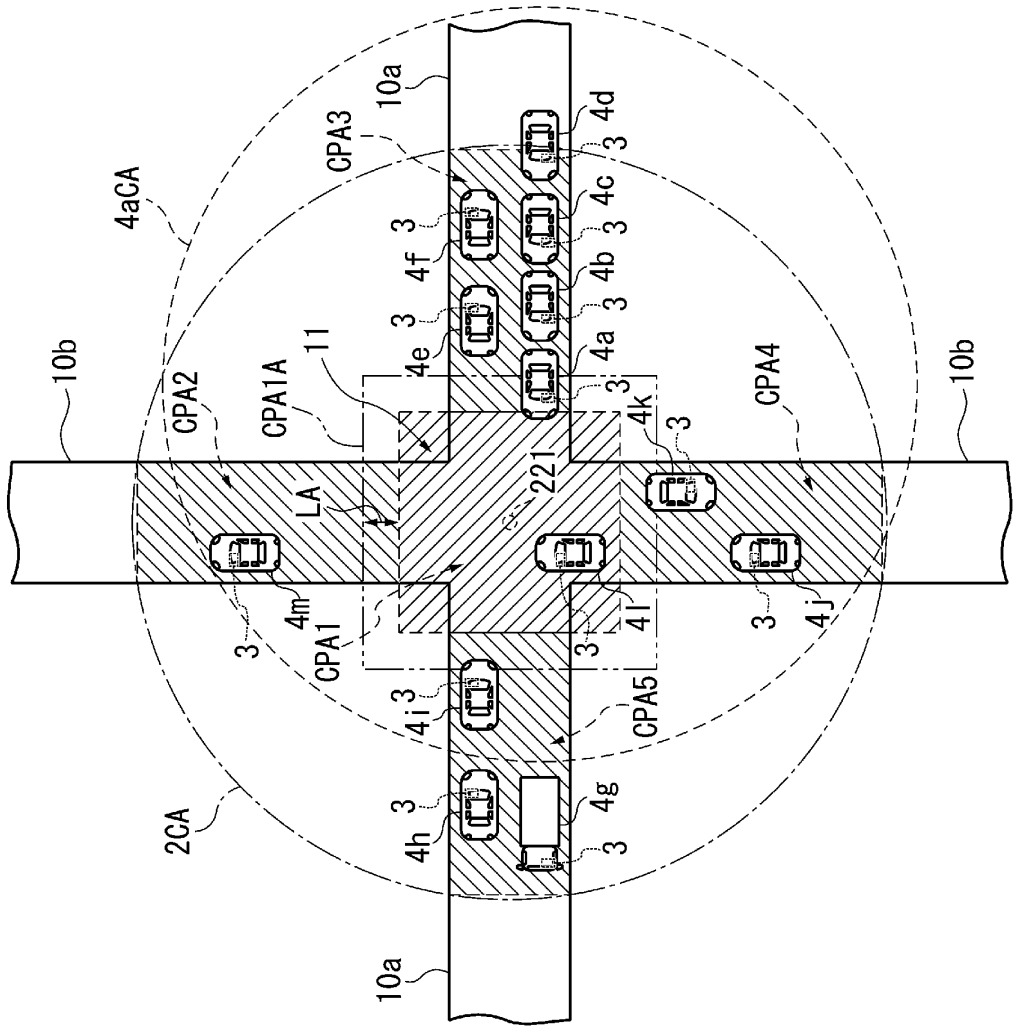
10a
CPA3
4aCA
4d
3
4c
4f
4b
4e
4a
11
10b
CPA2
CPA1A
4k
CPA4
221
LA
4m
CPA1
4l
4j
4i
CPA5
4g
4h
2CA

[図4]

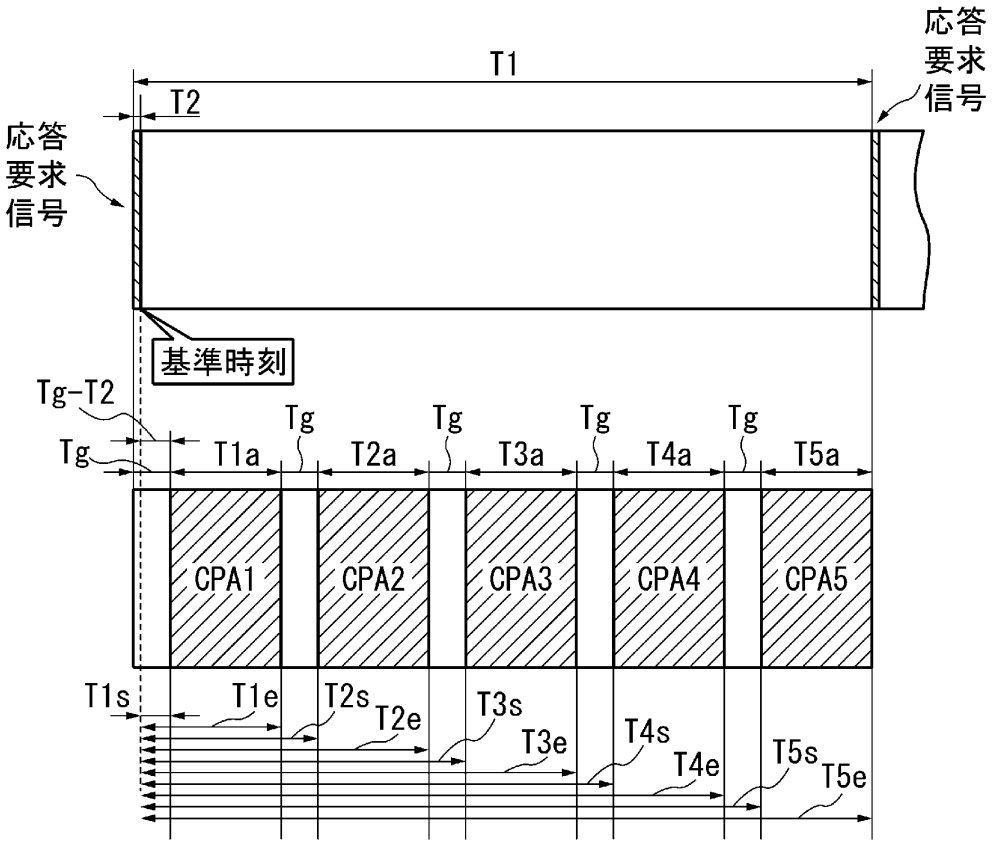
応答
要求
信号
T1
T2
応答
要求
信号
基準時刻
Tg-T2
Tg
Tg
Tg
Tg
Tg
T1a
T2a
T3a
T4a
T5a
CPA1
CPA2
CPA3
CPA4
CPA5
T1s
T1e
T2s
T2e
T3s
T3e
T4s
T4e
T5s
T5e

[図5]

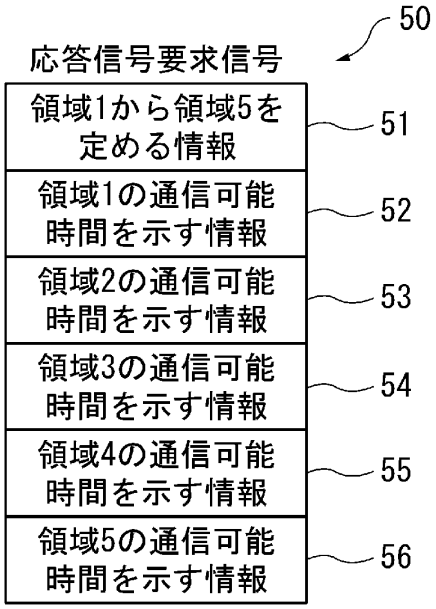
50
応答信号要求信号
領域1から領域5を
定める情報
51
領域1の通信可能
時間を示す情報
52
領域2の通信可能
時間を示す情報
53
領域3の通信可能
時間を示す情報
54
領域4の通信可能
時間を示す情報
55
領域5の通信可能
時間を示す情報
56

[図6]

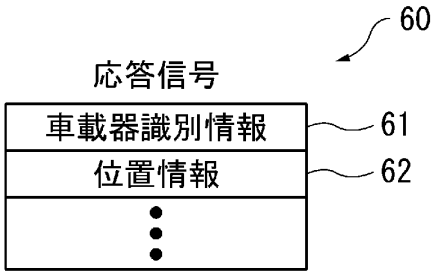
60
応答信号
車載器識別情報
61
位置情報
62

[図7]

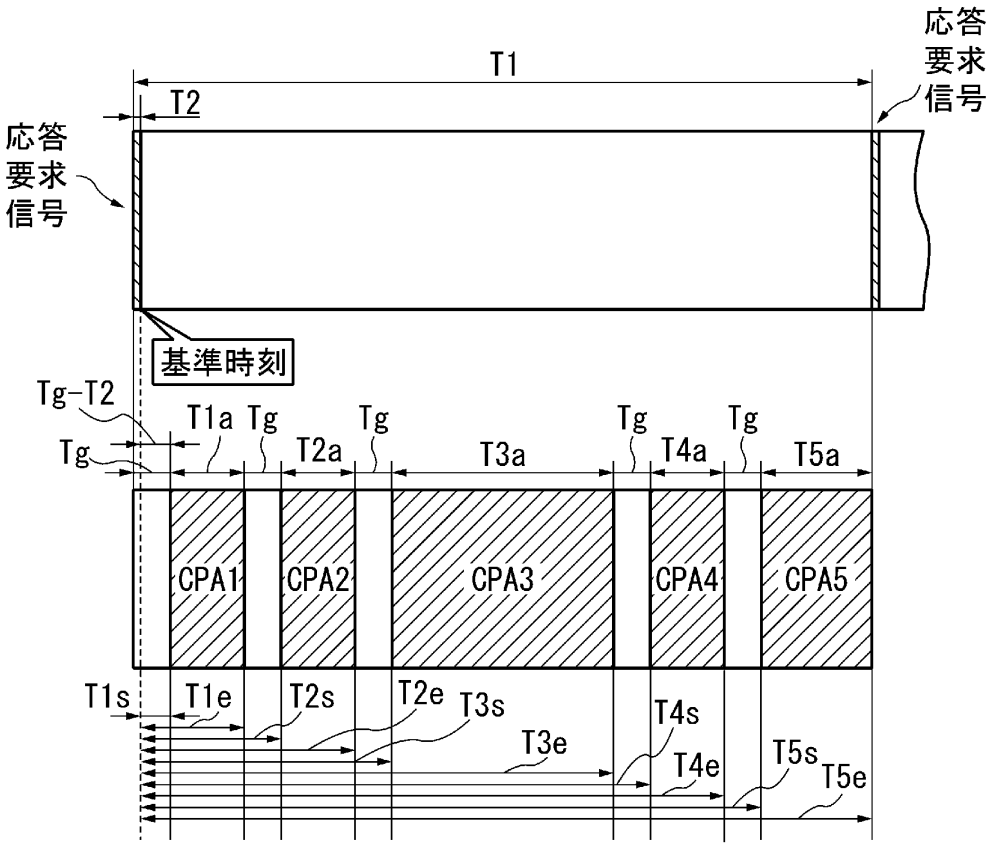
応答
要求
信号
T1
T2
応答
要求
信号
基準時刻
Tg−T2
Tg
T1a
Tg
Tg
T2a
T3a
Tg
T4a
Tg
T5a
CPA1
CPA2
CPA3
CPA4
CPA5
T1s
T1e
T2s
T2e
T3s
T3e
T4s
T4e
T5s
T5e

[図8]

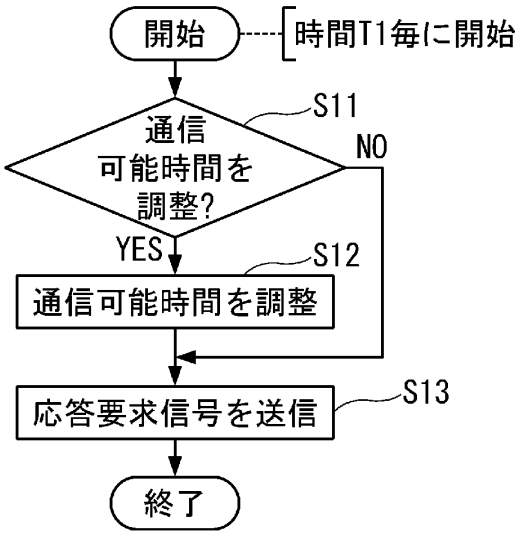
開始
時間T1毎に開始
S11
通信
可能時間を
調整?
NO
YES
S12
通信可能時間を調整
応答要求信号を送信
S13
終了

[図9]

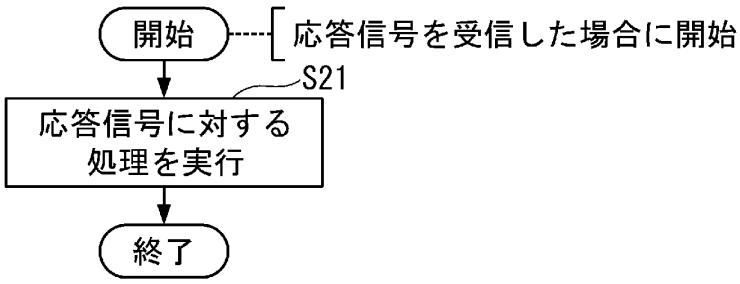
開始
応答信号を受信した場合に開始
S21
応答信号に対する
処理を実行
終了

[図10]

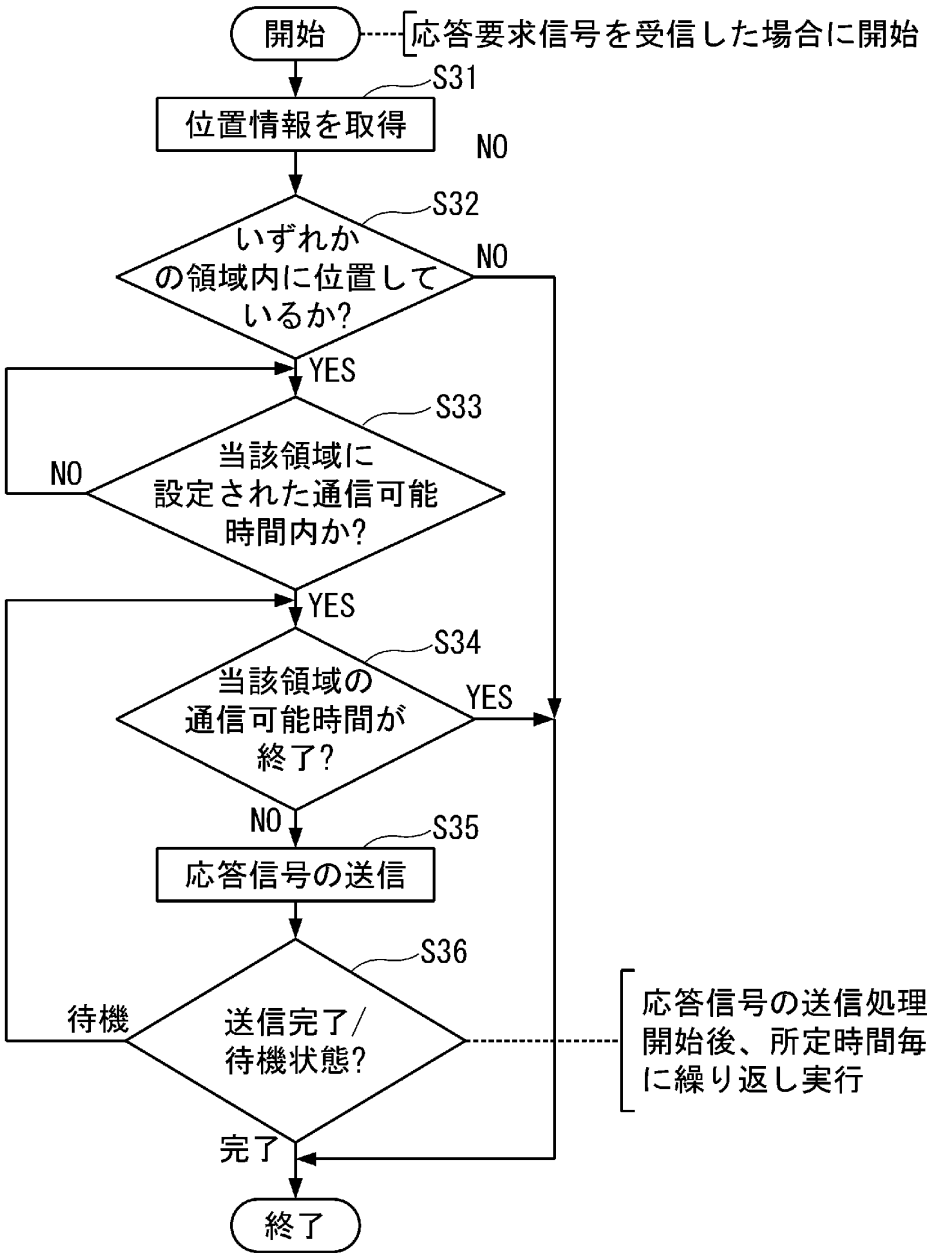
開始
応答要求信号を受信した場合に開始
S31
位置情報を取得
NO
S32
いずれかの領域内に位置しているか?
NO
YES
S33
当該領域に設定された通信可能時間内か?
NO
YES
S34
当該領域の通信可能時間が終了?
YES
NO
S35
応答信号の送信
S36
送信完了/待機状態?
待機
応答信号の送信処理開始後、所定時間毎に繰り返し実行
完了
終了

[図11]

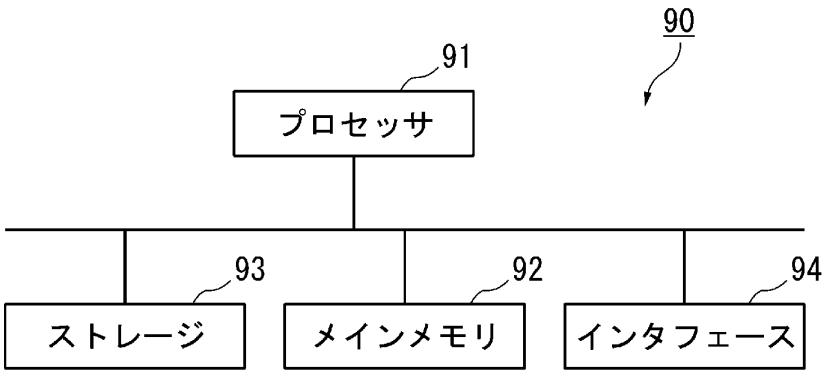
90
91
プロセッサ
93
ストレージ
92
メインメモリ
94
インタフェース