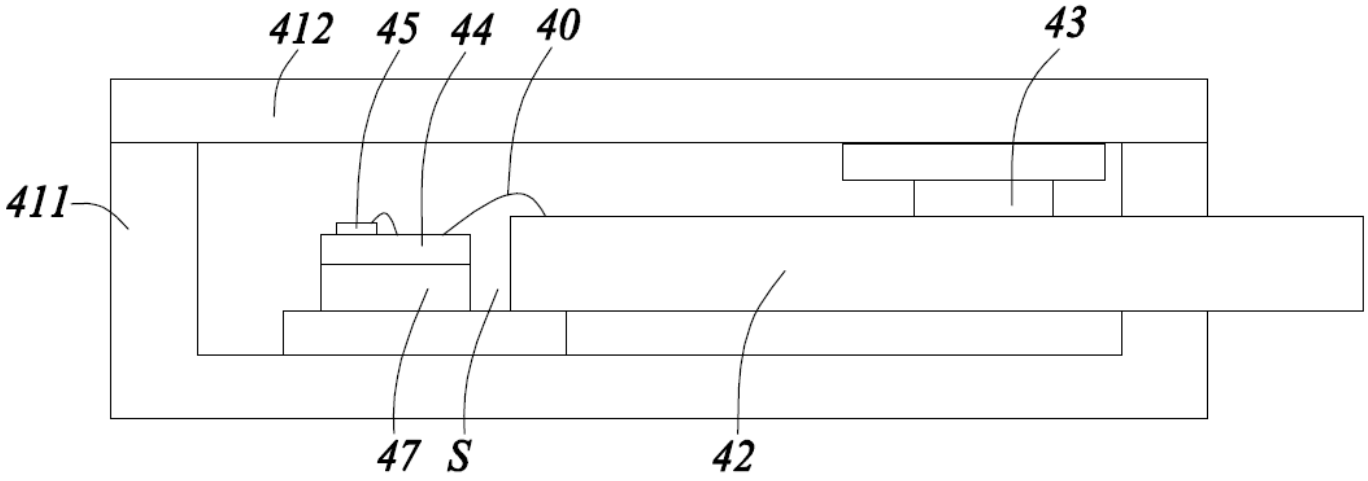

FIG. 1

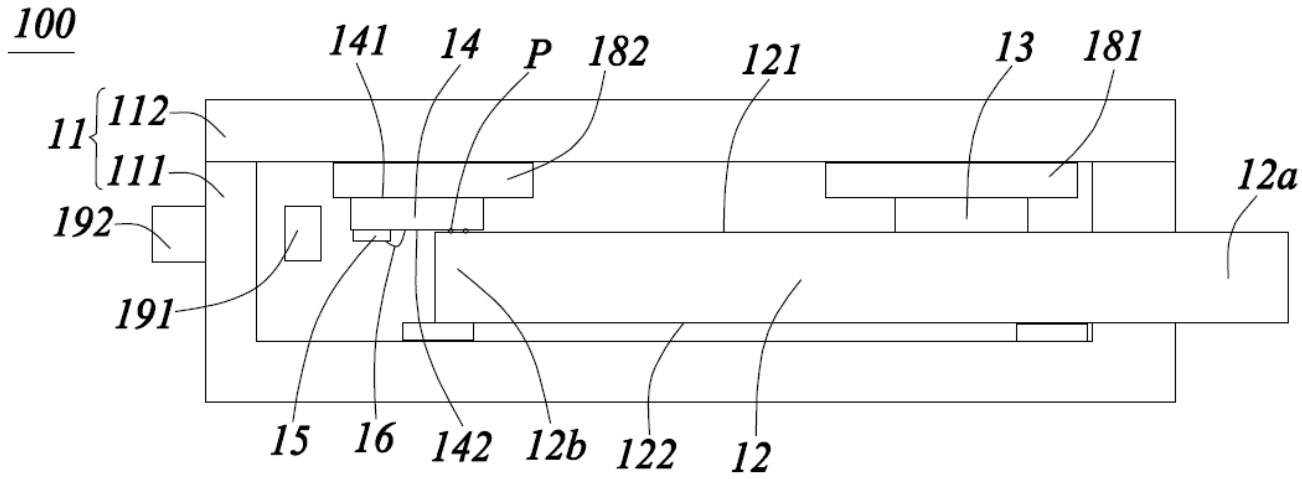

FIG. 2a

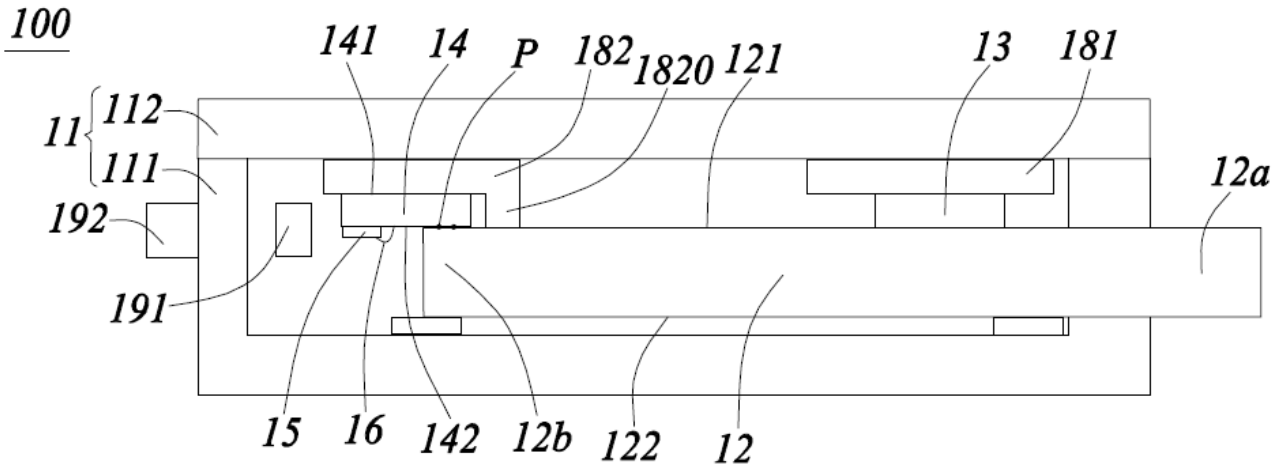

FIG. 2b

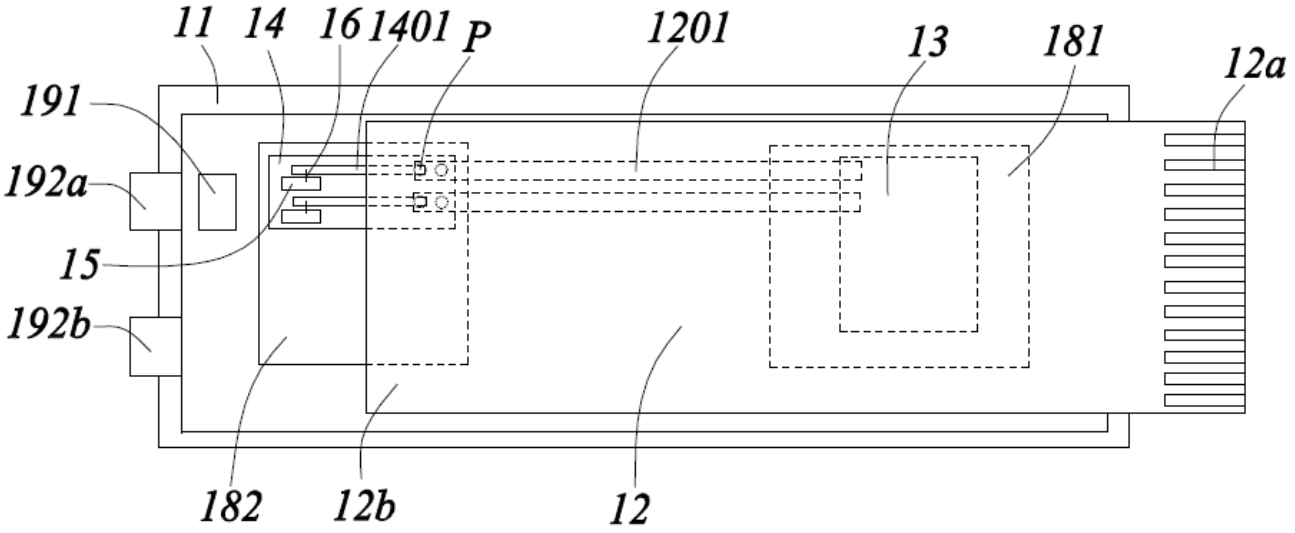

FIG. 3

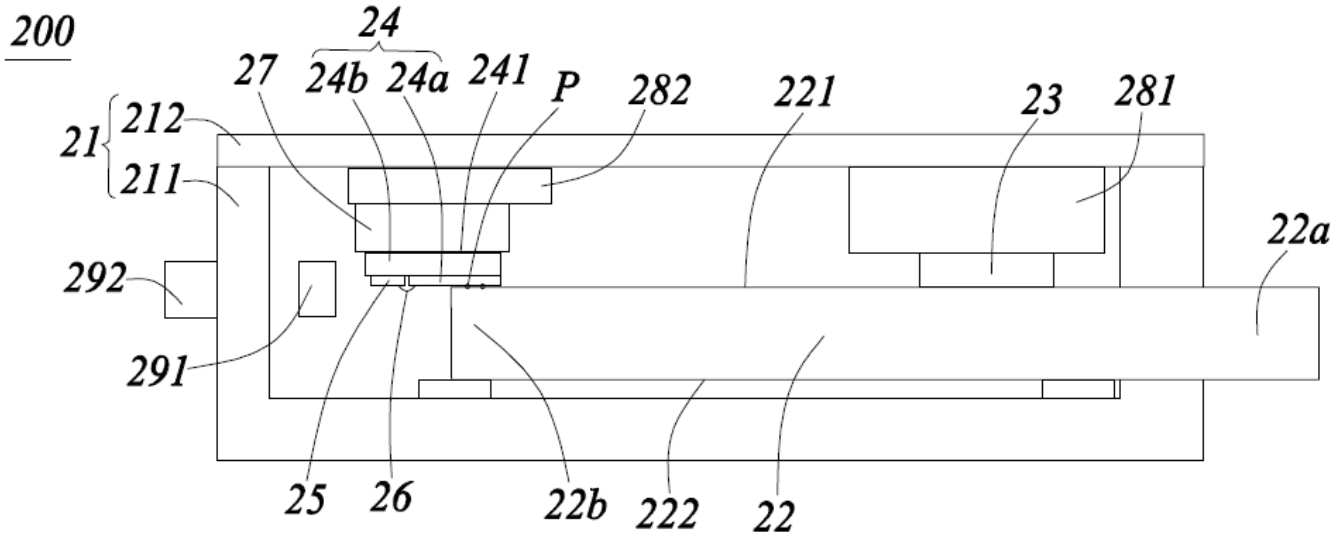

FIG. 4

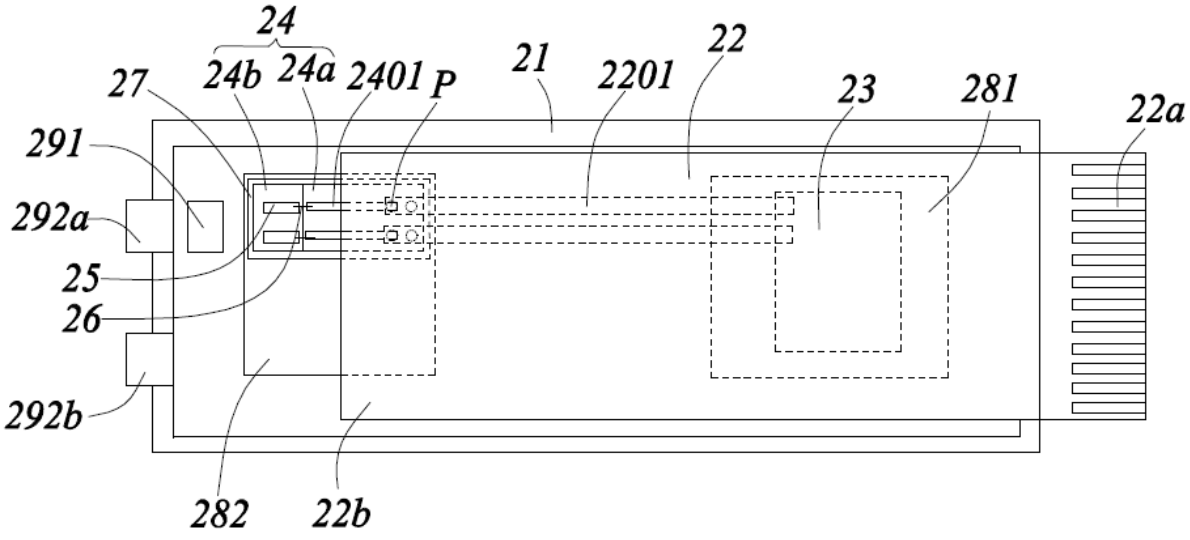

FIG. 5

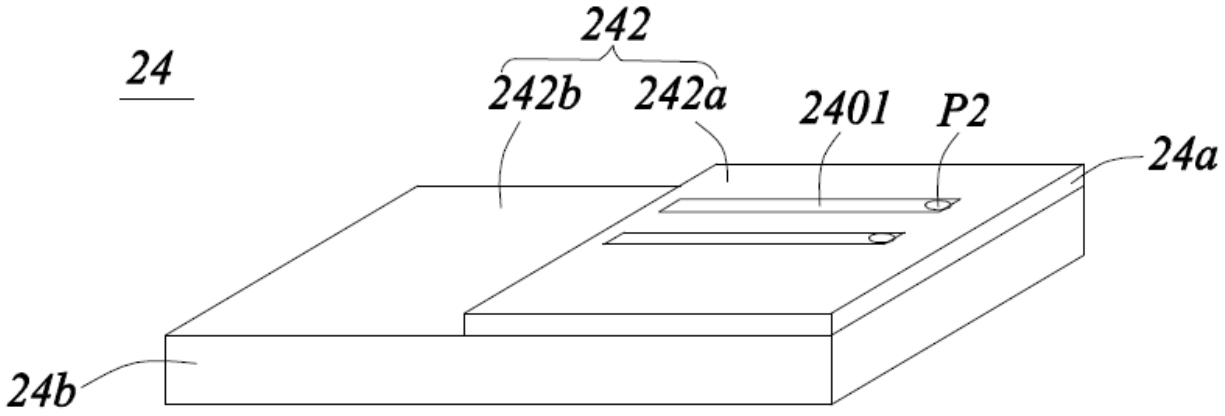
24
242
242b
242a
2401
P2
24a
24b

FIG. 6

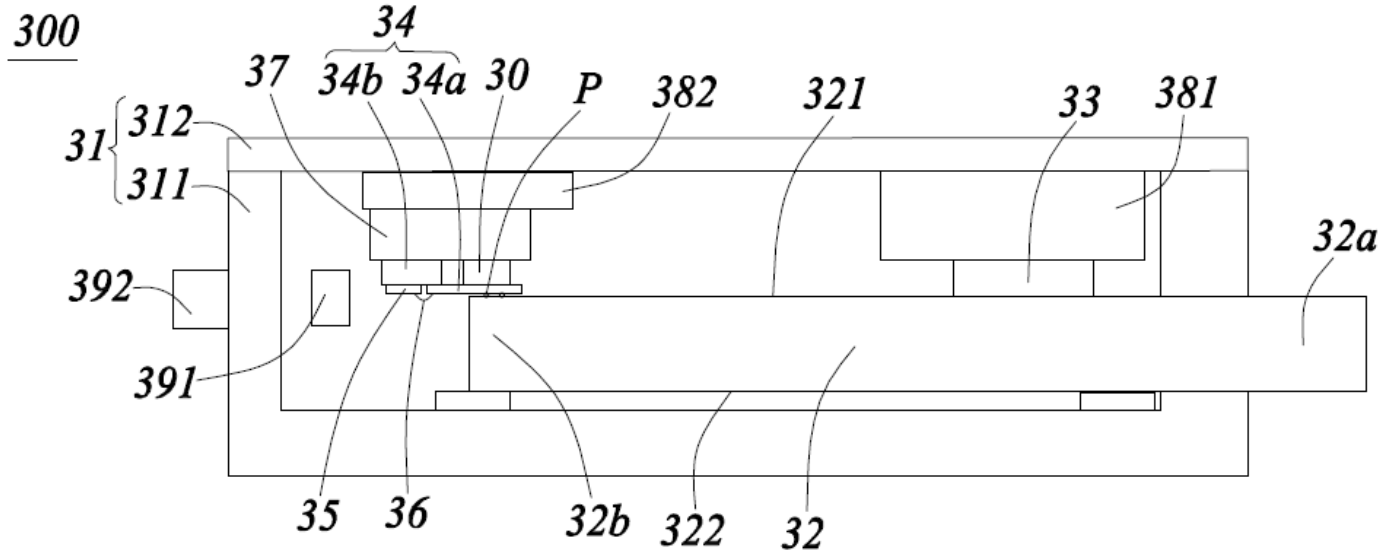
300
34
37
34b
34a
30
P
382
321
33
381
31
312
311
32a
392
391
35
36
32b
322
32

FIG. 7