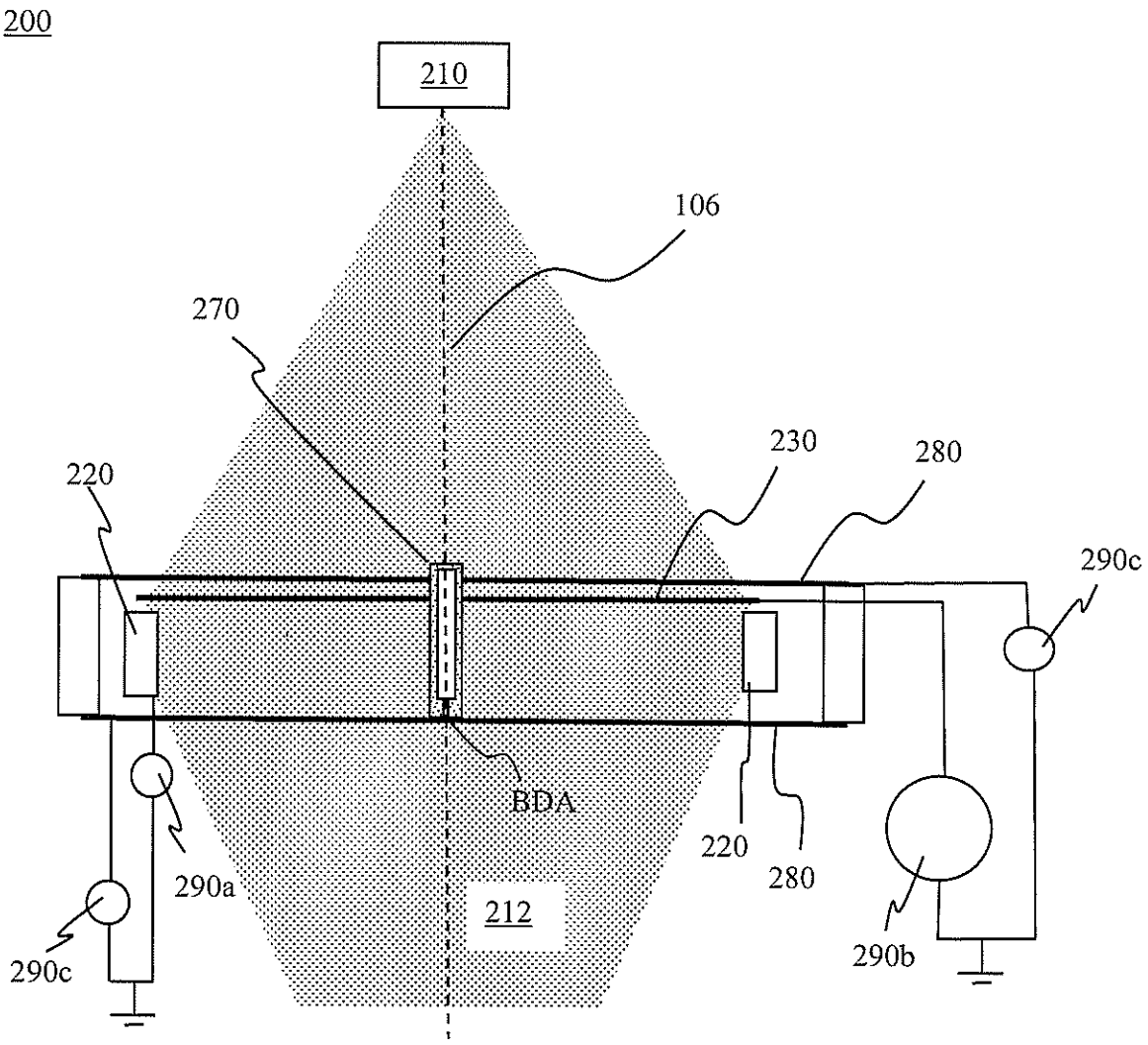

FIG. 2

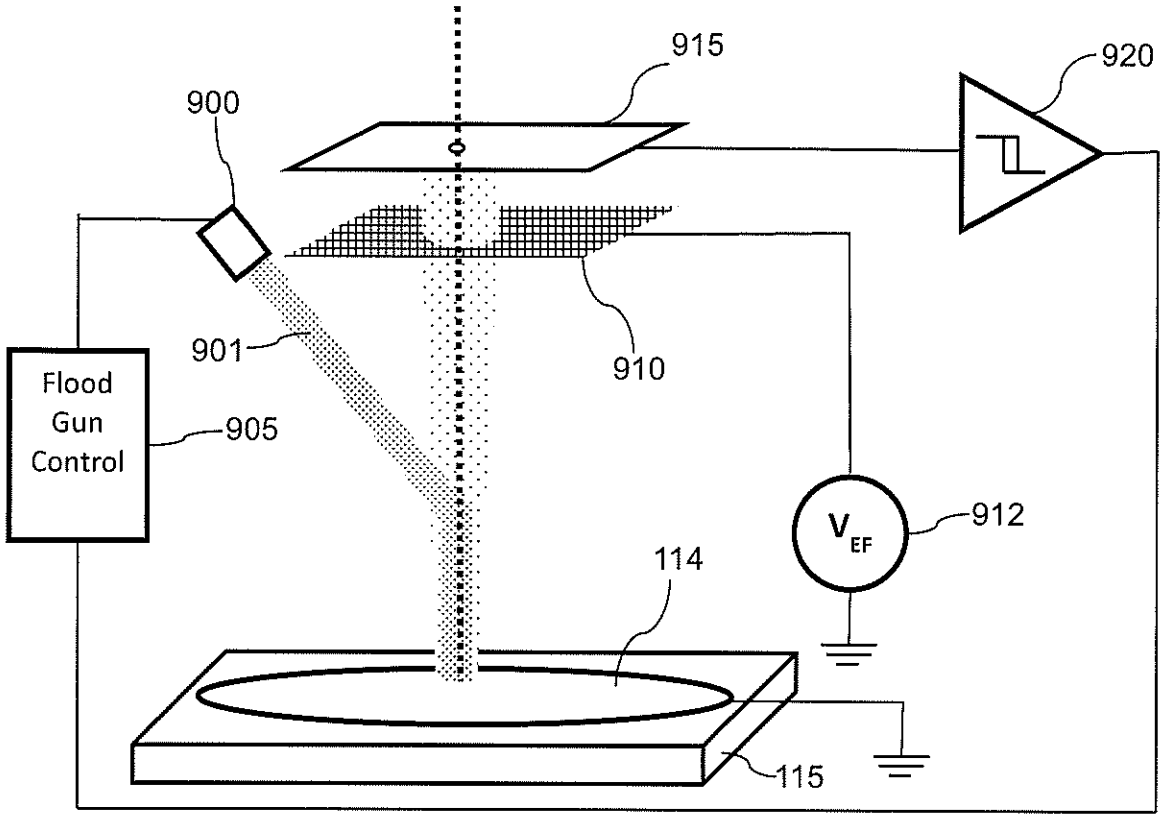

FIG. 9

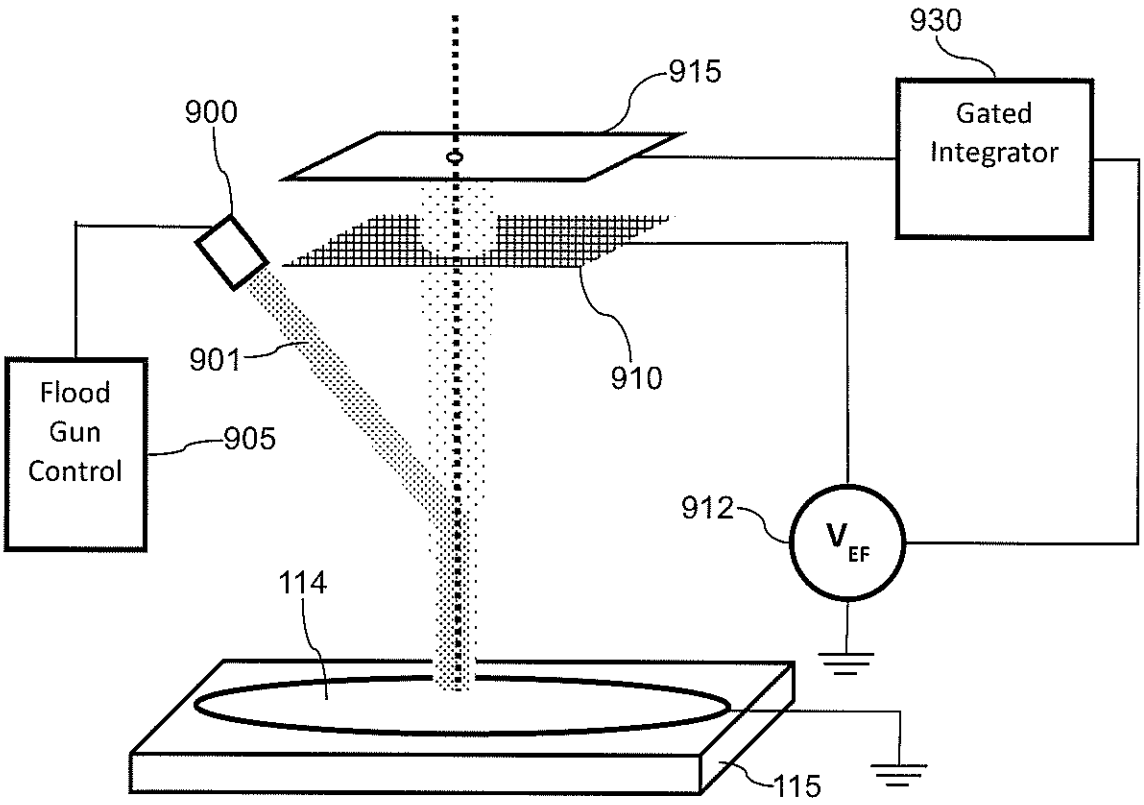

FIG. 10A

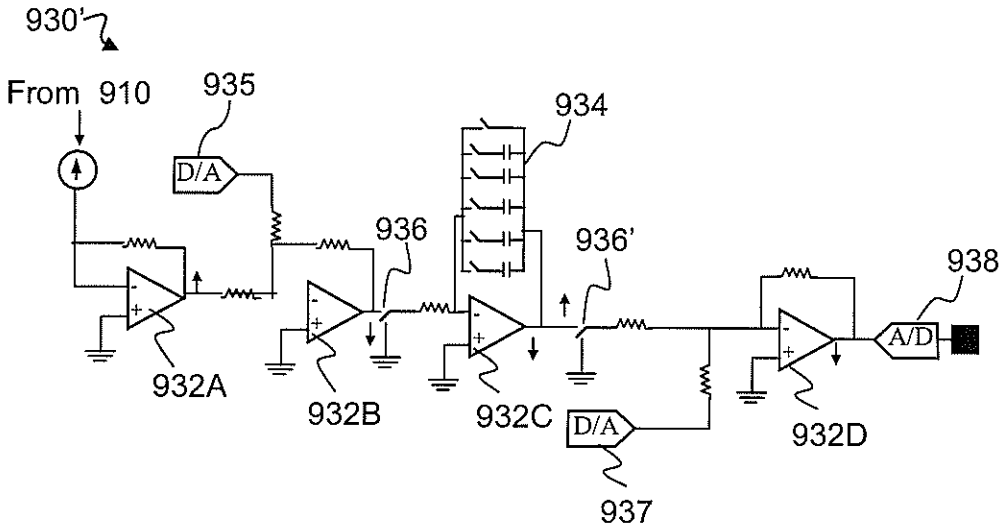

FIG. 10B