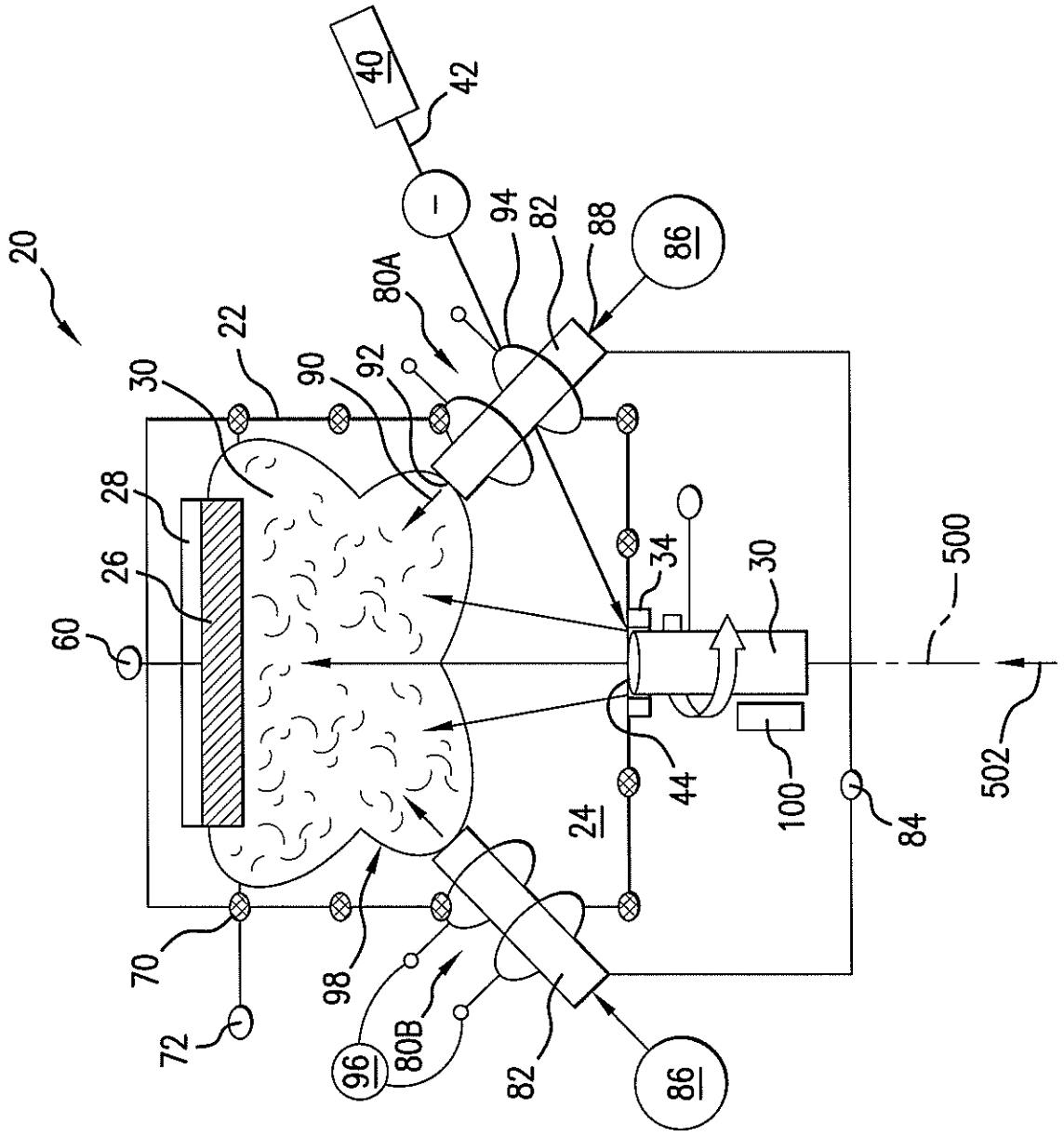
20
40
42
94
82
88
86
80A
22
30
90
92
28
26
60
34
30
500
44
100
84
502
24
70
72
98
96
80B
82
86

FIG. 1

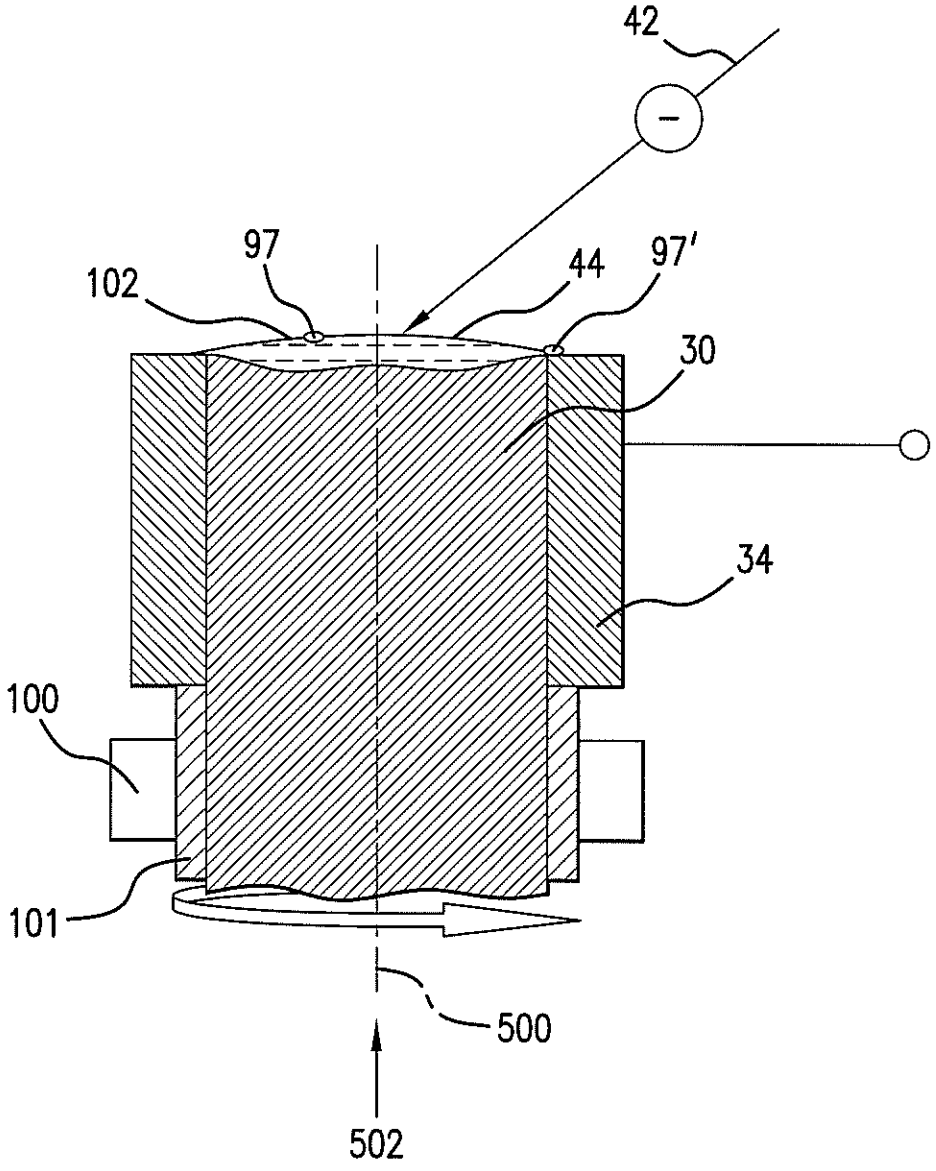

FIG.2

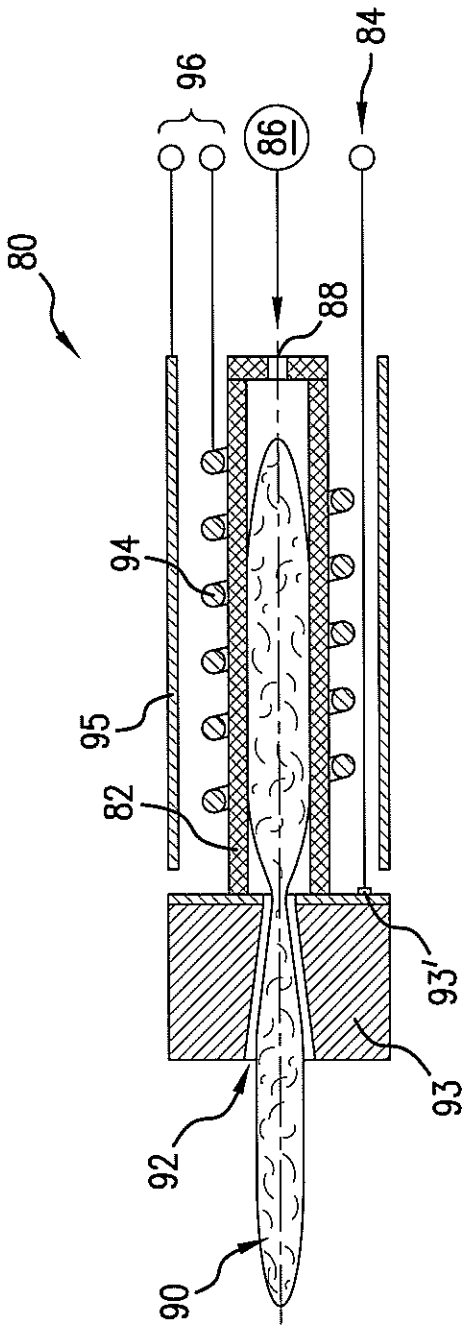

FIG.3