(12) 特許協力条約に基づいて公開された国際出願

(19) 世界知的所有権機関
国際事務局

(43) 国際公開日
2025年8月7日(07.08.2025)

WIPO | PCT

(10) 国際公開番号
WO 2025/164107 A1

(51) 国際特許分類:
E04G 21/12 (2006.01) *E04C 5/18* (2006.01)
B21F 15/06 (2006.01)

(21) 国際出願番号： PCT/JP2024/044252

(22) 国際出願日： 2024年12月13日(13.12.2024)

(25) 国際出願の言語： 日本語

(26) 国際公開の言語： 日本語

(30) 優先権データ：
特願 2024-013034 2024年1月31日(31.01.2024) JP

(71) 出願人: マックス株式会社 (**MAX CO., LTD.**) [JP/JP]; 〒1038502 東京都中央区日本橋箱崎町６番６号 (JP).

(72) 発明者: 笠原 章(**KASAHARA Akira**); 〒1038502 東京都中央区日本橋箱崎町６番６号 マックス株式会社内 (JP). 野田口 洋成(**NODAGUCHI Yosei**); 〒1038502 東京都中央区日本橋箱崎町６番６号 マックス株式会社内 (JP). 新藤 茂輝 (**SHINDO Shigeki**); 〒1038502 東京都中央区日本橋箱崎町６番６号 マックス株式会社内 (JP).

(74) 代理人: 弁理士法人栄光事務所(**EIKOH, P.C.**); 〒1050003 東京都港区西新橋一丁目７番１３号 虎ノ門イーストビルディング１０階 (JP).

(81) 指定国(表示のない限り、全ての種類の国内保護が可能): AE, AG, AL, AM, AO, AT, AU, AZ, BA, BB, BG, BH, BN, BR, BW, BY, BZ, CA, CH, CL, CN, CO, CR, CU, CV, CZ, DE, DJ, DK, DM, DO, DZ, EC, EE, EG, ES, FI, GB, GD, GE, GH, GM, GT, HN, HR, HU, ID, IL, IN, IQ, IR, IS, IT, JM, JO, KE, KG, KH, KN, KP, KR, KW, KZ, LA, LC, LK, LR, LS, LU, LY, MA, MD, MG, MK, MN, MU, MW, MX, MY, MZ, NA, NG, NI, NO, NZ, OM, PA, PE, PG, PH, PL, PT, QA, RO, RS, RU, RW, SA, SC, SD, SE, SG, SK, SL, ST, SV, SY, TH, TJ, TM, TN, TR, TT, TZ, UA, UG, US, UZ, VC, VN, WS, ZA, ZM, ZW.

(84) 指定国(表示のない限り、全ての種類の広域保護が可能): ARIPO (BW, CV, GH, GM, KE, LR, LS,

(54) **Title:** BINDING DEVICE AND BINDING SYSTEM

(54) 発明の名称： 結束装置及び結束システム

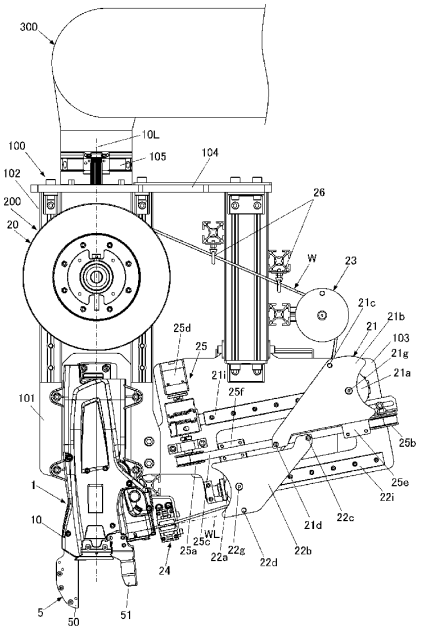

(57) **Abstract:** Provided is a binding device capable of suppressing a change in a direction of a wire entering a binding machine. A binding device (100) comprises: a reinforcement binding machine (1) that binds a plurality of arranged reinforcing bars with a wire; and a slack formation part (2) that forms slack in a wire W between the reinforcement binding machine (1) and a reel (20) around which the wire supplied to the reinforcement binding machine (1) is wound. The reinforcement binding machine (1) and the slack formation part (2) are configured to be integrally movable.

(57) 要約：結束機に入るワイヤの向きの変化を抑制できるようにした結束装置を提供する。結束装置（１００）は、配設された複数の鉄筋をワイヤで結束する鉄筋結束機（１）と、鉄筋結束機（１）に供給されるワイヤが巻かれたリール（２０）と鉄筋結束機（１）との間のワイヤＷに弛みを形成する弛み形成部（２）と、を備え、鉄筋結束機（１）と弛み形成部（２）が一体で移動可能に構成される。

WO 2025/164107 A1

［続葉有］

MW, MZ, NA, RW, SC, SD, SL, ST, SZ, TZ, UG, ZM, ZW), ユーラシア (AM, AZ, BY, KG, KZ, RU, TJ, TM), ヨーロッパ (AL, AT, BE, BG, CH, CY, CZ, DE, DK, EE, ES, FI, FR, GB, GR, HR, HU, IE, IS, IT, LT, LU, LV, MC, ME, MK, MT, NL, NO, PL, PT, RO, RS, SE, SI, SK, SM, TR), OAPI (BF, BJ, CF, CG, CI, CM, GA, GN, GQ, GW, KM, ML, MR, NE, SN, TD, TG).

添付公開書類：

一　国際調査報告（条約第21条(3)）