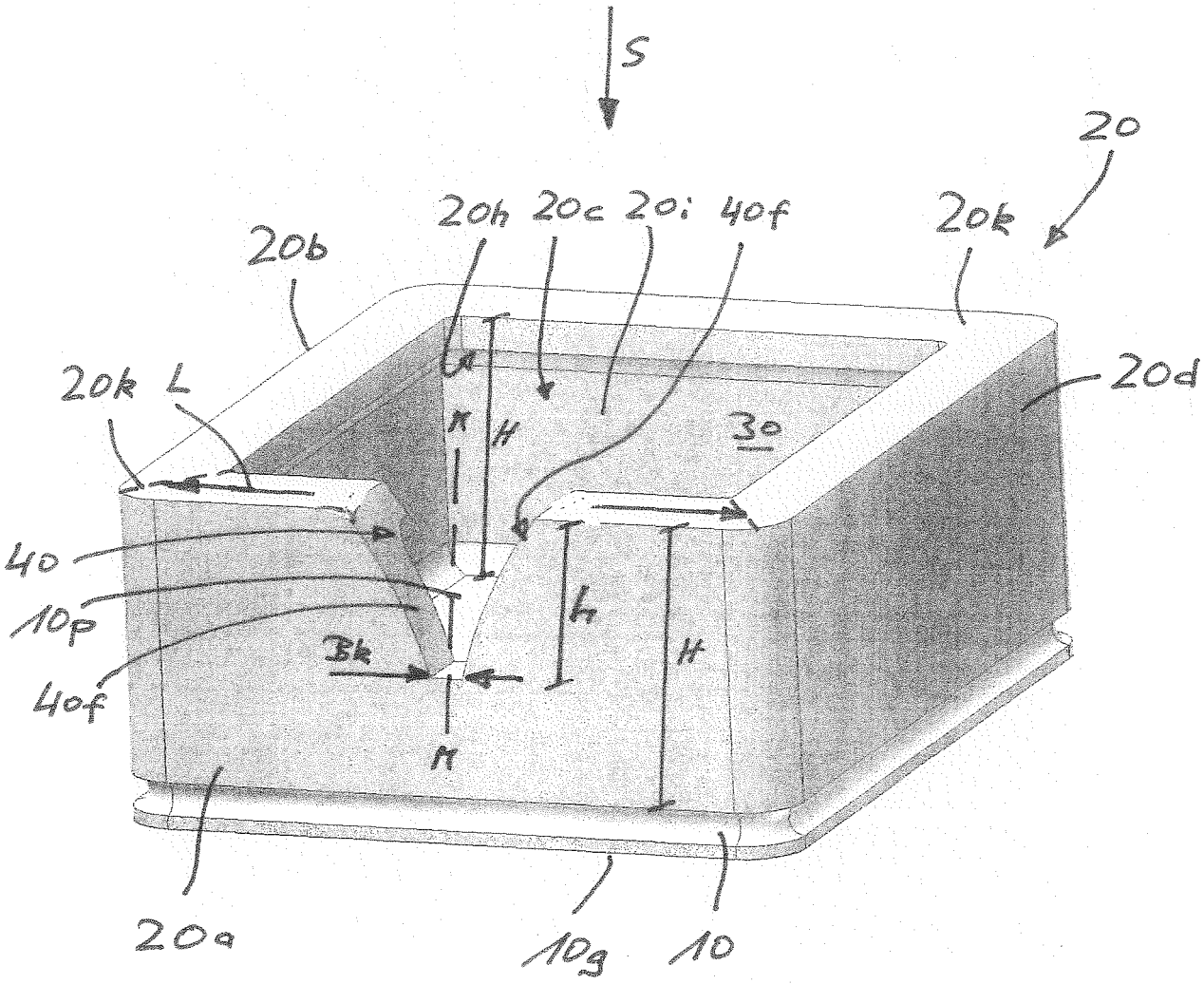
S
20
20h
20c
20i
40f
20k
20b
20k
L
20d
H
30
40
10p
3k
h
H
40f
n
20a
10g
10

Fig. 1

Fig. 2

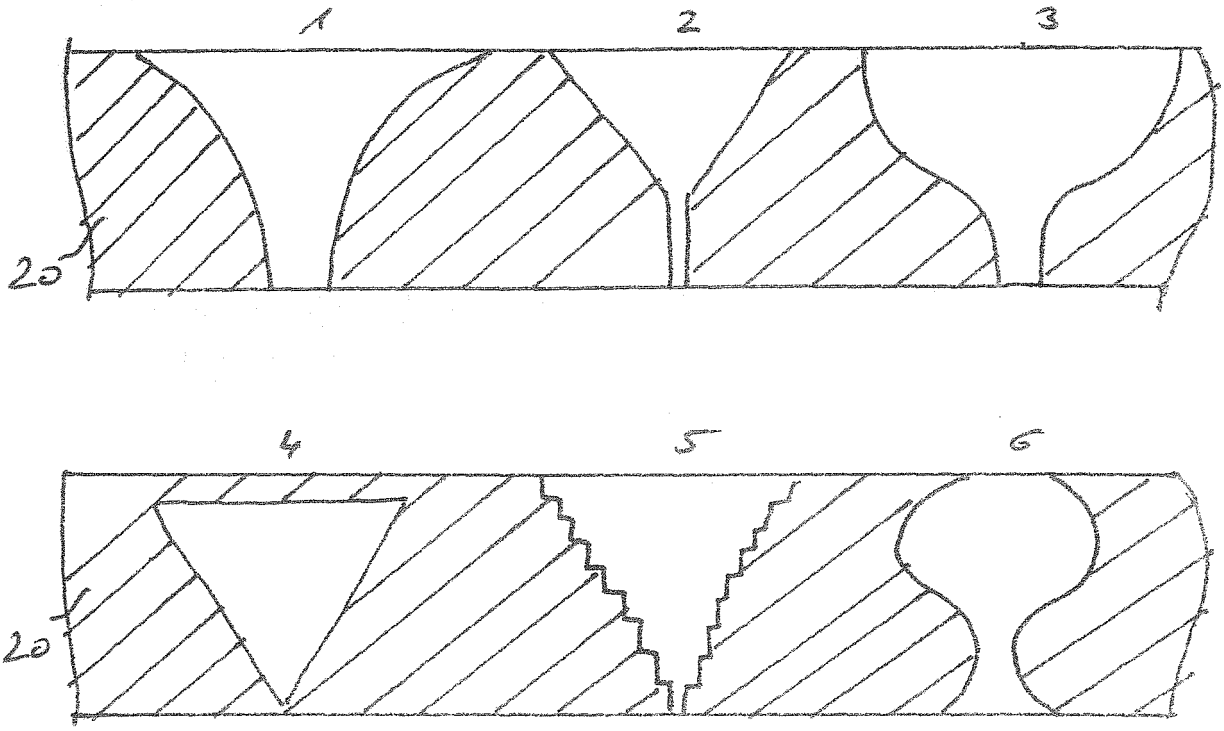

Fig. 3

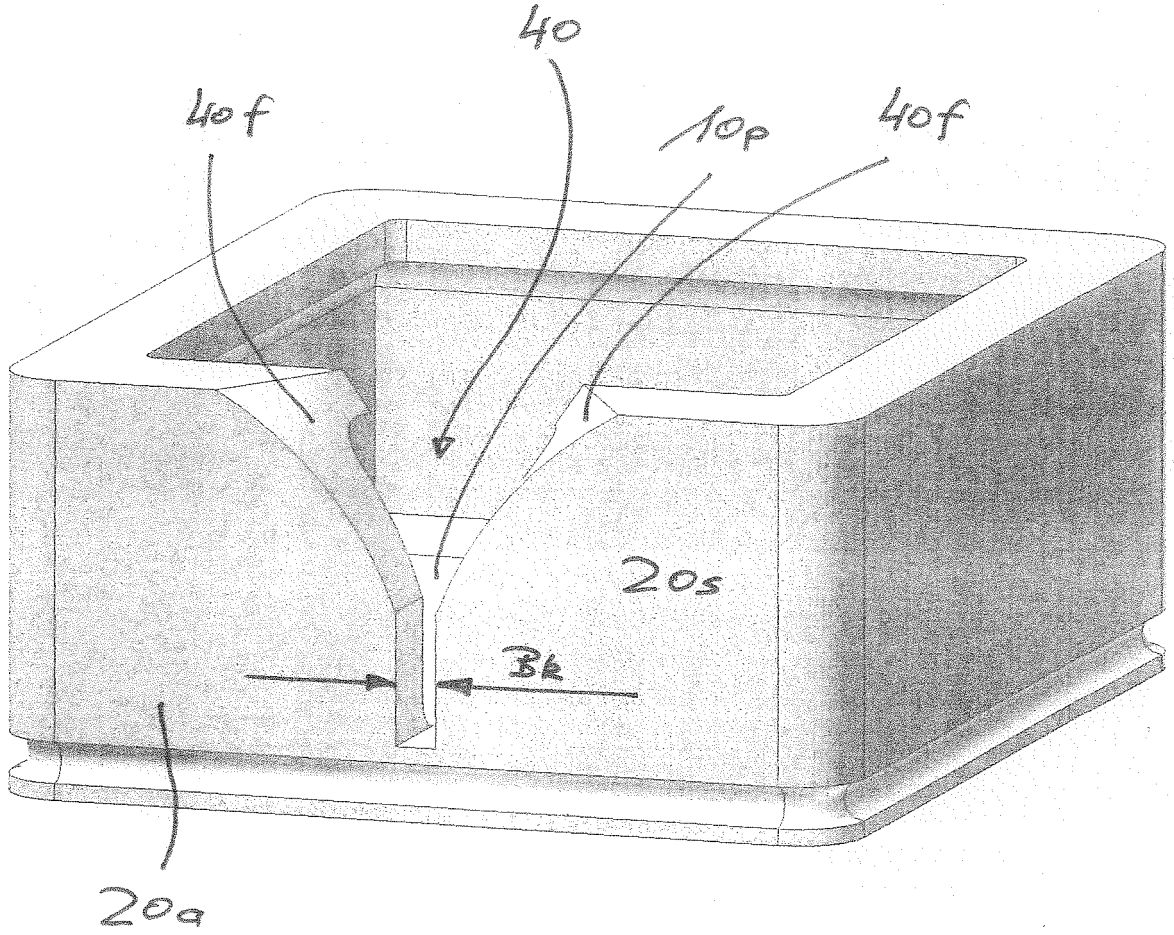

Fig. 4

