【Fig.6】

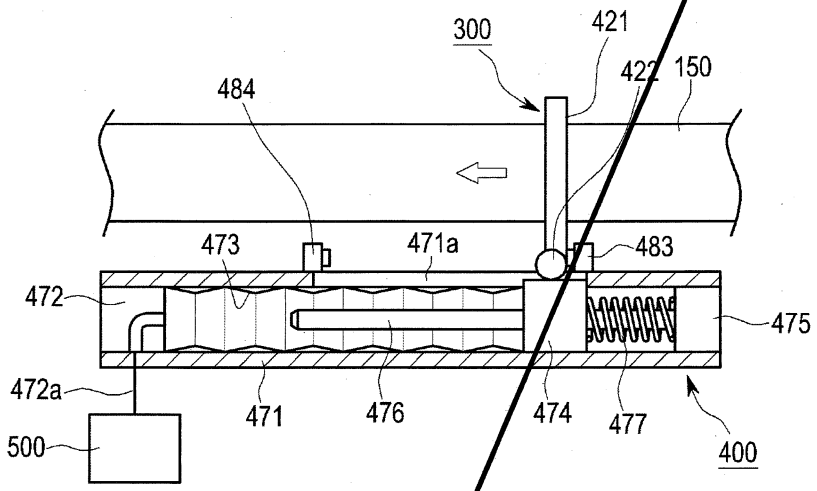
300
421
422
150
484
473
471a
483
472
475
472a
471
476
474
477
400
500

【Fig.7】

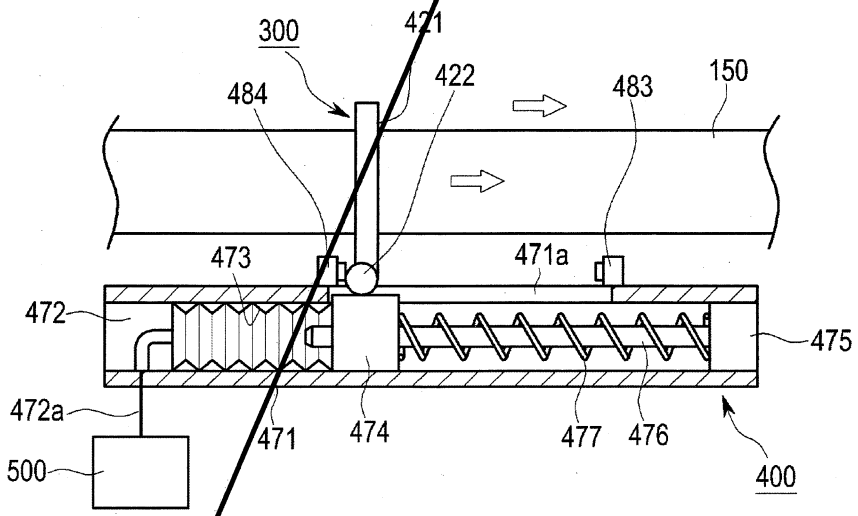
300
421
422
150
484
483
473
471a
472
475
472a
471
474
477
476
400
500

【Fig.13】

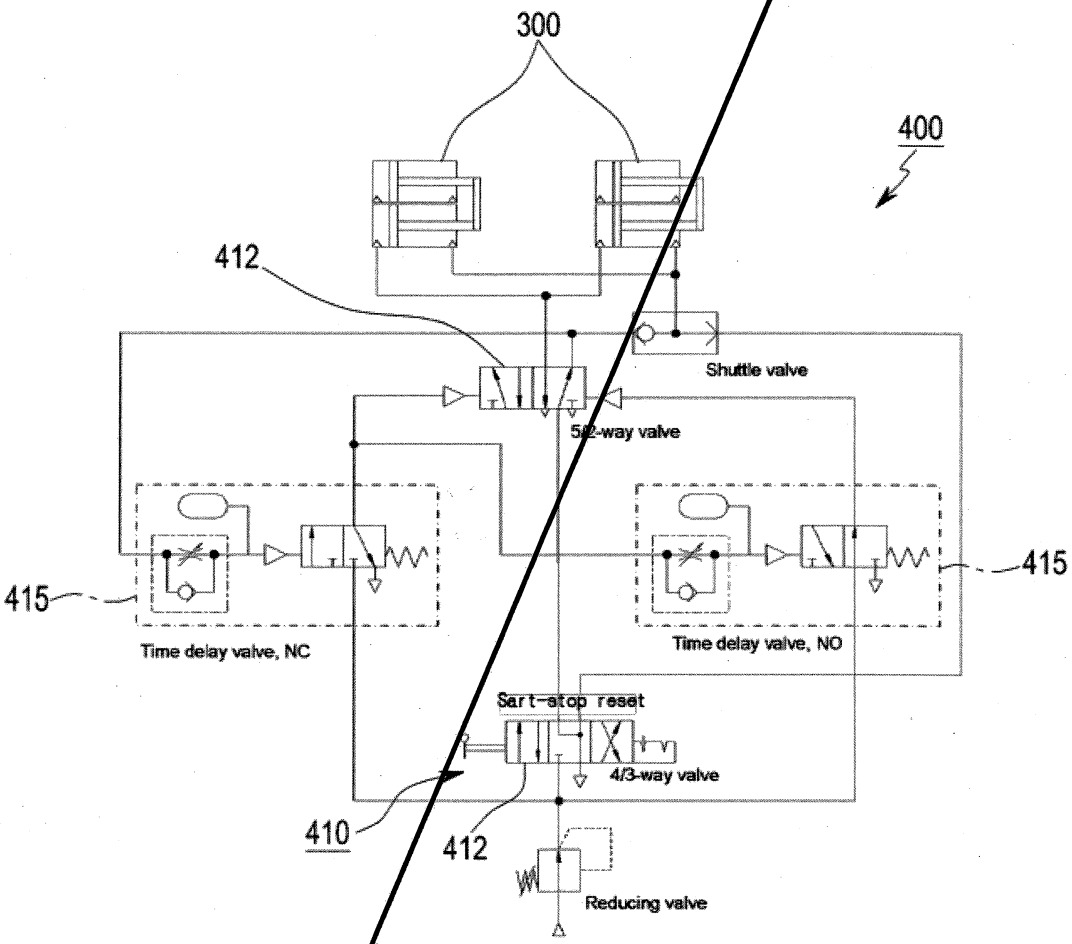
300
400
412
Shuttle valve
5/2-way valve
415
415
Time delay valve, NC
Time delay valve, NO
Sart-stop reset
4/3-way valve
410
412
Reducing valve

【Fig.6】

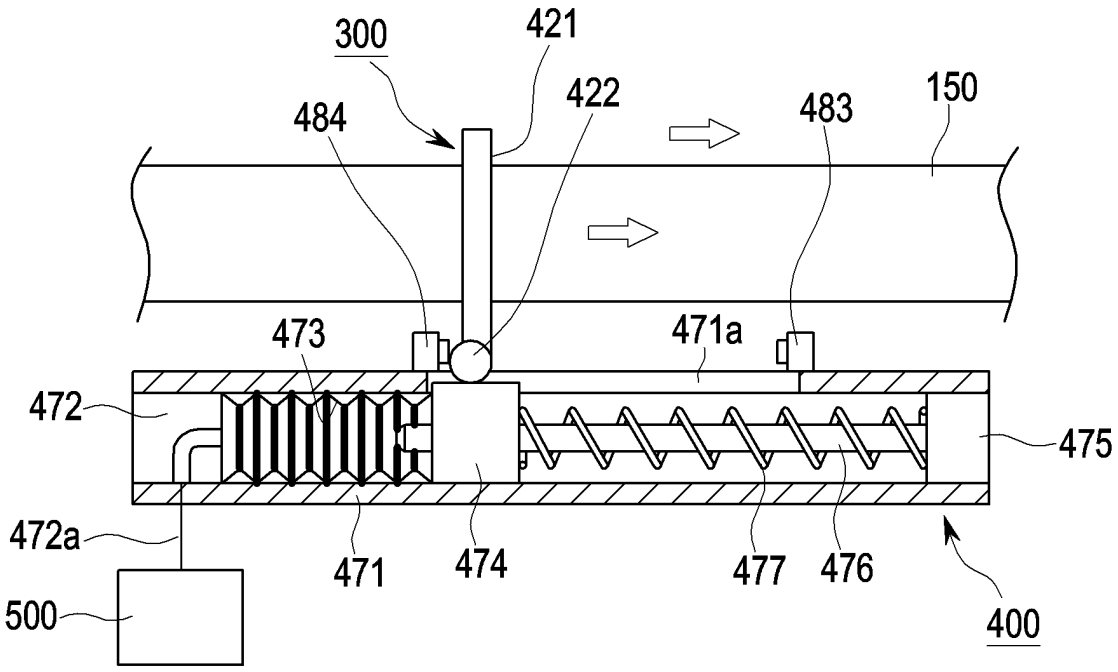
300
421
422
484
483
150
473
471a
472
475
472a
471
474
477
476
500
400

【Fig.7】

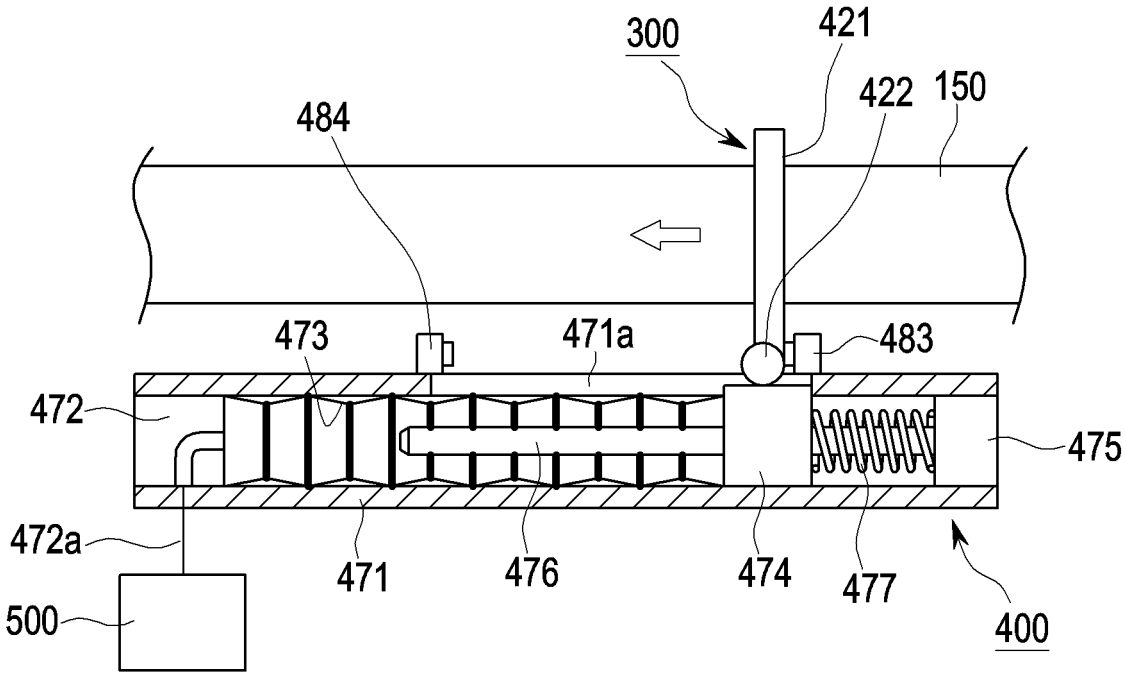
300
421
422
150
484
473
471a
483
472
475
472a
471
476
474
477
500
400

【Fig.13】

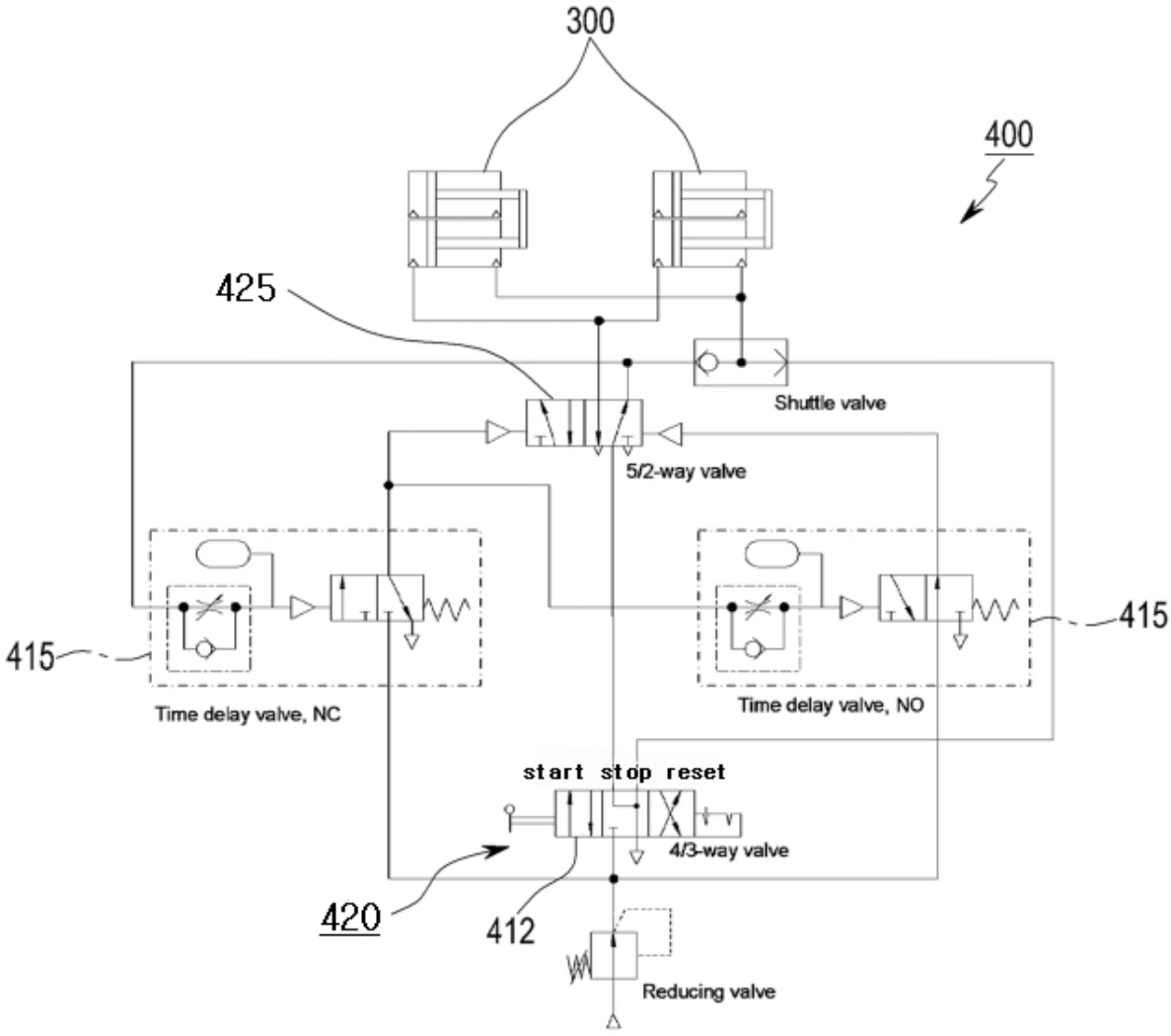
300
400
425
Shuttle valve
5/2-way valve
415
Time delay valve, NC
Time delay valve, NO
415
start stop reset
4/3-way valve
420
412
Reducing valve