$$H = \begin{bmatrix} 0 & 1 & 0 & 1 & 0 & 0 \\ 1 & 1 & 0 & 0 & 0 & 0 \\ 1 & 0 & 0 & 0 & 1 & 1 \\ 0 & 0 & 1 & 0 & 0 & 1 \end{bmatrix}$$

FIG. 1

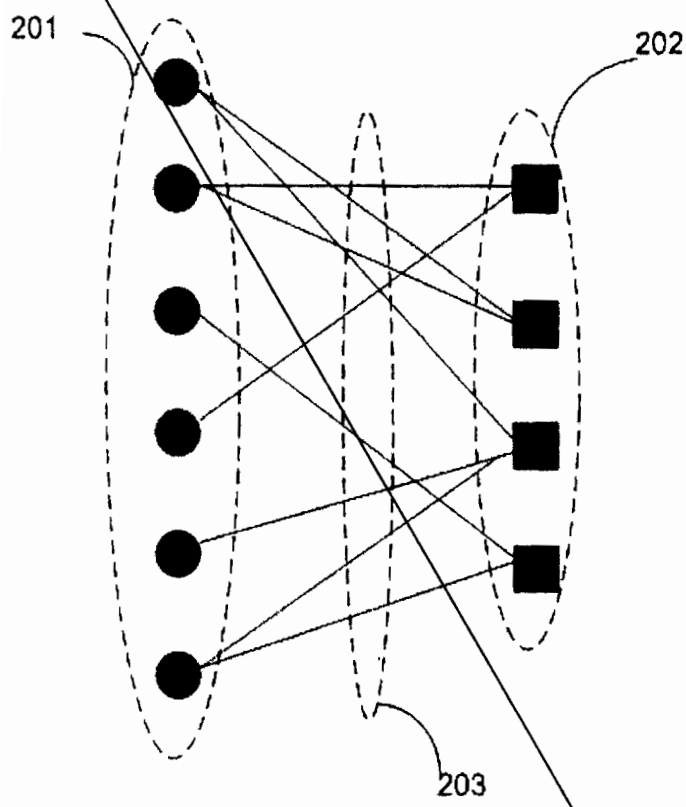

FIG. 2

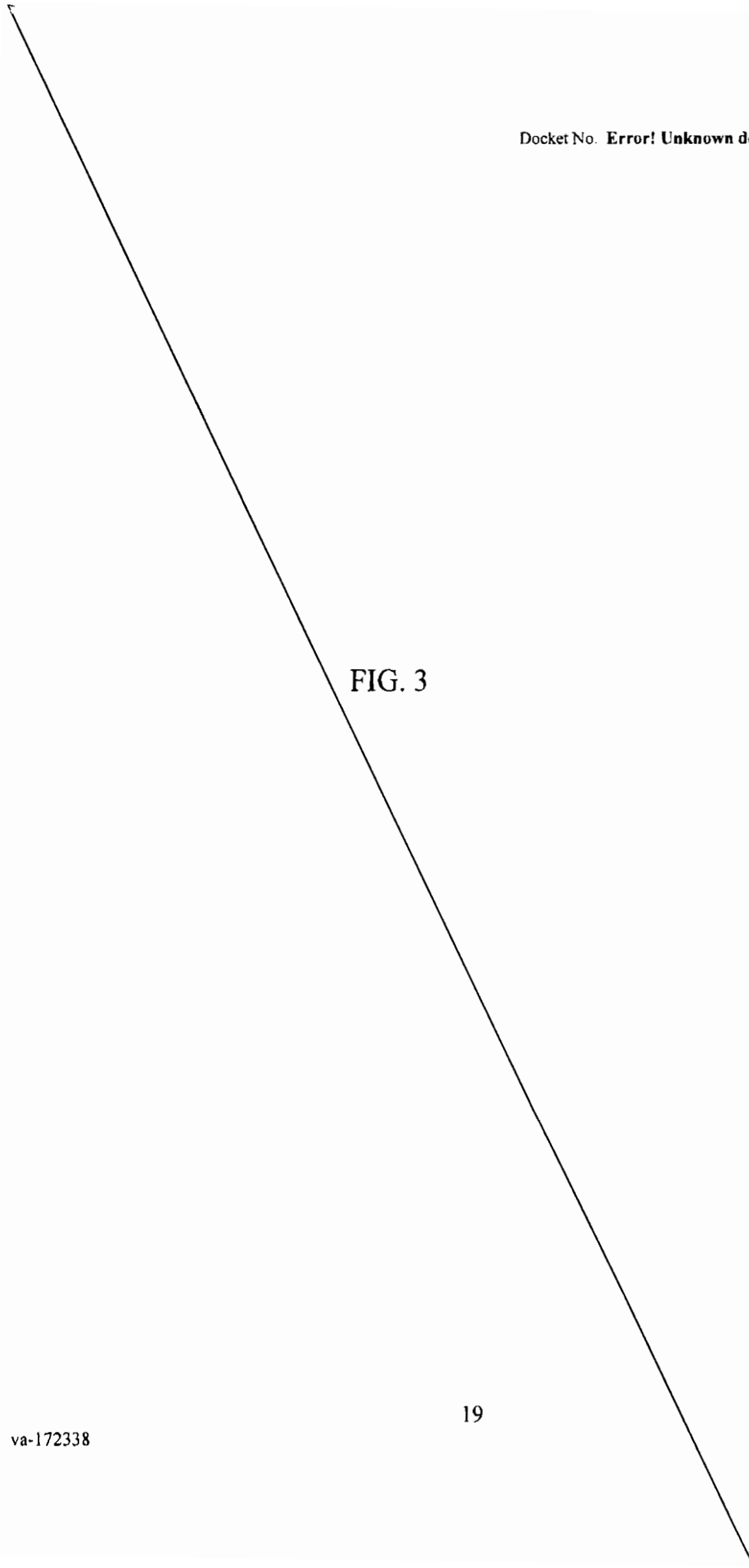

FIG. 3

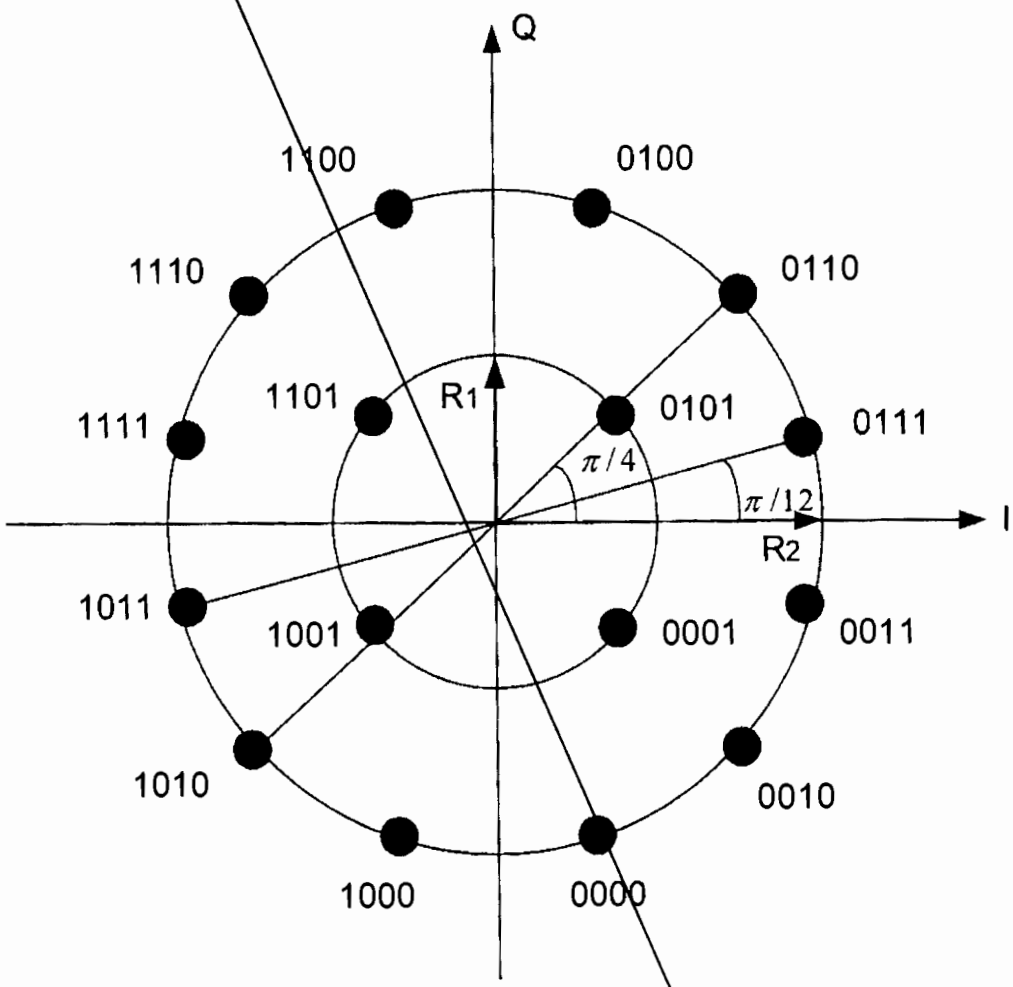
Q
I
R1
R2
1100
0100
1110
0110
1101
0101
1111
0111
π/4
π/12
1011
0011
1001
0001
1010
0010
1000
0000

FIG. 4

FIG. 5

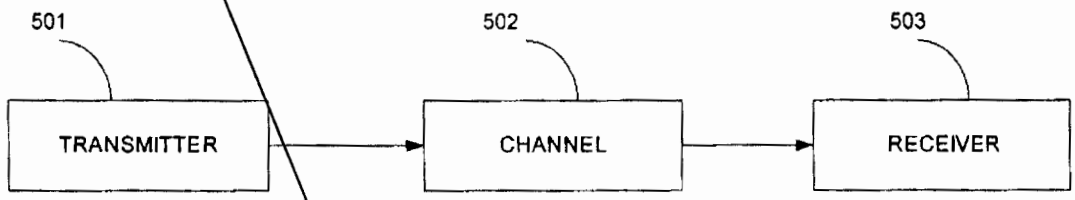

FIG. 6

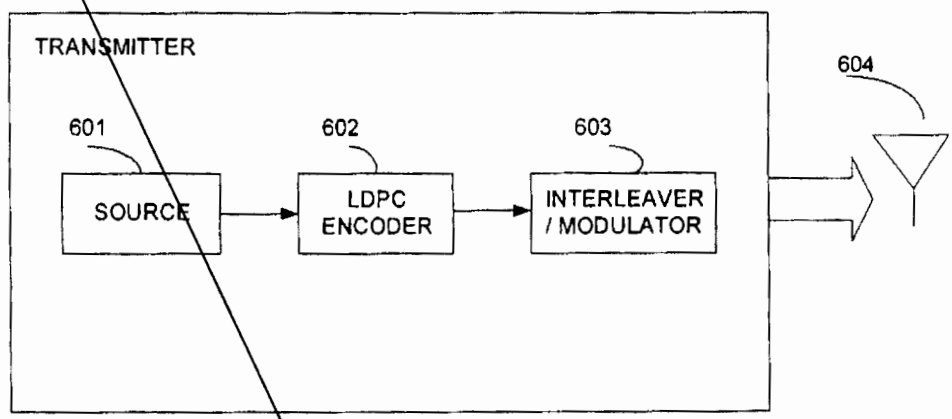
TRANSMITTER
601
602
603
604
SOURCE
LDPC ENCODER
INTERLEAVER / MODULATOR

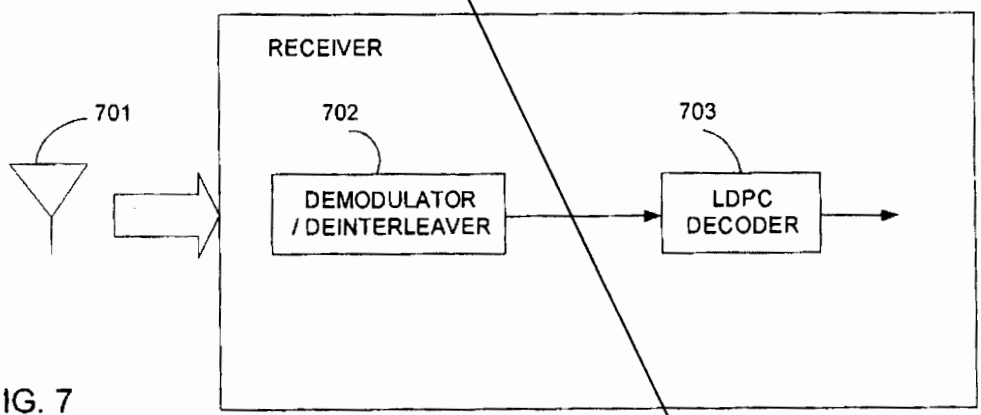
RECEIVER
701
702
703
DEMODULATOR / DEINTERLEAVER
LDPC DECODER

FIG. 7

$$H = \begin{bmatrix} 0 & 1 & 0 & 1 & 0 & 0 \\ 1 & 1 & 0 & 0 & 0 & 0 \\ 1 & 0 & 0 & 0 & 1 & 1 \\ 0 & 0 & 1 & 0 & 0 & 1 \end{bmatrix}$$

FIG. 1

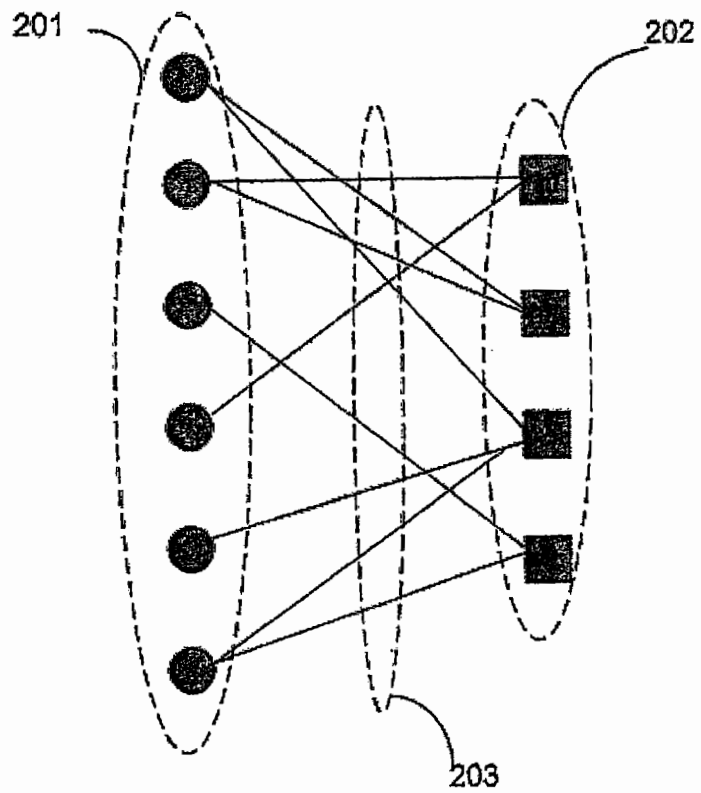

FIG. 2

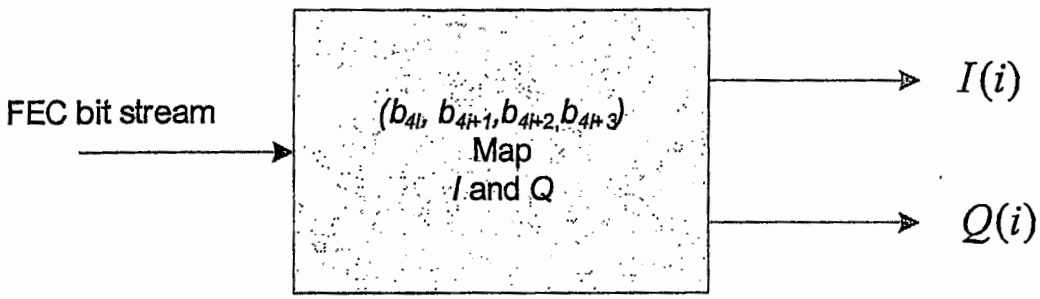

FIG. 3

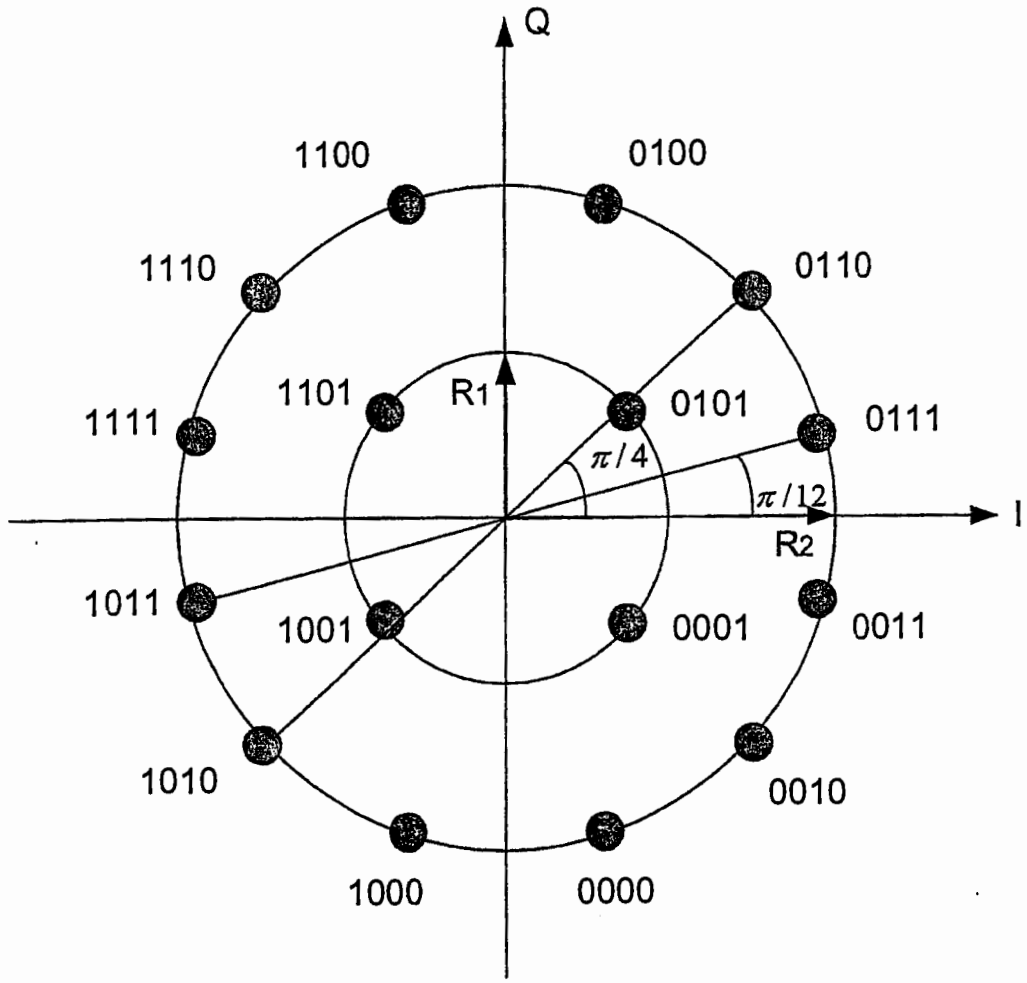
Q
I
1100
0100
1110
0110
1101
R1
0101
1111
0111
π/4
π/12
R2
1011
1001
0001
0011
1010
0010
1000
0000

FIG. 4

FIG. 5

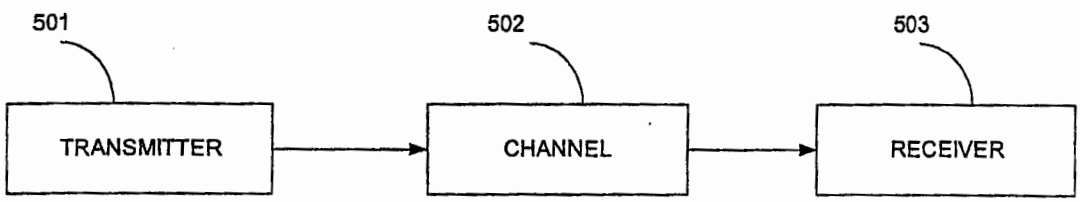

FIG. 6

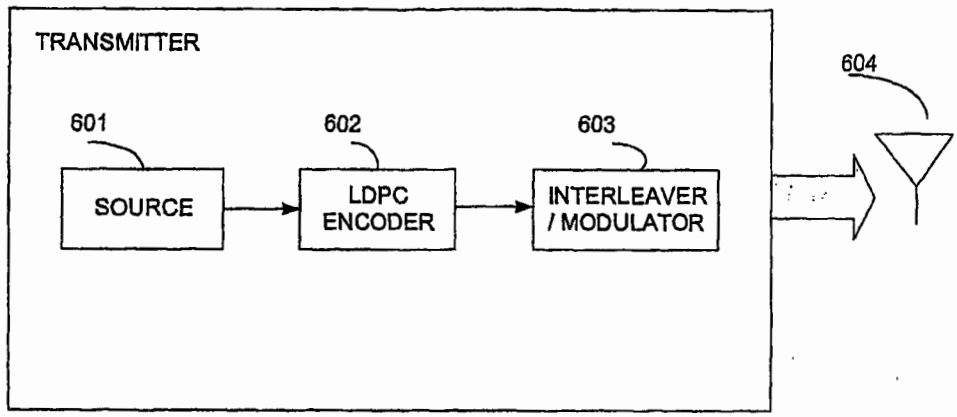
TRANSMITTER
601
602
603
604
SOURCE
LDPC ENCODER
INTERLEAVER / MODULATOR

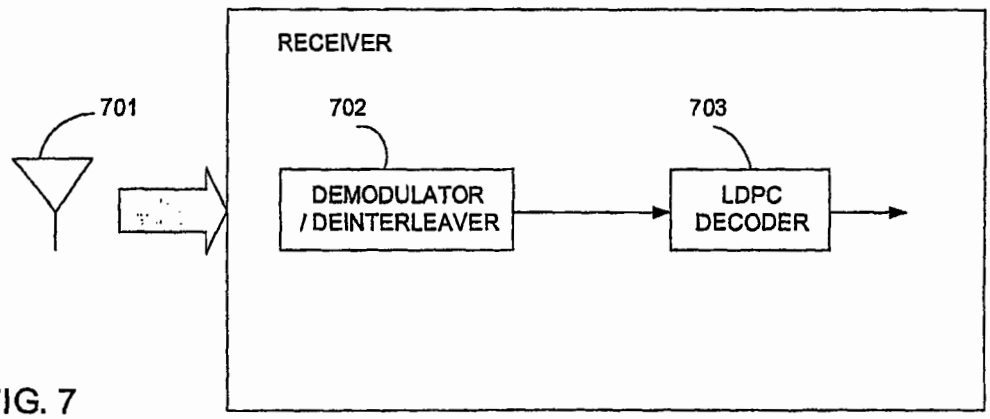
RECEIVER
701
702
703
DEMODULATOR / DEINTERLEAVER
LDPC DECODER

FIG. 7