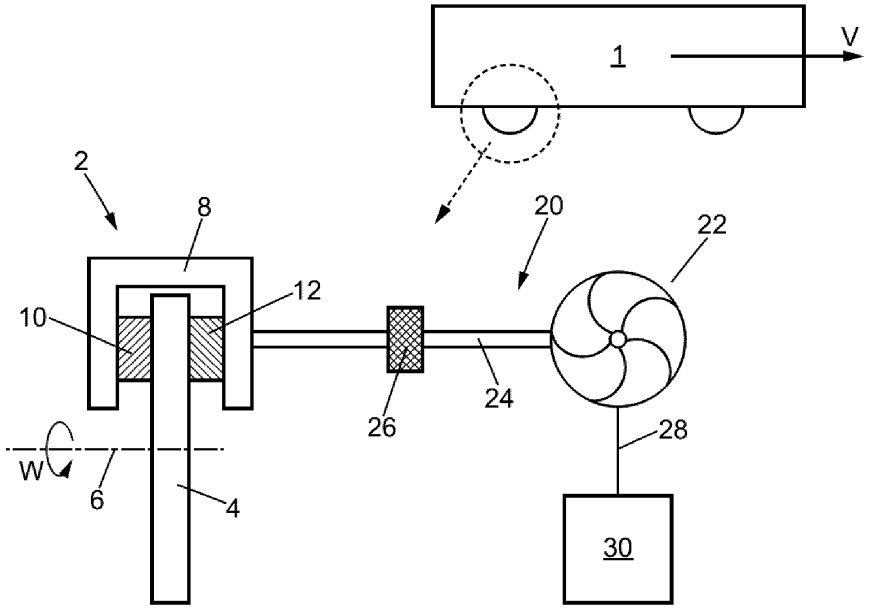

FIG. 1

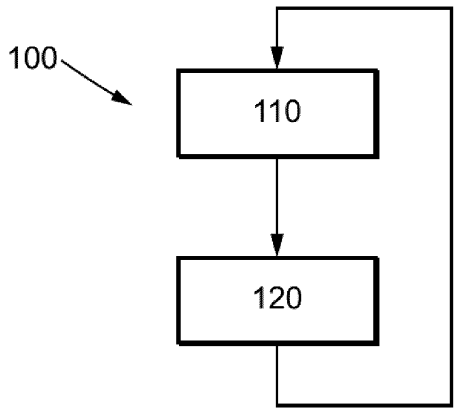

FIG. 2A

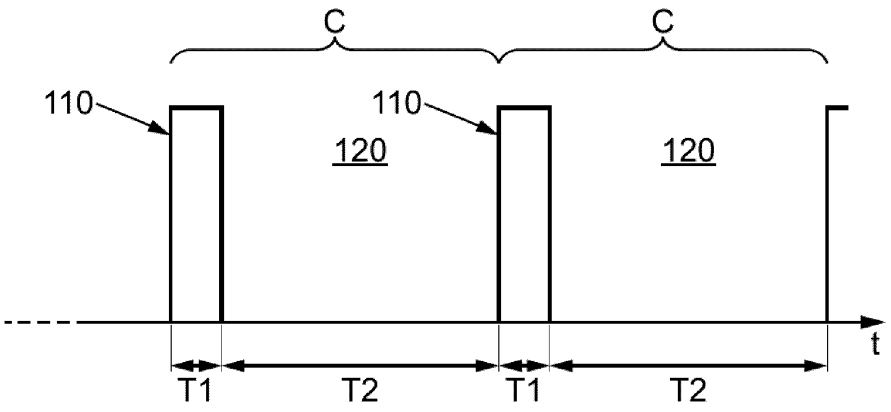

FIG. 2B

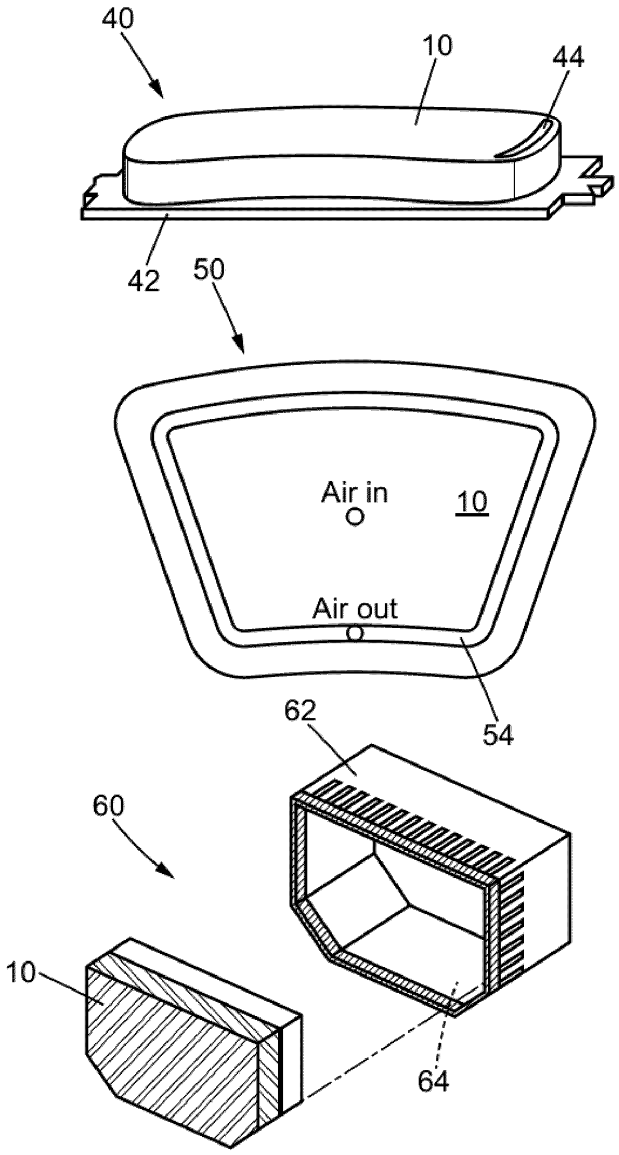

FIG. 3

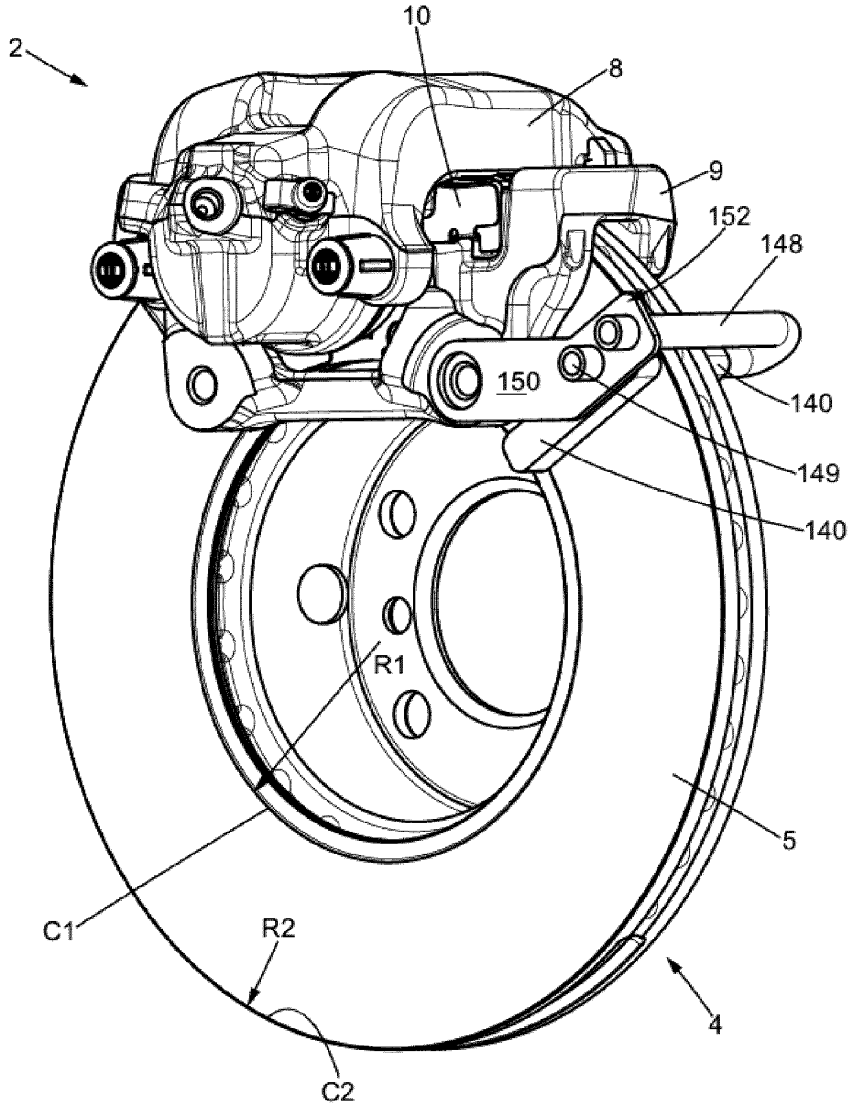

FIG. 4

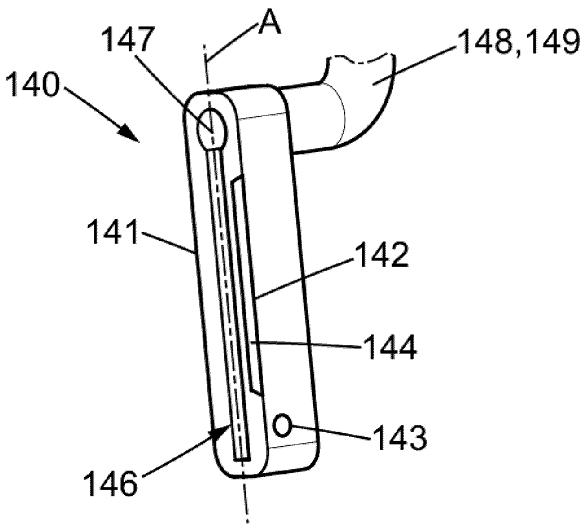
147
A
148,149
140
141
142
144
143
146

FIG. 5

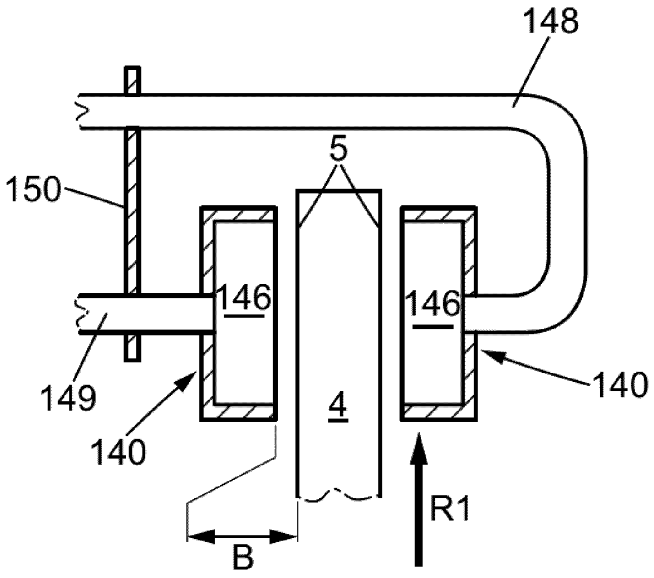
148
5
150
146
146
149
140
4
140
R1
B

FIG. 6

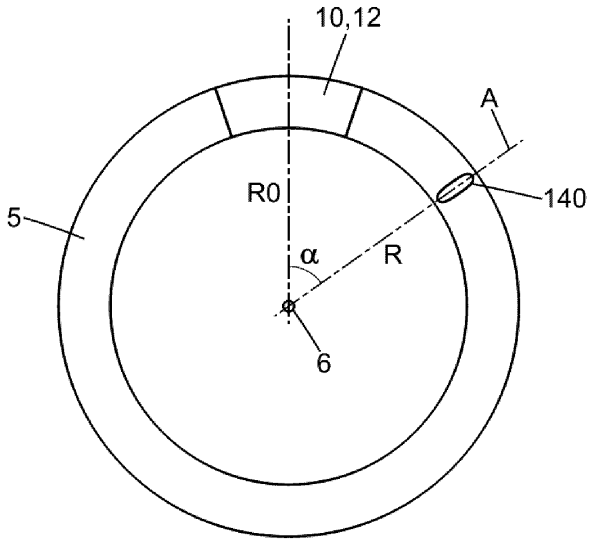

FIG. 7

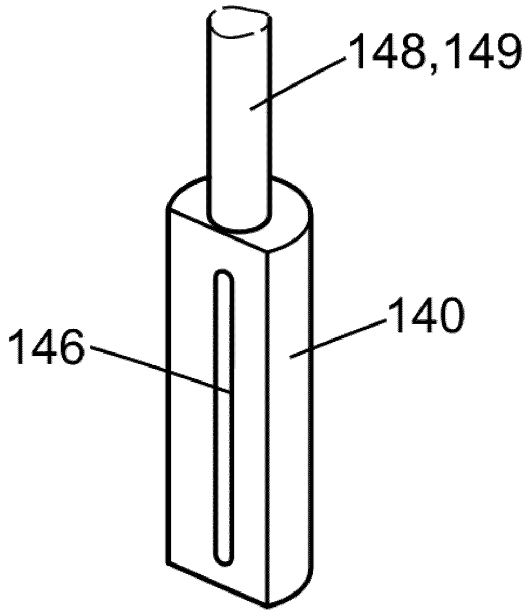

FIG. 8

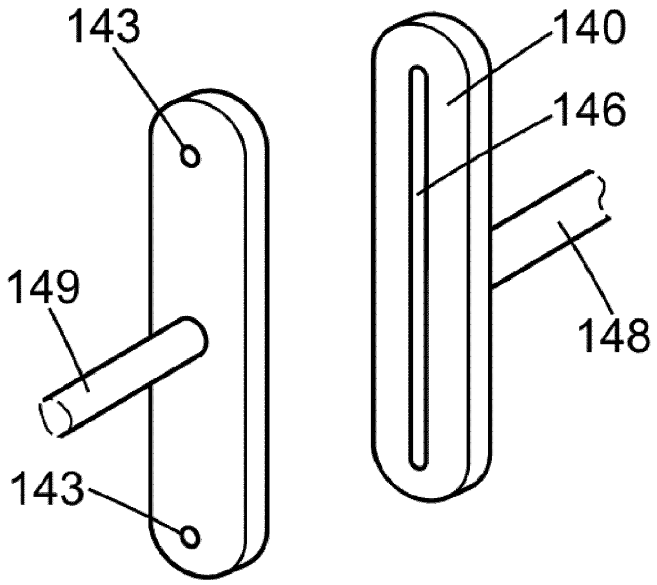

FIG. 9

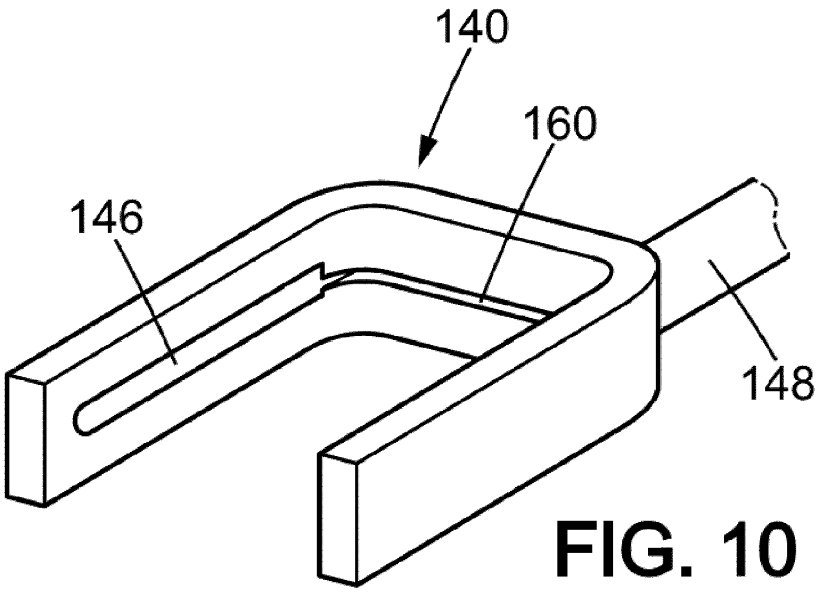

FIG. 10