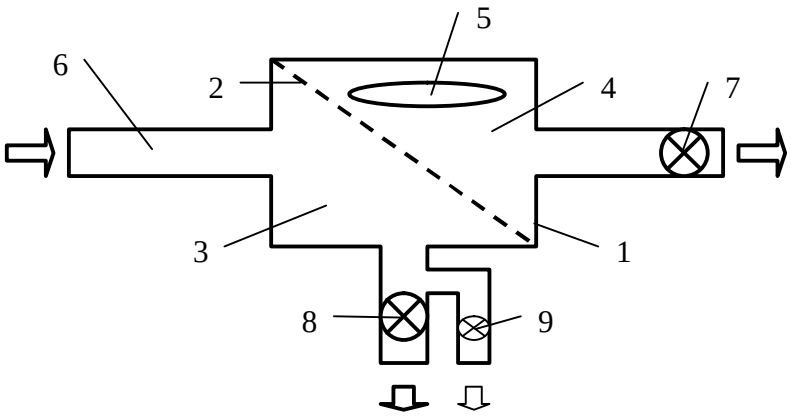

Fig 1

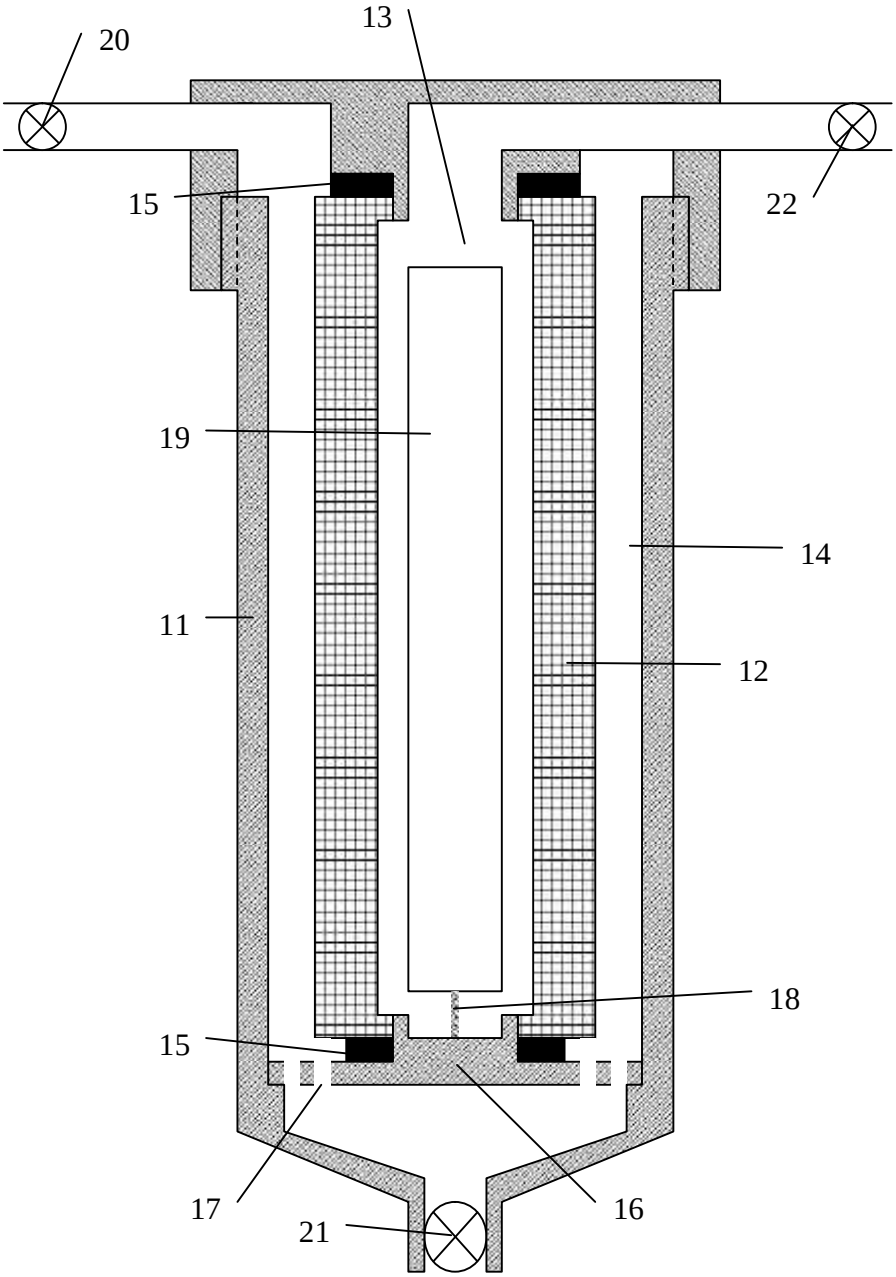
20
13
15
22
19
14
11
12
18
15
17
16
21

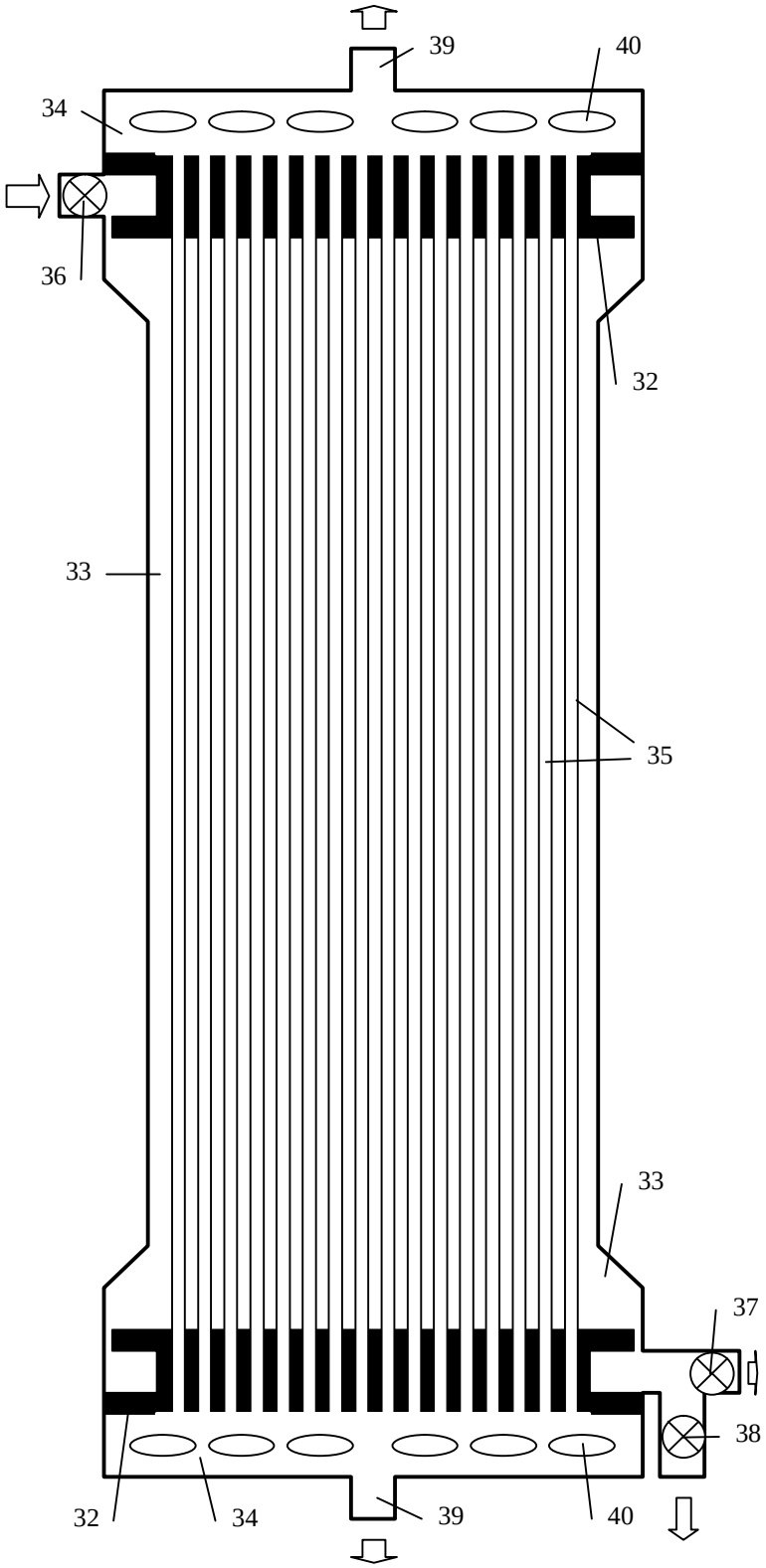
39
40
34
36
32
33
35
33
37
38
32
34
39
40

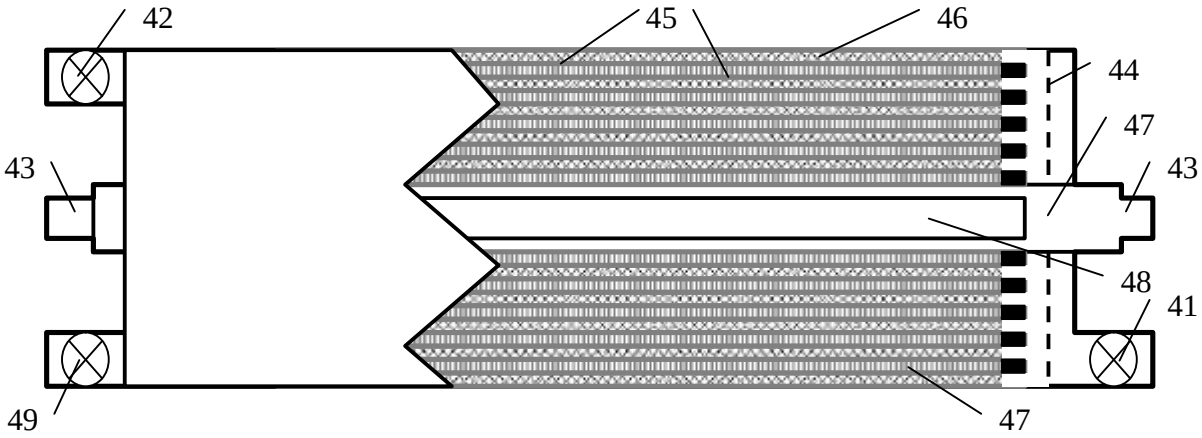

Fig 4

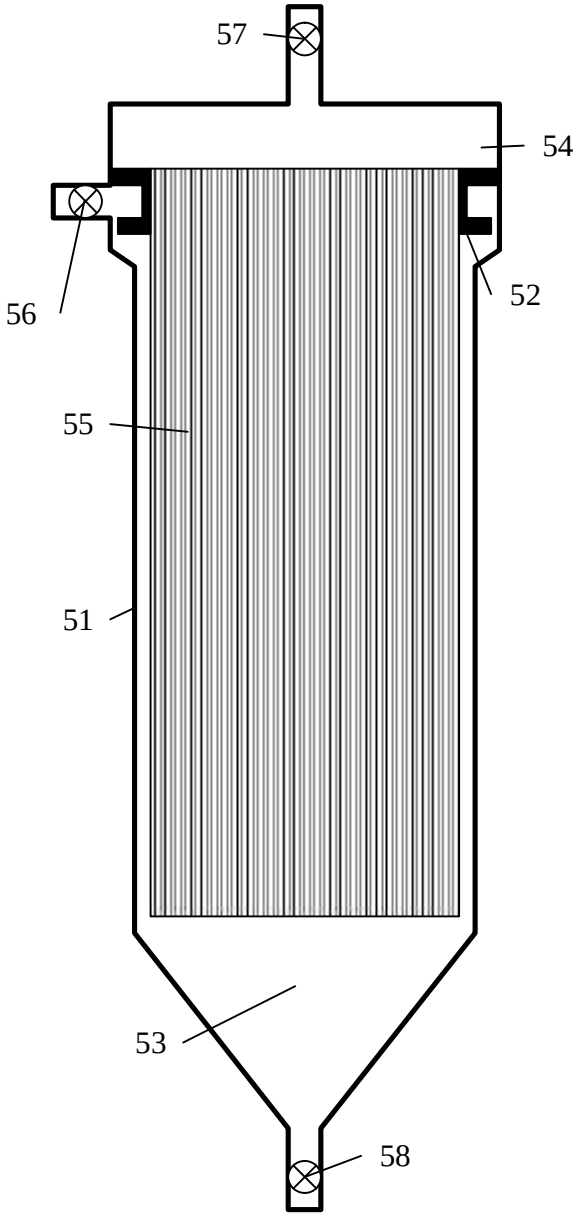

Fig 5