

FIG.2A

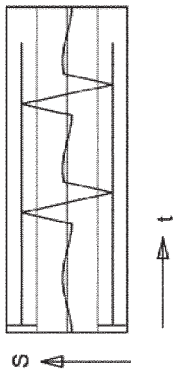

FIG.2B

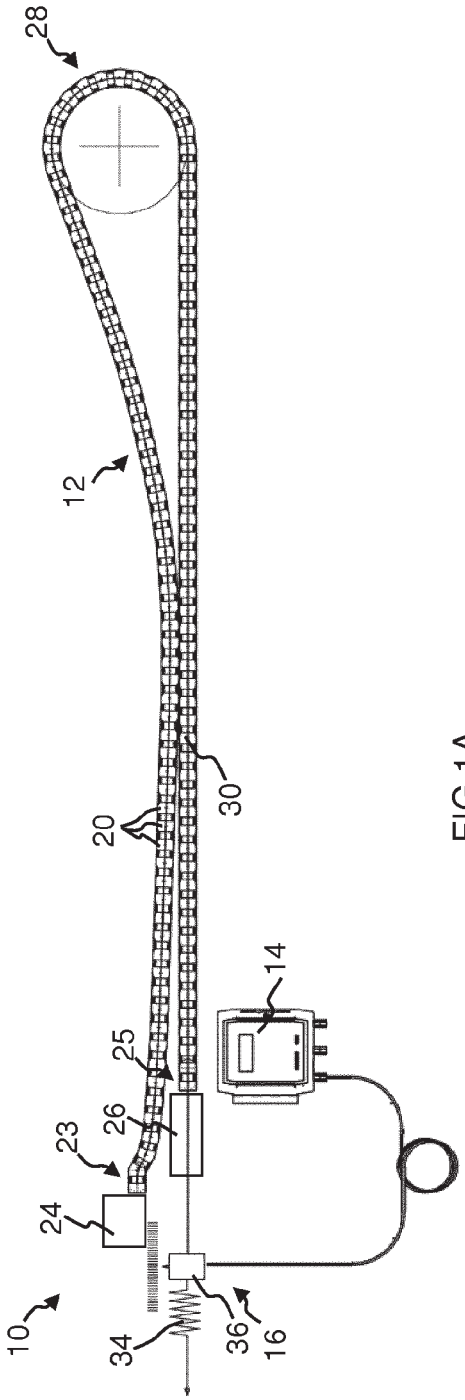

FIG.1A

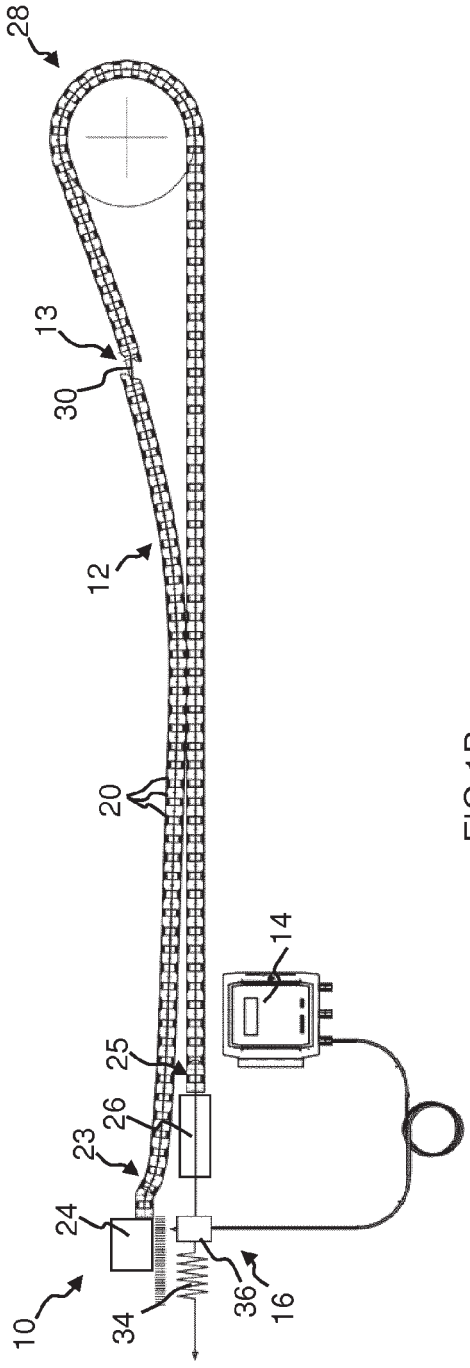

FIG.1B

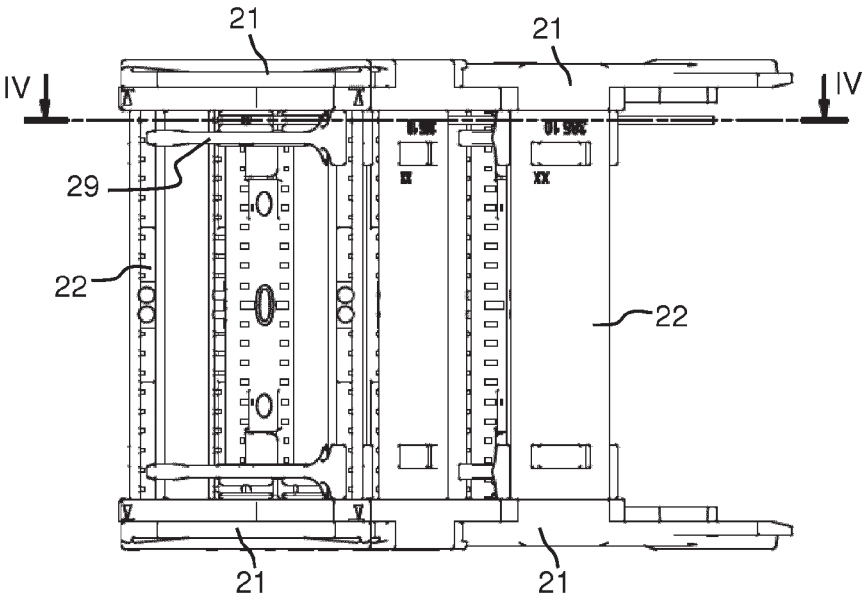

FIG.3

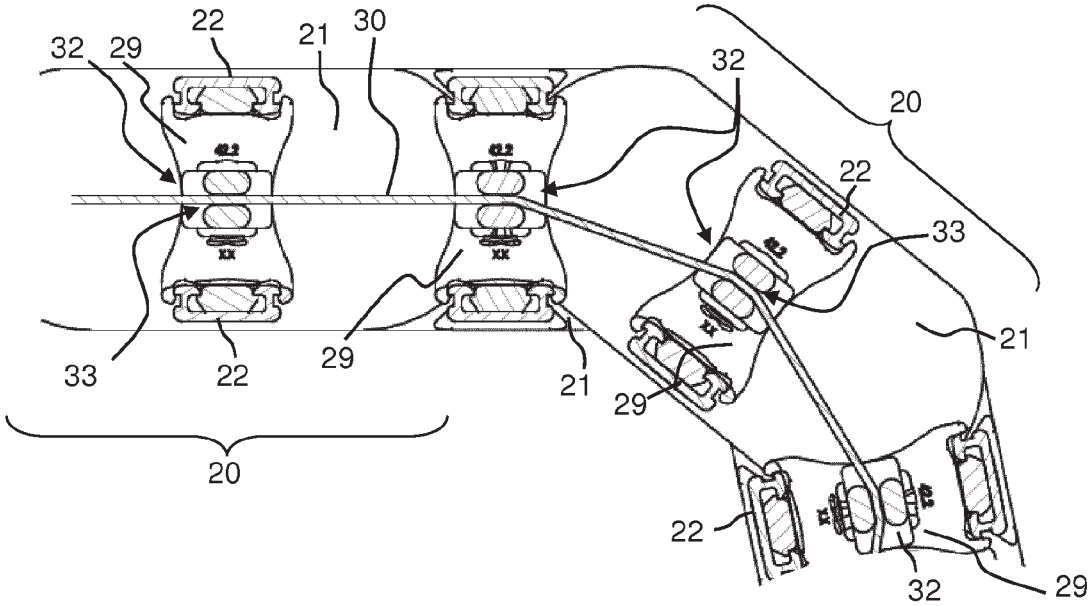

FIG.4

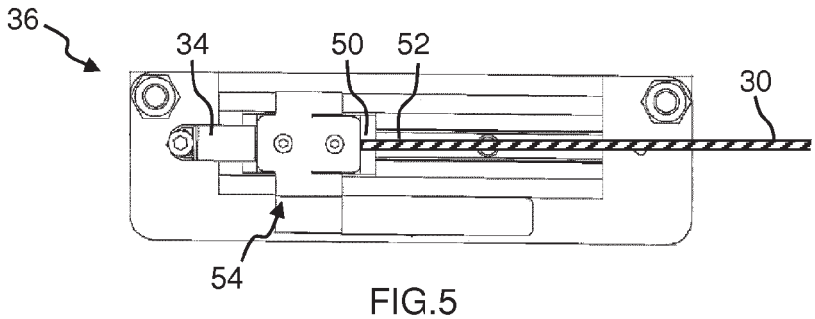

FIG.5