(12) 按照专利合作条约所公布的国际申请

(19) 世界知识产权组织
国 际 局

(43) 国际公布日
2022 年 5 月 5 日 (05.05.2022)

WIPO | PCT

(10) 国际公布号
WO 2022/089500 A1

(51) 国际专利分类号:
H04M 1/02 (2006.01)

(21) 国际申请号: PCT/CN2021/126814

(22) 国际申请日: 2021 年 10 月 27 日 (27.10.2021)

(25) 申请语言: 中文

(26) 公布语言: 中文

(30) 优先权:
202011183401.7 2020年10月29日 (29.10.2020) CN
202011187735.1 2020年10月29日 (29.10.2020) CN
202011197784.3 2020年10月31日 (31.10.2020) CN

(71) 申请人: 华为技术有限公司 (**HUAWEI TECHNOLOGIES CO., LTD.**) [CN/CN]; 中国广东省深圳市龙岗区坂田华为总部办公楼, Guangdong 518129 (CN)。

(72) 发明人: 刘婷 (**LIU, Ting**); 中国广东省深圳市龙岗区坂田华为总部办公楼, Guangdong 518129 (CN)。 马春军 (**MA, Chunjun**); 中国广东省深圳市龙岗区坂田华为总部办公楼, Guangdong 518129 (CN)。 牛林辉 (**NIU, Linhui**); 中国广东省深圳市龙岗区坂田华为总部办公楼, Guangdong 518129 (CN)。 徐正一 (**XU, Zhengyi**); 中国广东省深圳市龙岗区坂田华为总部办公楼, Guangdong 518129 (CN)。 李云勇 (**LI, Yunyong**); 中国广东省深圳市龙岗区坂田华为总部办公楼, Guangdong 518129 (CN)。

(74) 代理人: 广州三环专利商标代理有限公司 (**SCIHEAD IP LAW FIRM**); 中国广东省广州市越秀区先烈中路 80 号汇华商贸大厦 1508 室, Guangdong 510070 (CN)。

(81) 指定国 (除另有指明, 要求每一种可提供的国家保护): AE, AG, AL, AM, AO, AT, AU, AZ, BA, BB, BG, BH, BN, BR, BW, BY, BZ, CA, CH, CL, CN, CO, CR, CU, CZ, DE, DJ, DK, DM, DO, DZ, EC, EE, EG, ES, FI, GB, GD, GE, GH, GM, GT, HN, HR, HU, ID, IL, IN, IR, IS, IT, JO, JP, KE, KG, KH, KN, KP, KR, KW, KZ, LA, LC, LK, LR, LS, LU, LY, MA, MD, ME, MG, MK, MN, MW, MX, MY, MZ, NA, NG, NI, NO, NZ, OM, PA, PE, PG, PH, PL, PT, QA, RO, RS, RU, RW, SA, SC, SD, SE, SG, SK, SL,

(54) **Title:** FOLDING MECHANISM, HOUSING APPARATUS, AND ELECTRONIC DEVICE

(54) 发明名称: 折叠机构、壳体装置及电子设备

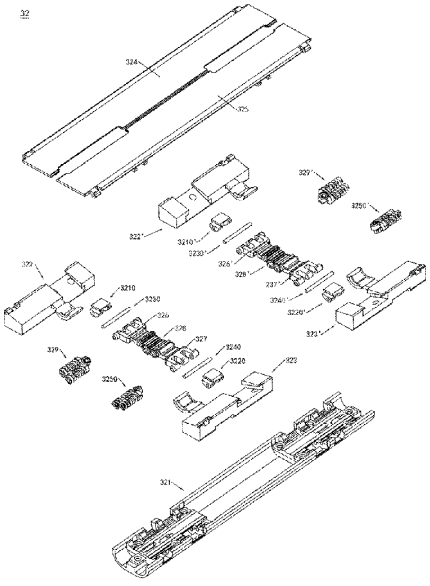

图 45

(57) **Abstract:** Disclosed in the present application are a folding mechanism and an electronic device. The folding mechanism is applied to a housing apparatus of an electronic device and is used for connecting two housings of the housing apparatus. The folding mechanism can perform automatic avoidance during a folding process to form a screen accommodating space; and a flexible display screen is accommodated in the screen accommodating space, so that the housing apparatus implements a stable folding action and a small press force on the flexible display screen, thus facilitating reducing the risk that the flexible display screen is damaged due to excessive press of the folding mechanism, so that the flexible display screen has high reliability.

(57) 摘要: 本申请公开一种折叠机构及电子设备。折叠机构应用于电子设备的壳体装置中, 用于连接壳体装置的两个壳体。折叠机构能够在折叠过程中自动避让形成容屏空间, 柔性显示屏容置于容屏空间, 使得壳体装置对柔性显示屏的折叠动作稳定、挤压力较小, 有利于降低柔性显示屏因折叠机构的过度挤压而发生损坏的风险, 使得柔性显示屏的可靠性较高。

WO 2022/089500 A1

[见续页]

ST, SV, SY, TH, TJ, TM, TN, TR, TT, TZ, UA, UG, US, UZ, VC, VN, WS, ZA, ZM, ZW。

(84) **指定国**(除另有指明，要求每一种可提供的地区保护)：ARIPO (BW, GH, GM, KE, LR, LS, MW, MZ, NA, RW, SD, SL, ST, SZ, TZ, UG, ZM, ZW), 欧亚 (AM, AZ, BY, KG, KZ, RU, TJ, TM), 欧洲 (AL, AT, BE, BG, CH, CY, CZ, DE, DK, EE, ES, FI, FR, GB, GR, HR, HU, IE, IS, IT, LT, LU, LV, MC, MK, MT, NL, NO, PL, PT, RO, RS, SE, SI, SK, SM, TR), OAPI (BF, BJ, CF, CG, CI, CM, GA, GN, GQ, GW, KM, ML, MR, NE, SN, TD, TG)。

本国际公布：

— 包括国际检索报告(条约第21条(3))。