(A1)

(12) NACH DEM VERTRAG ÜBER DIE INTERNATIONALE ZUSAMMENARBEIT AUF DEM GEBIET DES PATENTWESENS (PCT) VERÖFFENTLICHTE INTERNATIONALE ANMELDUNG

(19) Weltorganisation für geistiges Eigentum
Internationales Büro

G00002

(43) Internationales Veröffentlichungsdatum
14. Februar 2002 (14.02.2002)

PCT

(10) Internationale Veröffentlichungsnummer
WO 02/12628 A1

(51) Internationale Patentklassifikation[7]: E01B 25/00

(21) Internationales Aktenzeichen: PCT/EP01/09009

(22) Internationales Anmeldedatum:
3 August 2001 (03.08.2001)

(25) Einreichungssprache: Deutsch

(26) Veröffentlichungssprache: Deutsch

(30) Angaben zur Priorität:
100 38 851.5 4. August 2000 (04.08.2000) DE

(71) Anmelder *(für alle Bestimmungsstaaten mit Ausnahme von US)*: **MAX BÖGL BAUUNTERNEHMUNG GMBH & CO KG** [DE/DE], Postfach 11 20, 92301 Neumarkt (DE)

(72) Erfinder; und

(75) Erfinder/Anmelder *(nur für US)*: **REICHEL, Dieter** [DE/DE], Badstrasse 13, 92318 Neumarkt (DE). **FRISCH, Theo** [DE/DE]; Windbergstrasse 12, 92355 Velburg (DE) **FEIX, Jürgen** [DE/DE], Waldstrasse 44, 82110 Germering (DE)

(74) Anwalt: **BERGMEIER, Werner**, Friedrich-Ebert-Strasse 84, 85055 Ingolstadt (DE)

(81) Bestimmungsstaaten *(national)*: AE, AG, AL, AM, AT, AU, AZ, BA, BB, BG, BR, BY, BZ, CA, CH, CN, CO, CR, CU, CZ, DE, DK, DM, DZ, EC, EE, ES, FI, GB, GD, GE, GH, GM, HR, HU, ID, IL, IN, IS, JP, KE, KG, KP, KR, KZ, LC, LK, LR, LS, LT, LU, LV, MA, MD, MG, MK, MN, MW, MX, MZ, NO, NZ, PL, PT, RO, RU, SD, SE, SG, SI, SK, SL, TJ, TM, TR, TT, TZ, UA, UG, US, UZ, VN, YU, ZA, ZW

(84) Bestimmungsstaaten *(regional)*: ARIPO-Patent (GH, GM, KE, LS, MW, MZ, SD, SL, SZ, TZ, UG, ZW),

[Fortsetzung auf der nachsten Seite]

(54) Title: METHOD FOR PRODUCTION OF A CONNECTOR POINT ON A TRAVEL WAY

(54) Bezeichnung: VERFAHREN ZUM HERSTELLEN EINER VERBINDUNGSSTELLE AN EINEM FAHRWEG

162162

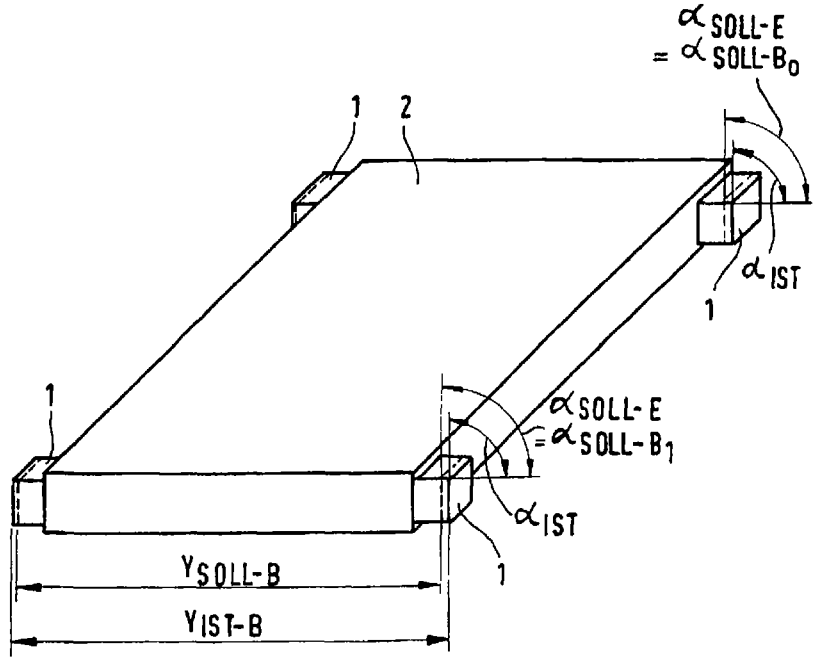

(57) Abstract: The invention relates to a method for production of a connector point on a travel way for a track-bound vehicle, in particular, a maglev train, between a support (2) and at least one additional piece (3), fixed to the support (2) for guiding said vehicle, whereby said support is erected in a position essentially corresponding to the installation position thereof, or at a defined tolerance therefrom. The position of the connector points, between support and additional piece (3) is measured and where necessary during production, due to the specified dimensions thereof, material is either added to or taken from the connection point.

[Fortsetzung auf der nachsten Seite]

WO 02/12628 A1

eurasisches Patent (AM, AZ, BY, KG, KZ, MD, RU, TJ, TM), europaisches Patent (AT, BE, CH, CY, DE, DK, ES, FI, FR, GB, GR, IE, IT, LU, MC, NL, PT, SE, TR), OAPI-Patent (BF, BJ, CF, CG, CI, CM, GA, GN, GQ, GW, ML, MR, NE, SN, TD, TG)

Erklärung gemäß Regel 4.17:

— *Erfindererklarung (Regel 4 17 Ziffer iv) nur fur US*

Veröffentlicht:

— *mit internationalem Recherchenbericht*

— *vor Ablauf der fur Anderungen der Anspruche geltenden Frist, Veroffentlichung wird wiederholt, falls Anderungen eintreffen*

Zur Erklarung der Zweibuchstaben-Codes und der anderen Abkurzungen wird auf die Erklarungen ("Guidance Notes on Codes and Abbreviations") am Anfang jeder regularen Ausgabe der PCT-Gazette verwiesen

(57) Zusammenfassung: Bei einem Verfahren zum Herstellen einer Verbindungsstelle an einem Fahrweg für ein spurgebundenes Fahrzeug, insbesondere eine Magnetschwebebahn, zwischen einem Träger (2) und wenigstens einem an dem Träger (2) befestigten Anbauteil (3) zum Führen des Fahrzeuges, wird der Träger (2) im wesentlichen seiner späteren Einbaulage entsprechend oder in einer definierten Abweichung von seiner späteren Einbaulage aufgestellt. Die Lage der Verbindungsstellen zwischen Träger (2) und Anbauteil (3) wird vermessen und bei Bedarf deren gefordertes Soll-Mass hergestellt, indem Material an der Verbindungsstelle abgetragen oder aufgebaut wird.