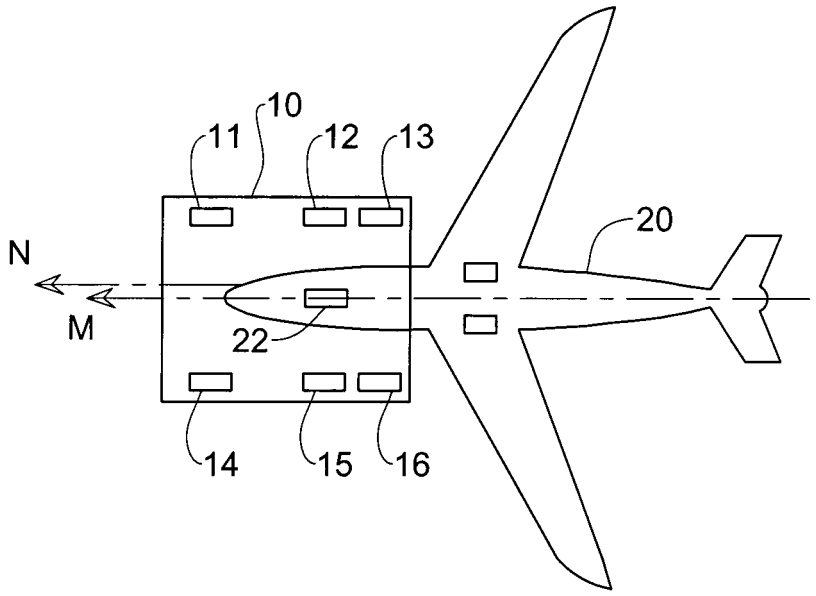
10
11
12
13
20
N
M
22
14
15
16

Fig. 1

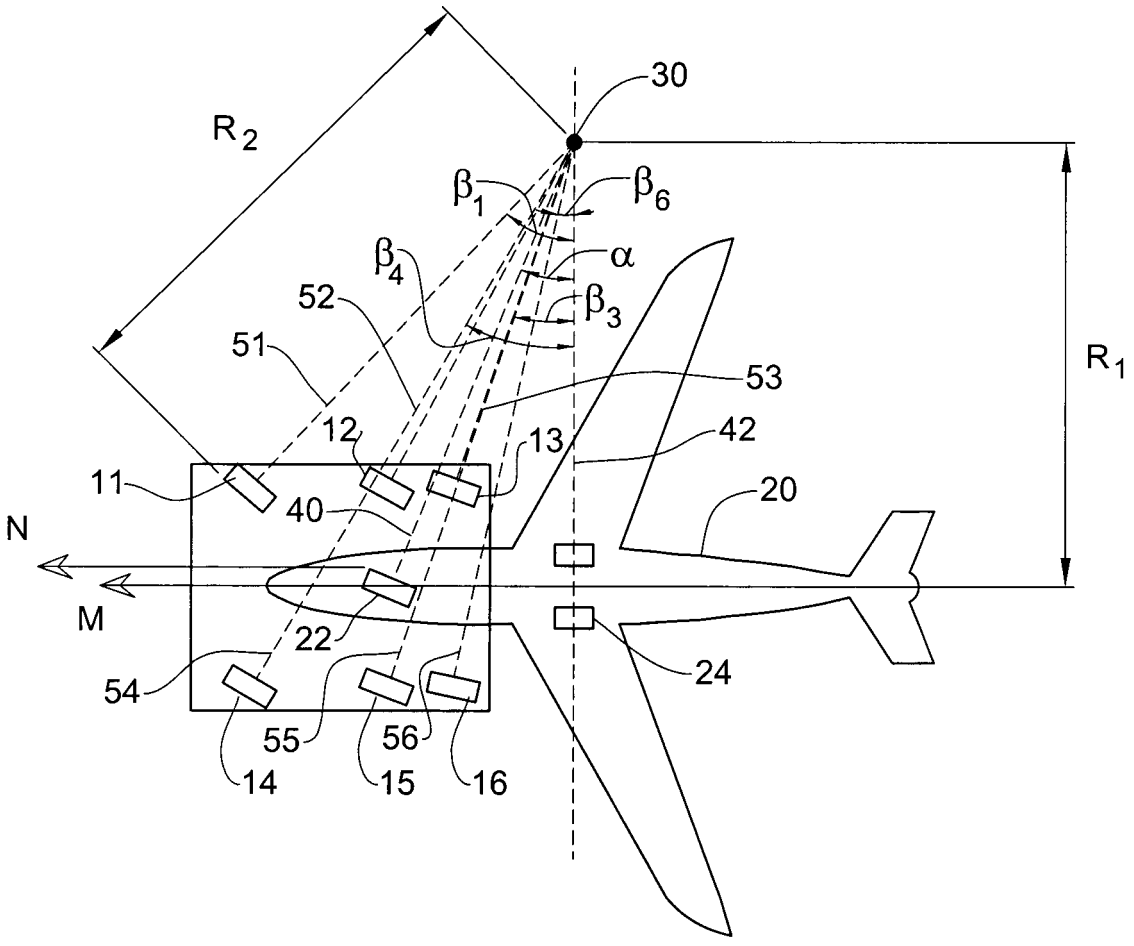
30
R2
β1
β6
β4
α
β3
52
51
53
R1
12
13
42
11
20
40
N
M
22
24
54
55
56
14
15
16

Fig. 2

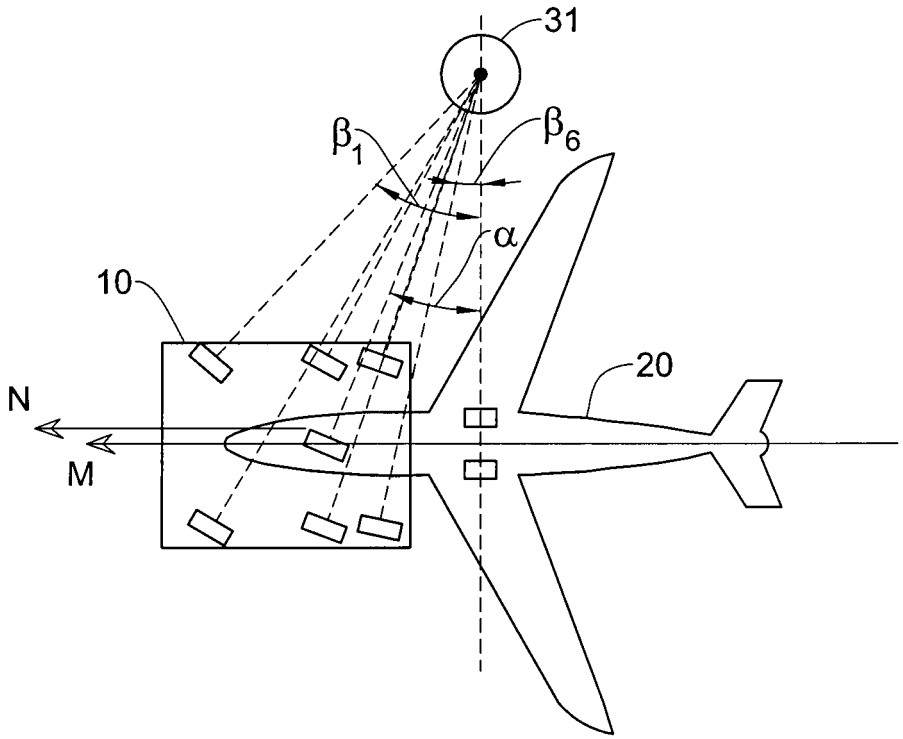

Fig. 3

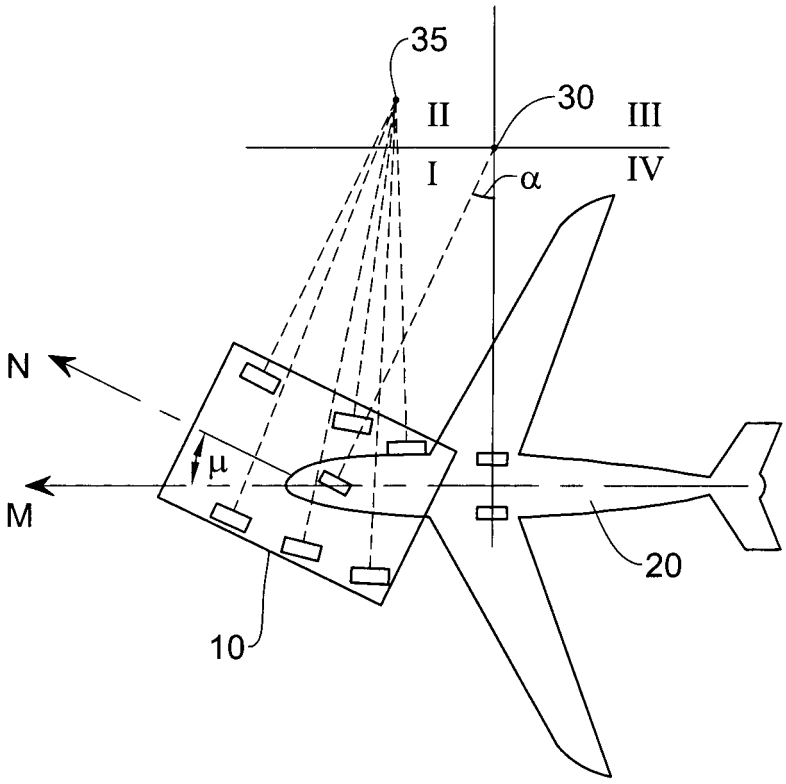

Fig. 4a

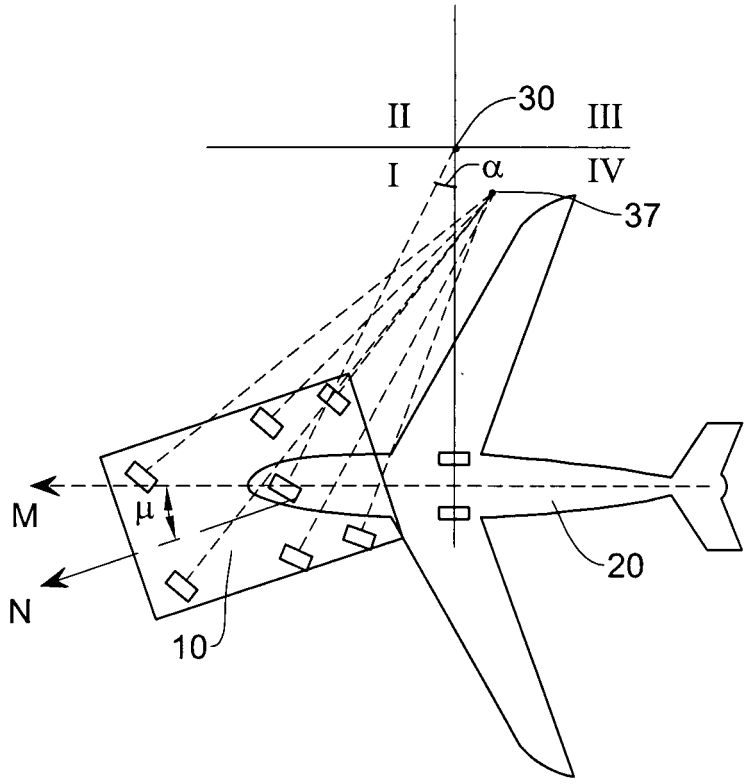

Fig. 4b

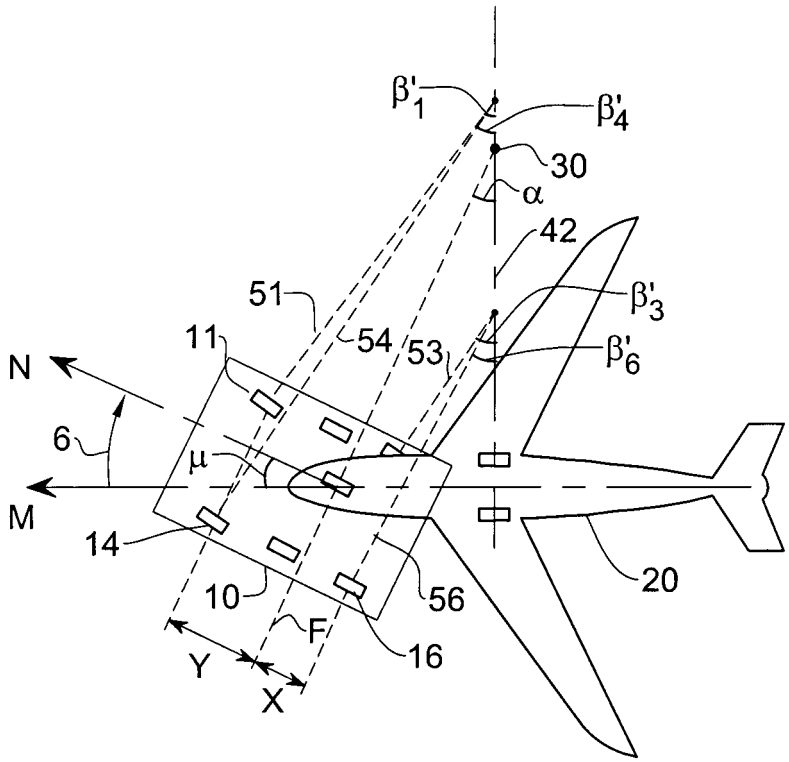
β'1
β'4
30
α
42
51
β'3
11
54
53
β'6
N
6
μ
M
14
10
56
20
F
16
Y
X

Fig. 5a

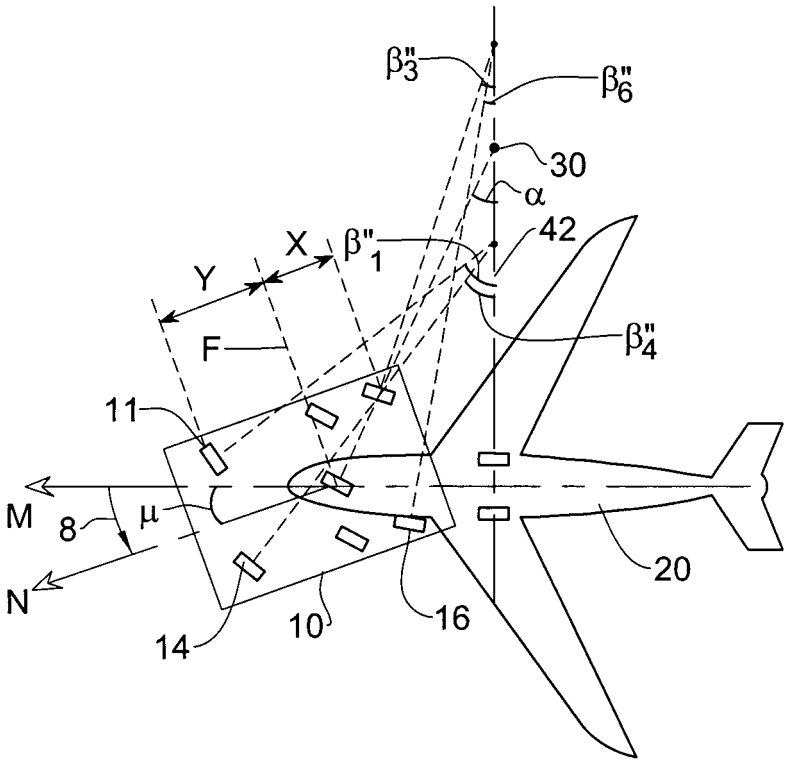
β"3
β"6
30
α
X
β"1
42
Y
F
β"4
11
M
8
μ
N
14
10
16
20

Fig. 5b