FIG. 1

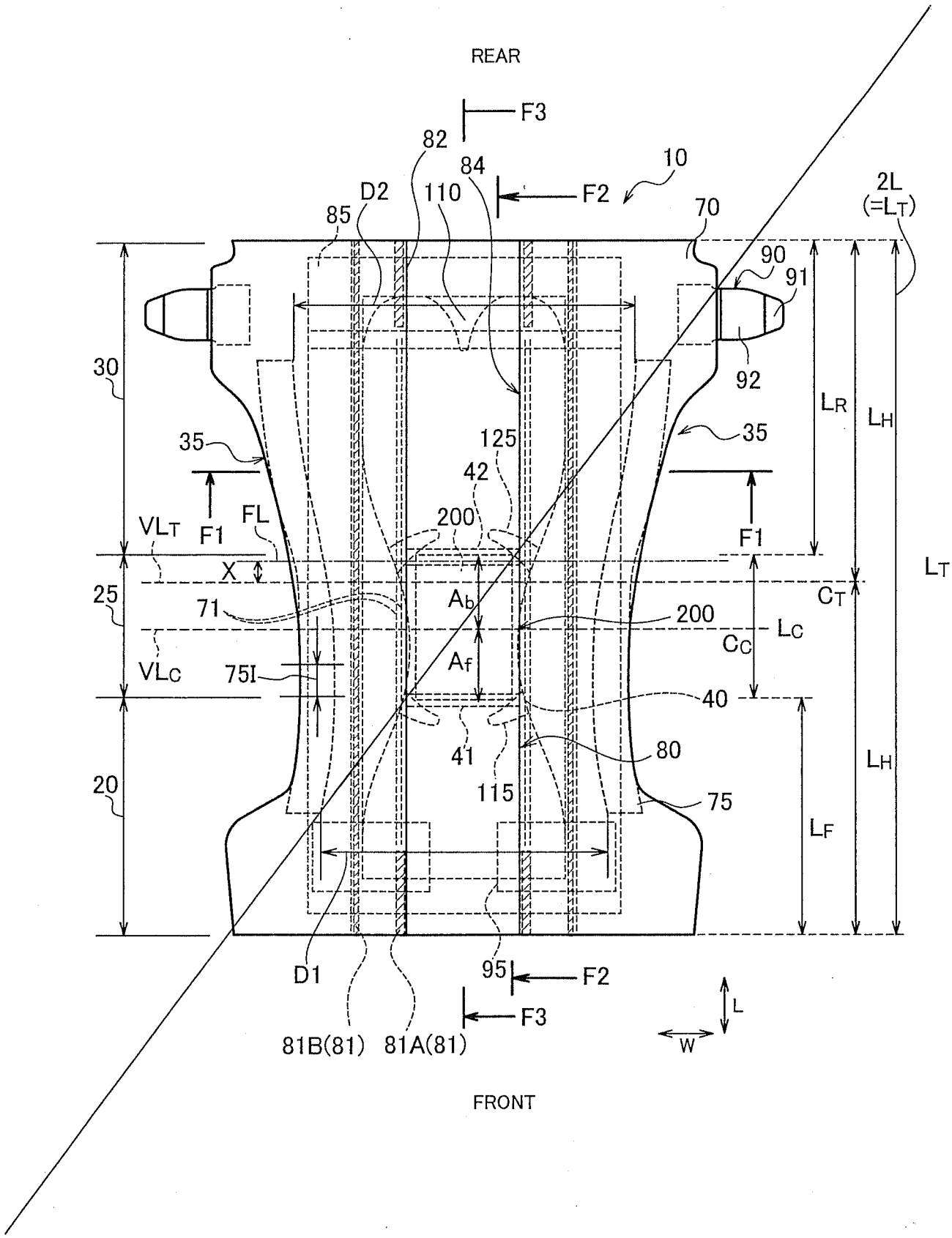
REAR
F3
82
84
10
D2
110
F2
2L
(=LT)
85
70
90
91
30
92
LR
LH
35
35
125
42
F1
FL
200
F1
VLT
X
LT
25
71
Ab
CT
200
LC
CC
VLC
75I
Af
40
41
80
LH
20
115
75
LF
D1
95
F2
F3
L
W
81B(81)
81A(81)
FRONT

FIG. 1

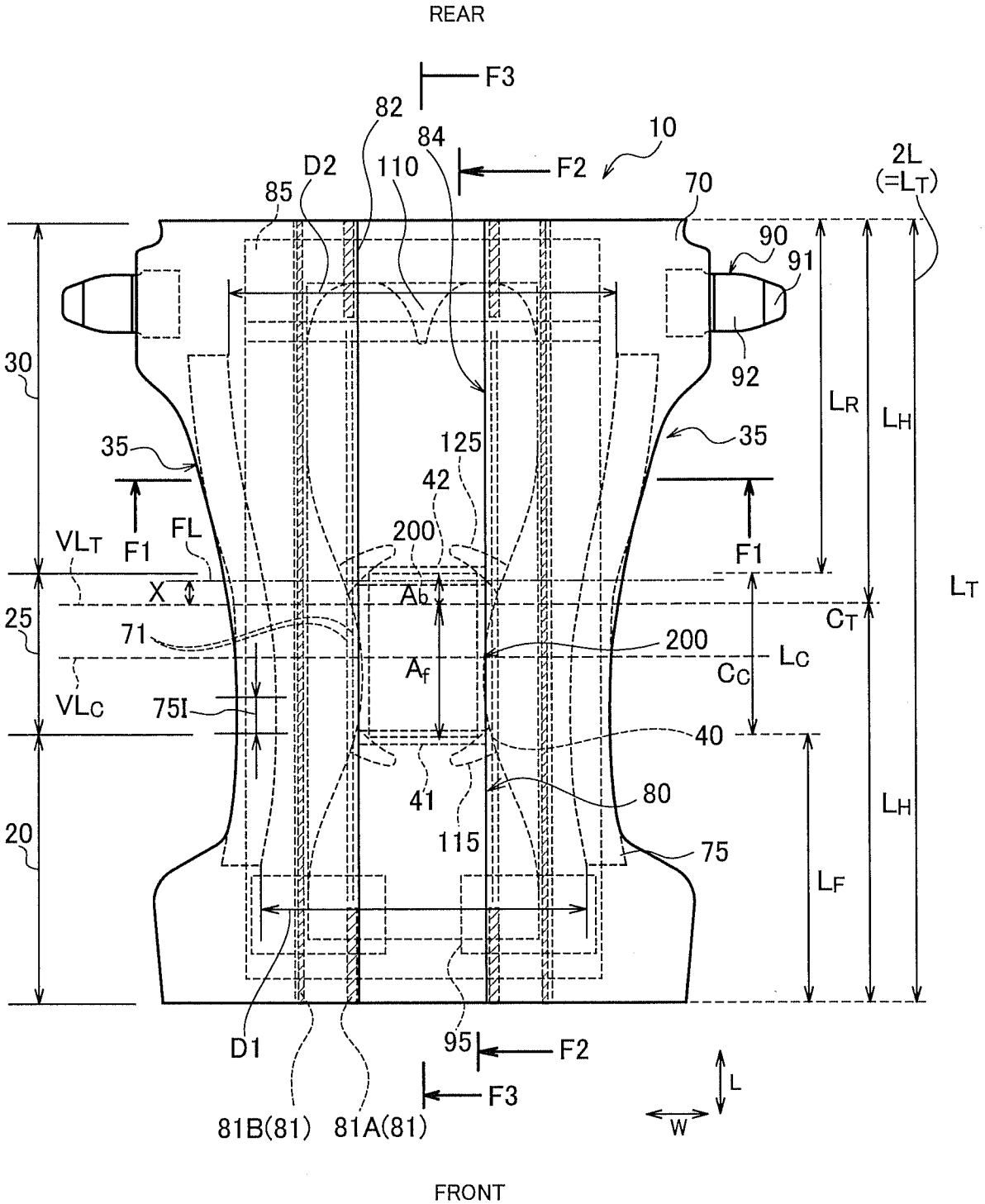
REAR
F3
82
84
10
D2
110
F2
85
70
2L
(=LT)
90
91
92
30
LR
LH
35
125
35
42
200
VLT
F1
FL
F1
LT
X
Ab
25
CT
71
200
Af
LC
CC
VLC
75I
40
41
80
20
115
75
LH
LF
D1
95
F2
F3
L
W
81B(81)
81A(81)
FRONT