FIG. 1B

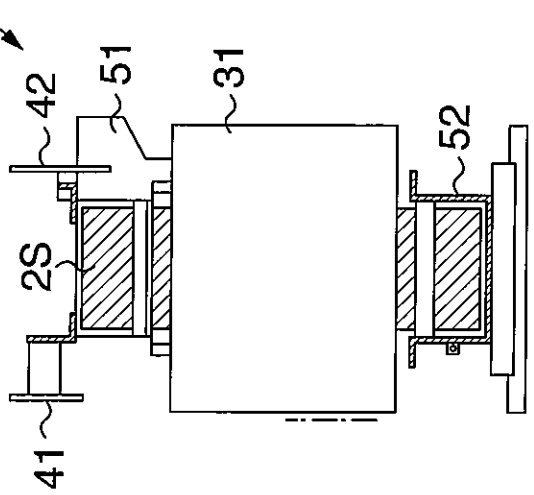

FIG. 1A

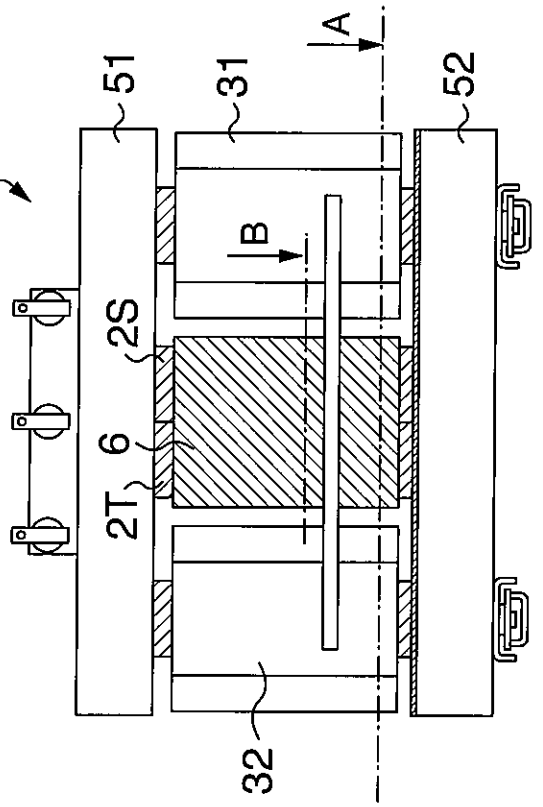

FIG. 1C

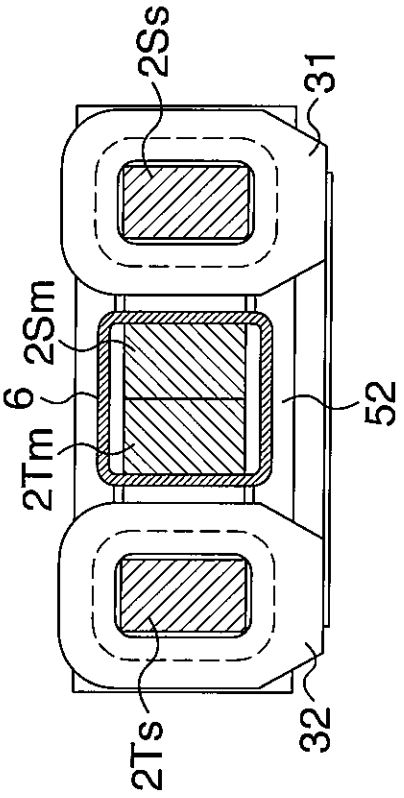

FIG. 2B

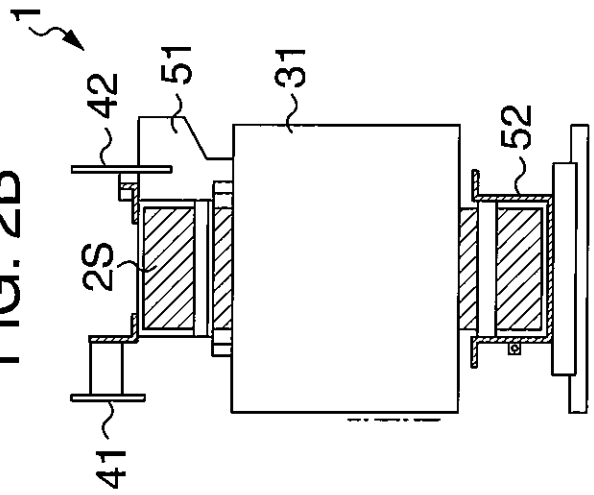

FIG. 3

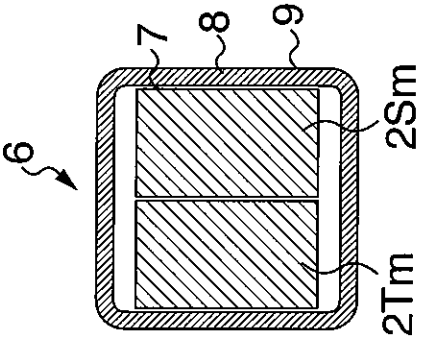

FIG. 2A

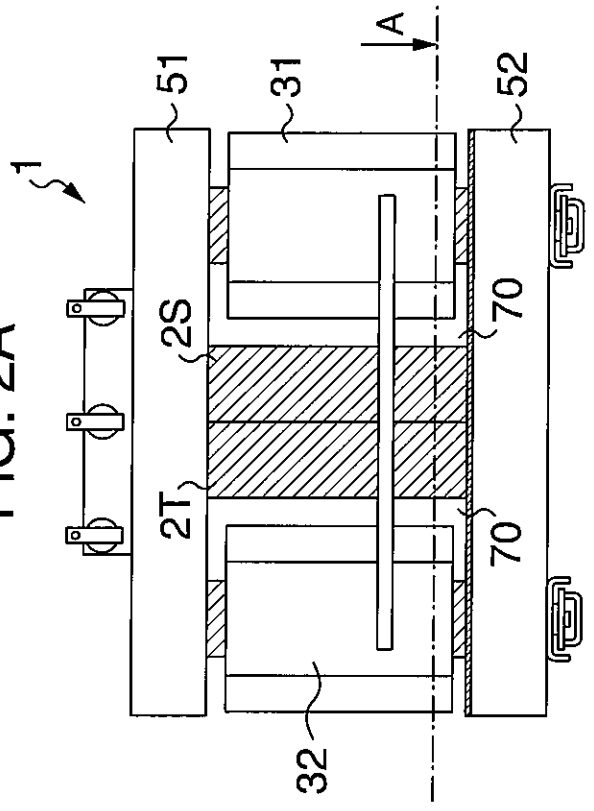

FIG. 2C

