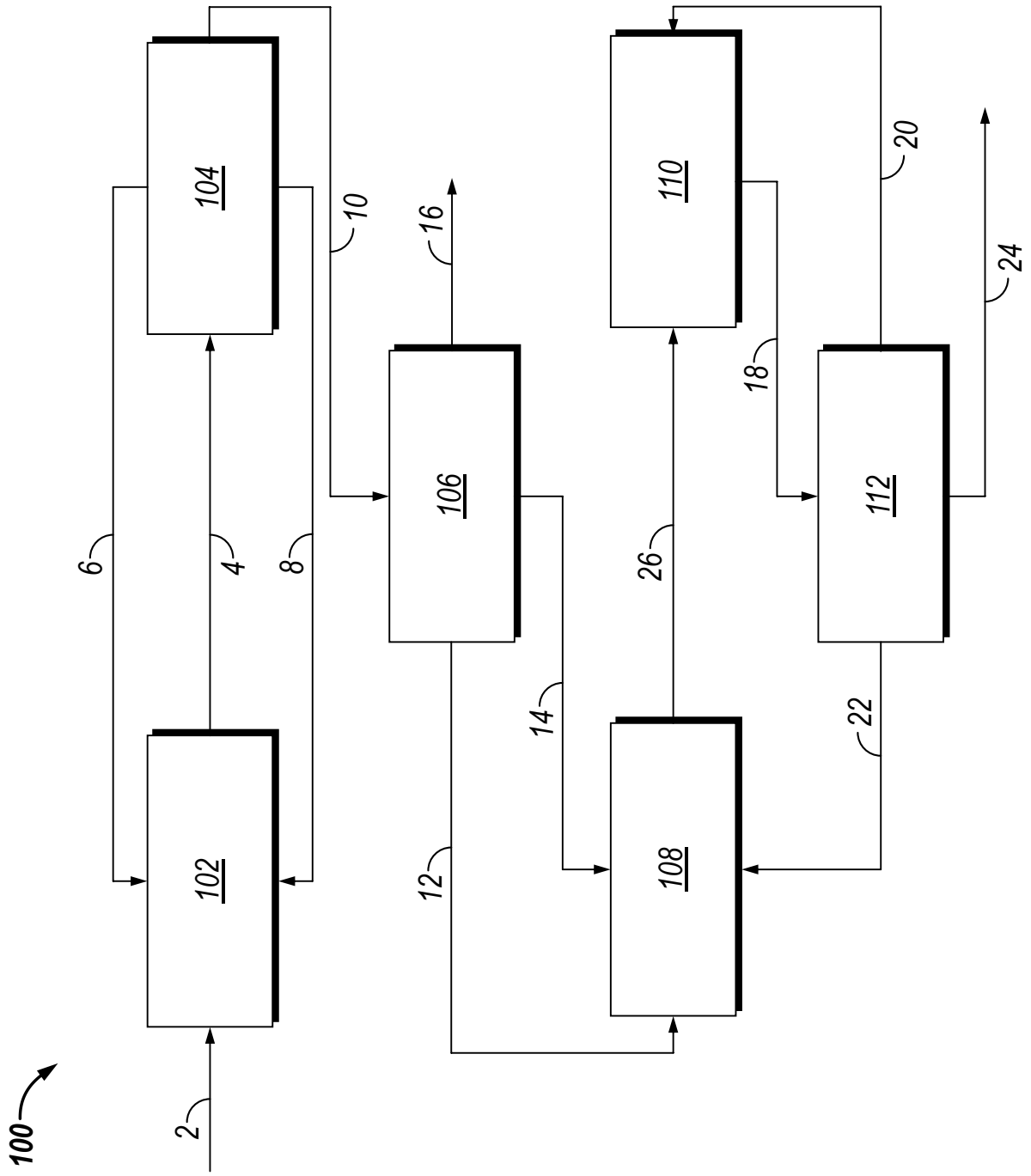

FIG. 1

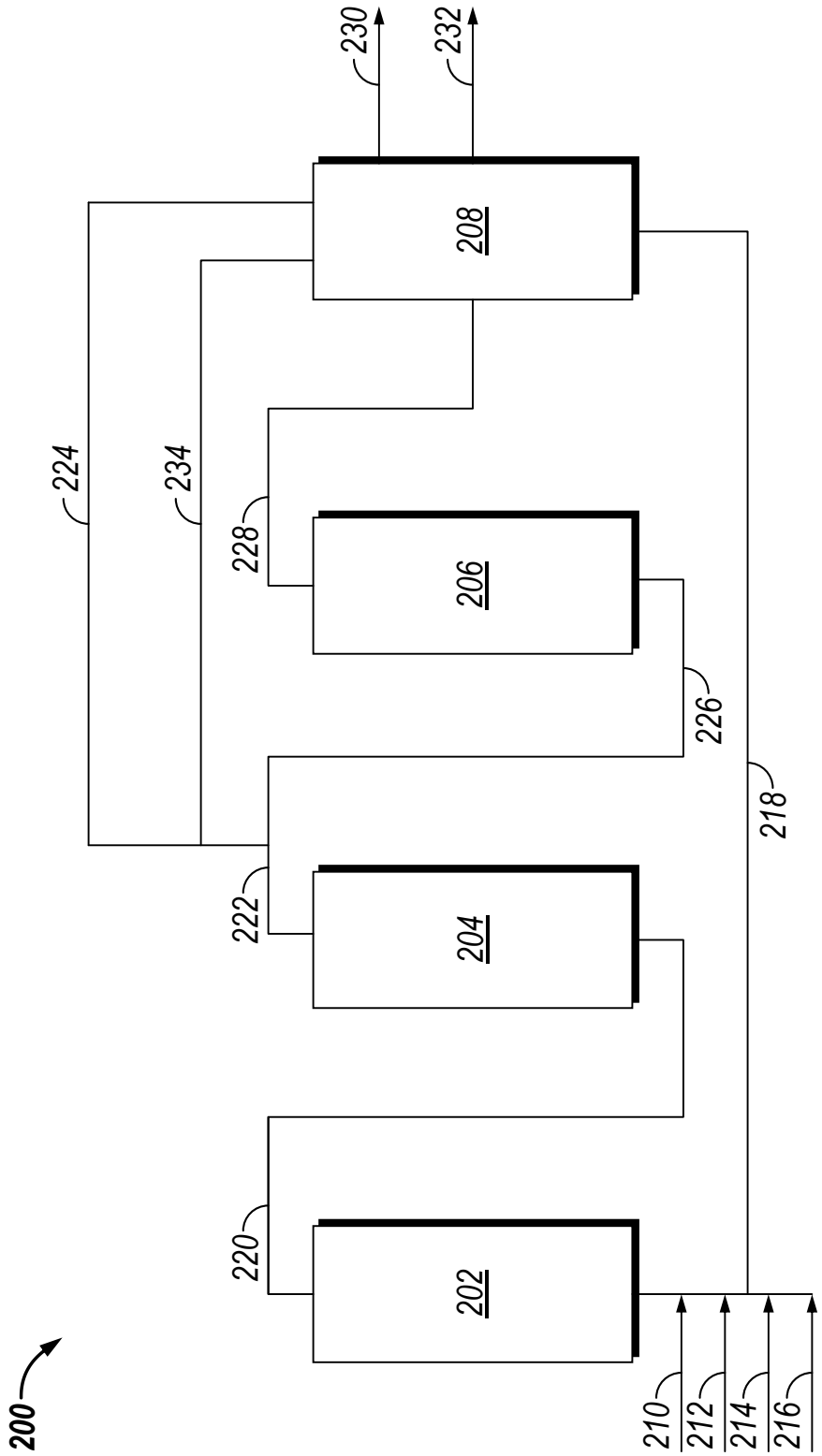
200
202
204
206
208
210
212
214
216
218
220
222
224
226
228
230
232
234

FIG. 2