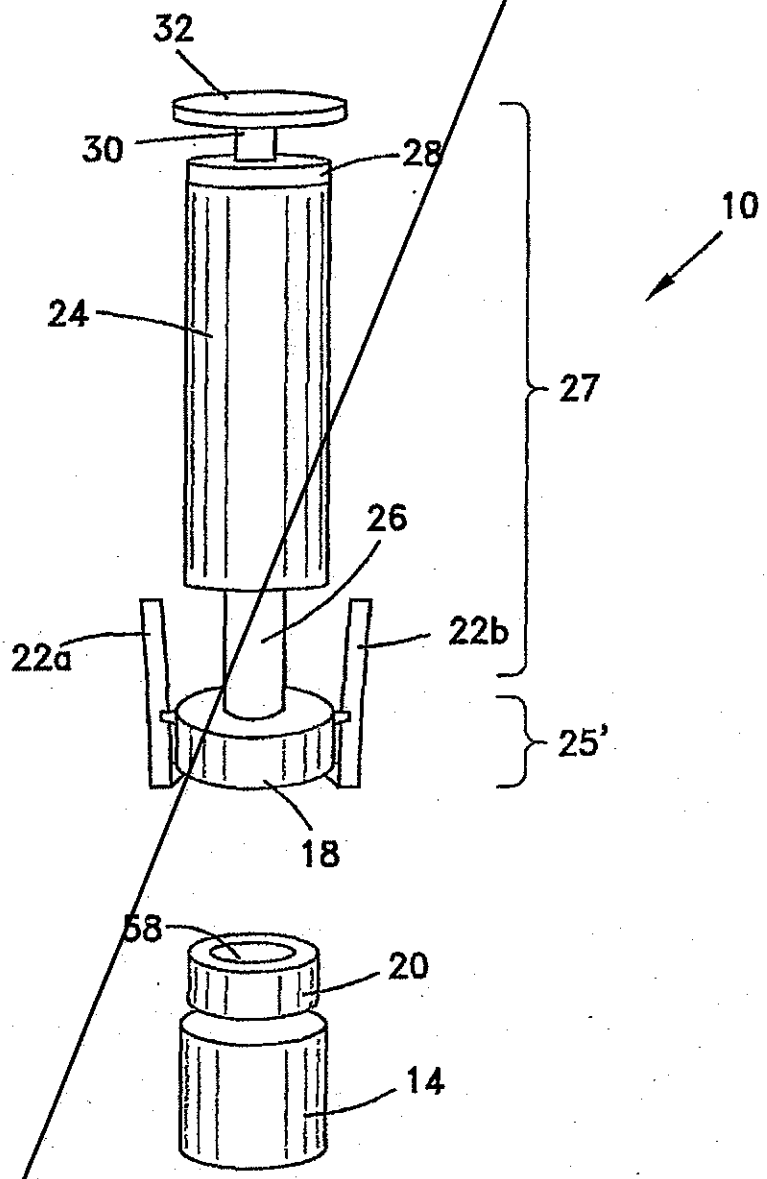

Fig. 1

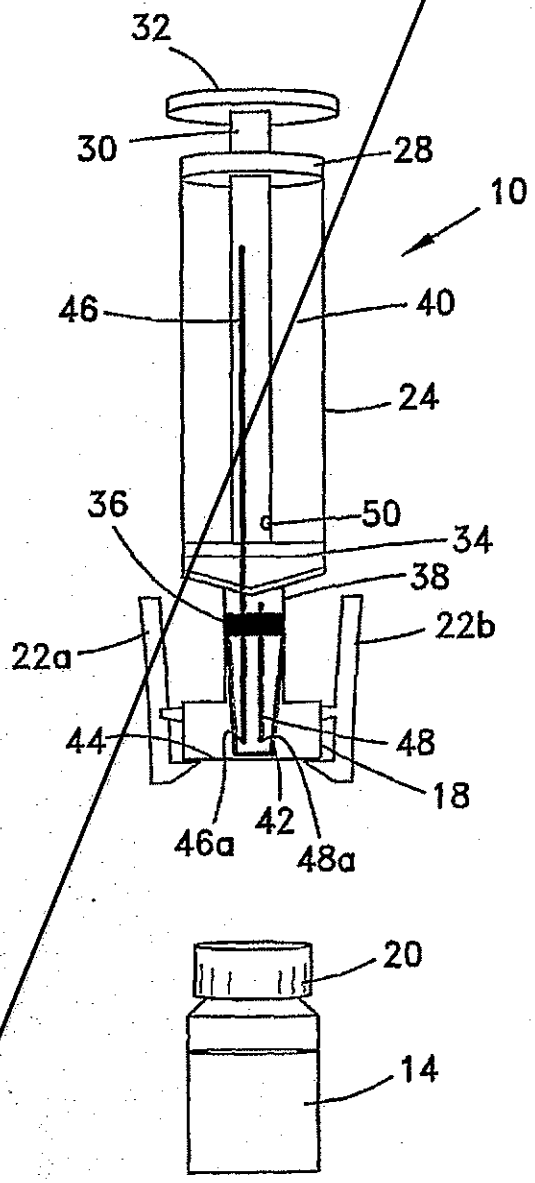

Fig. 2

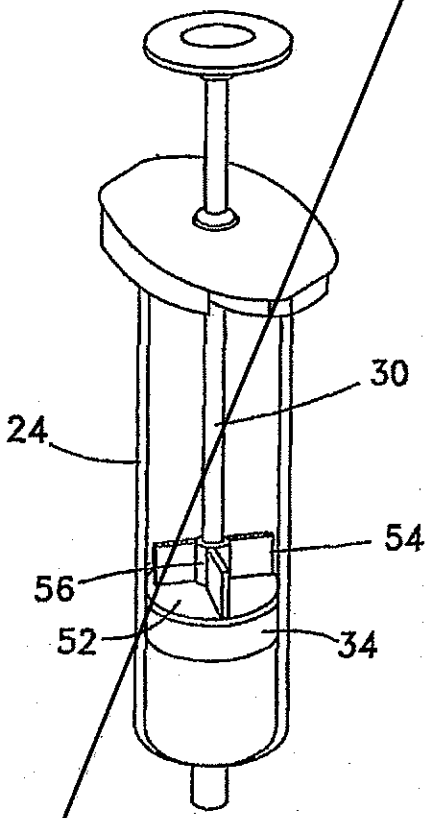

Fig. 3

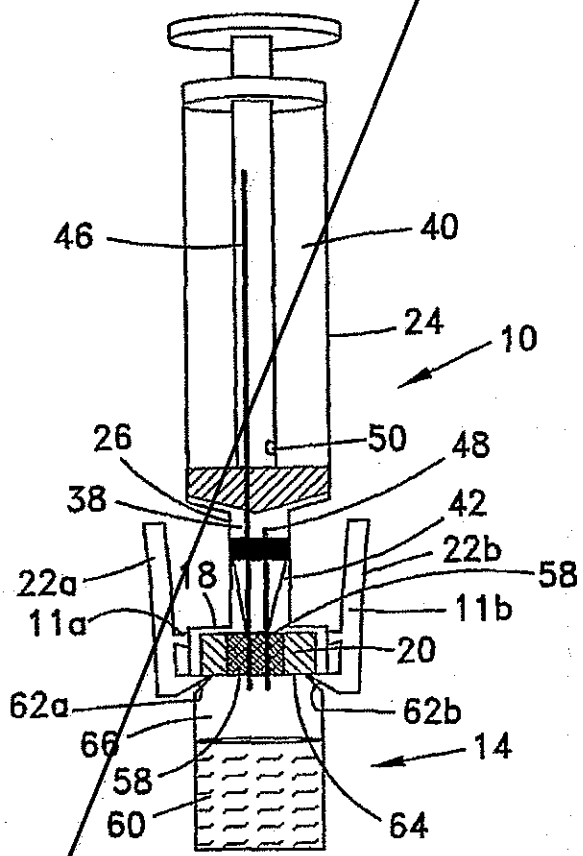
46
40
24
10
26
50
48
38
42
22b
58
22a
18
11a
11b
20
62a
62b
66
14
58
60
64

Fig. 4

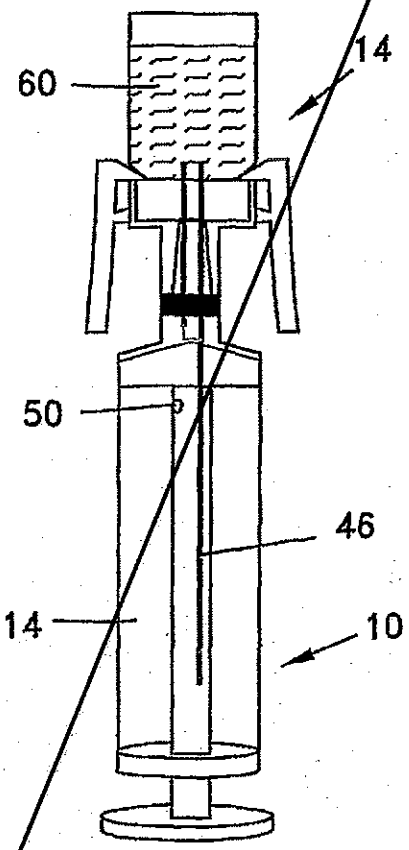

Fig. 5

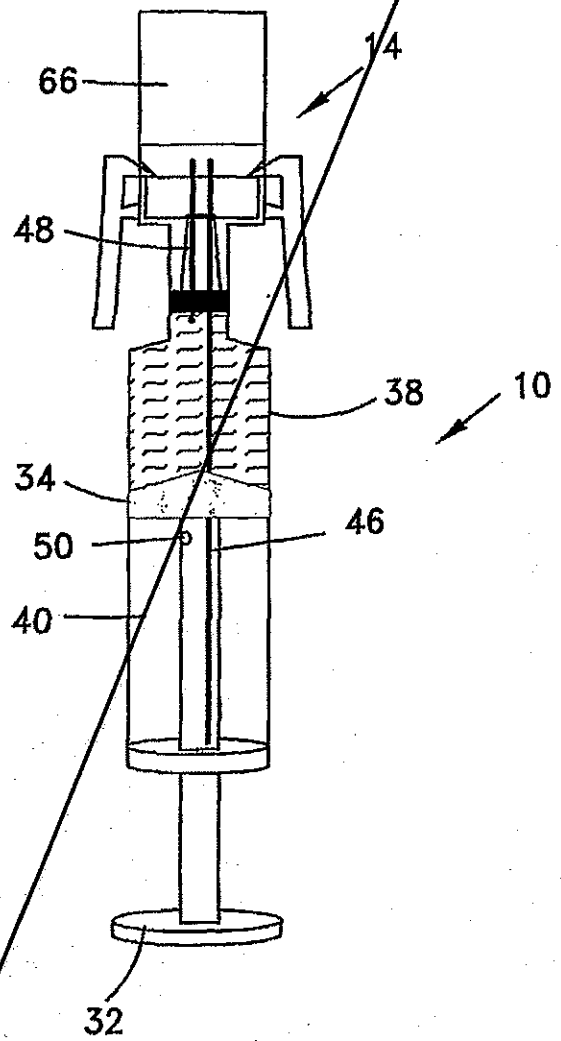

Fig. 6

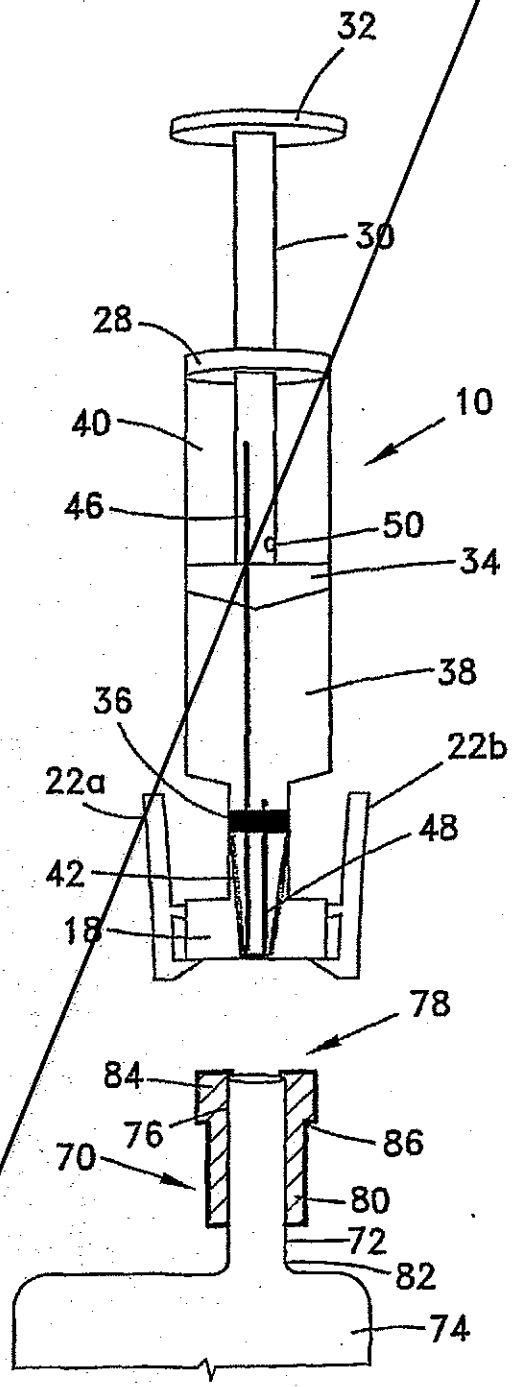
32
30
28
10
40
46
50
34
38
36
22b
22a
48
42
18
78
84
76
86
70
80
72
82
74

Fig. 7

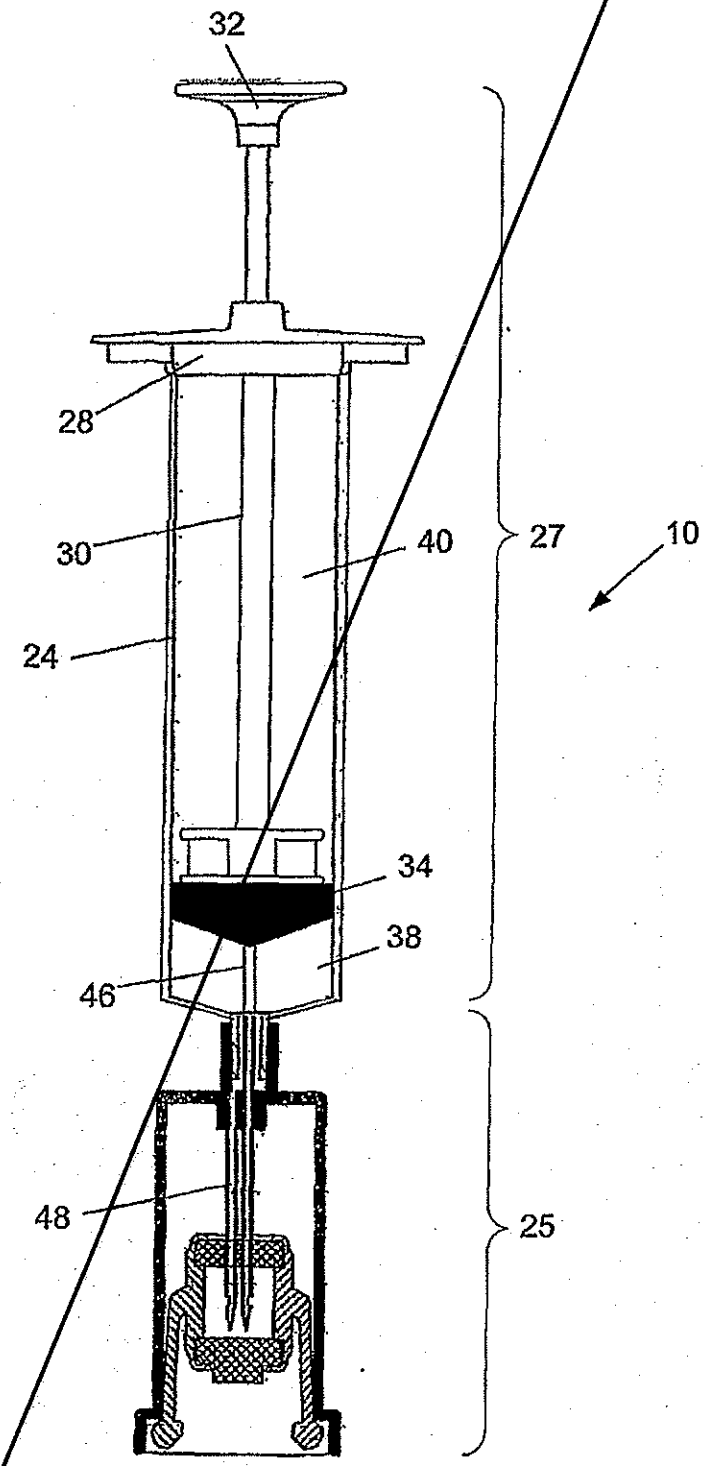

Fig. 8

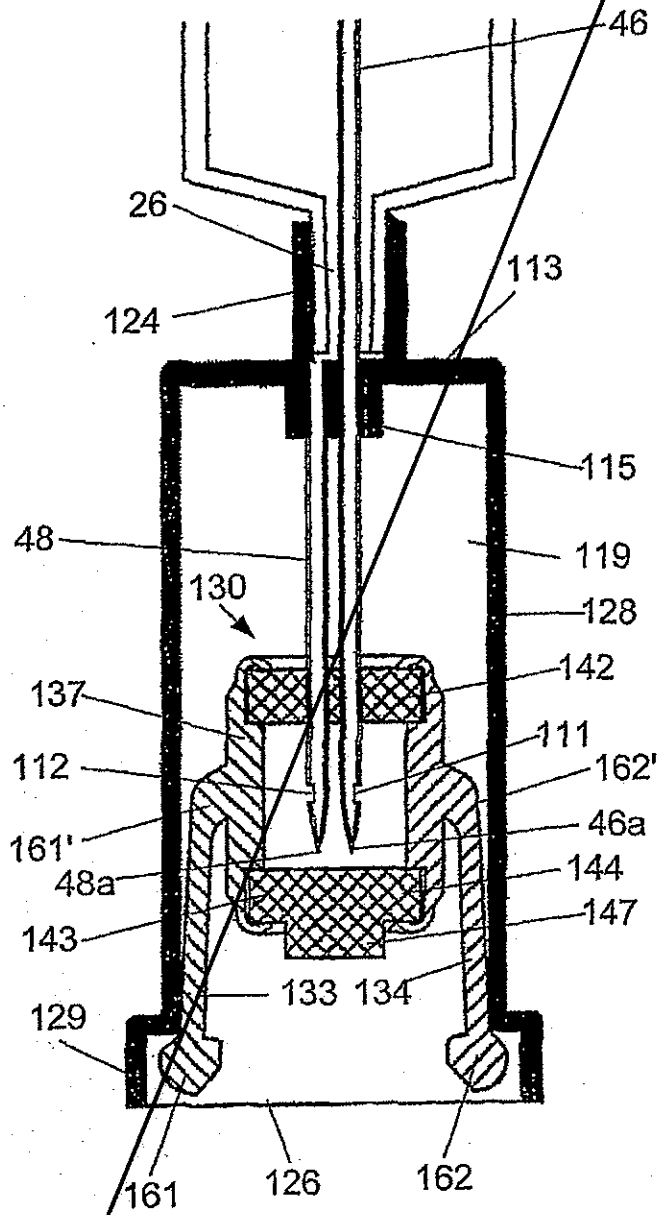
46
26
124
113
115
48
119
130
128
142
137
111
112
162'
161'
46a
48a
144
147
143
133
134
129
161
126
162

Fig. 9

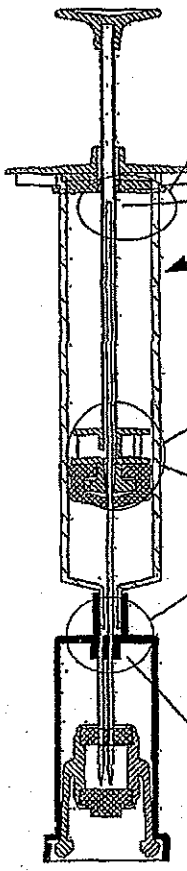

Fig. 10A

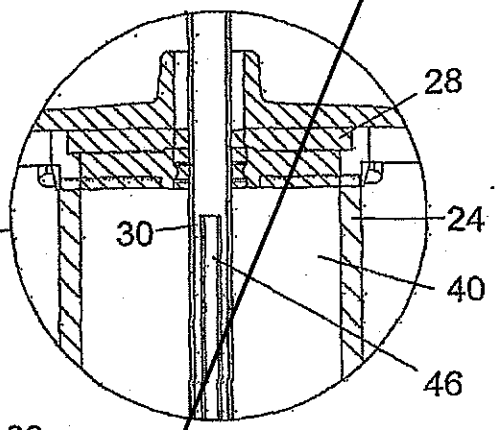

Fig. 10D

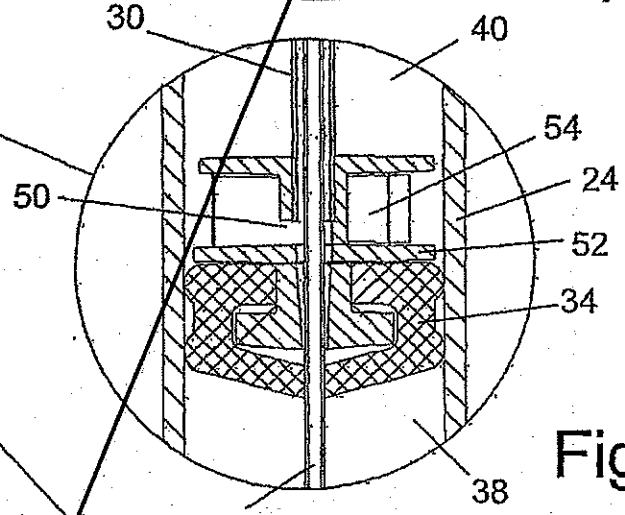

Fig. 10C

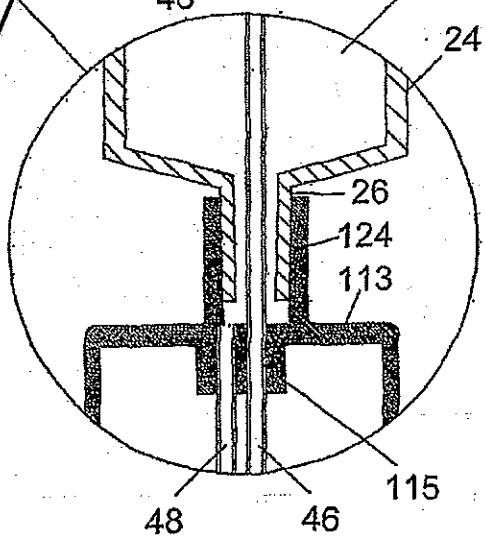

Fig. 10B

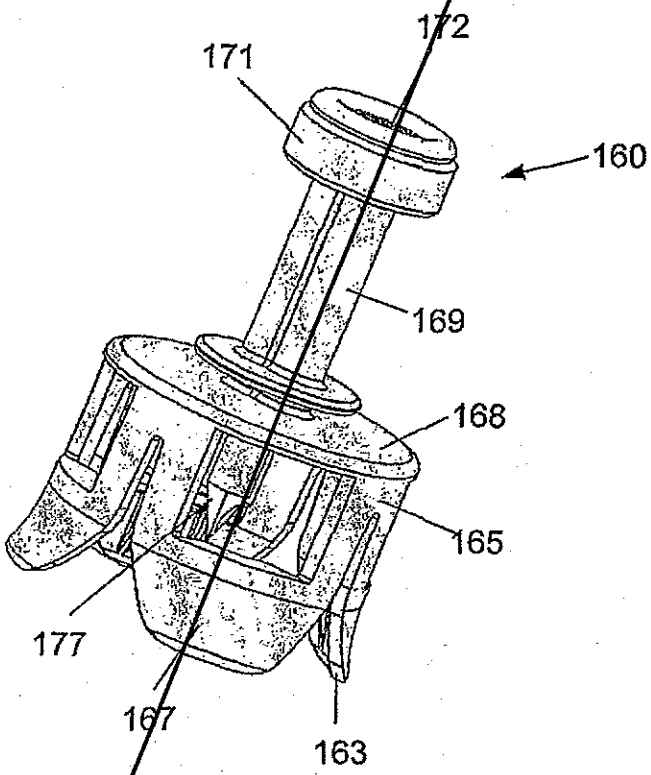

Fig. 11

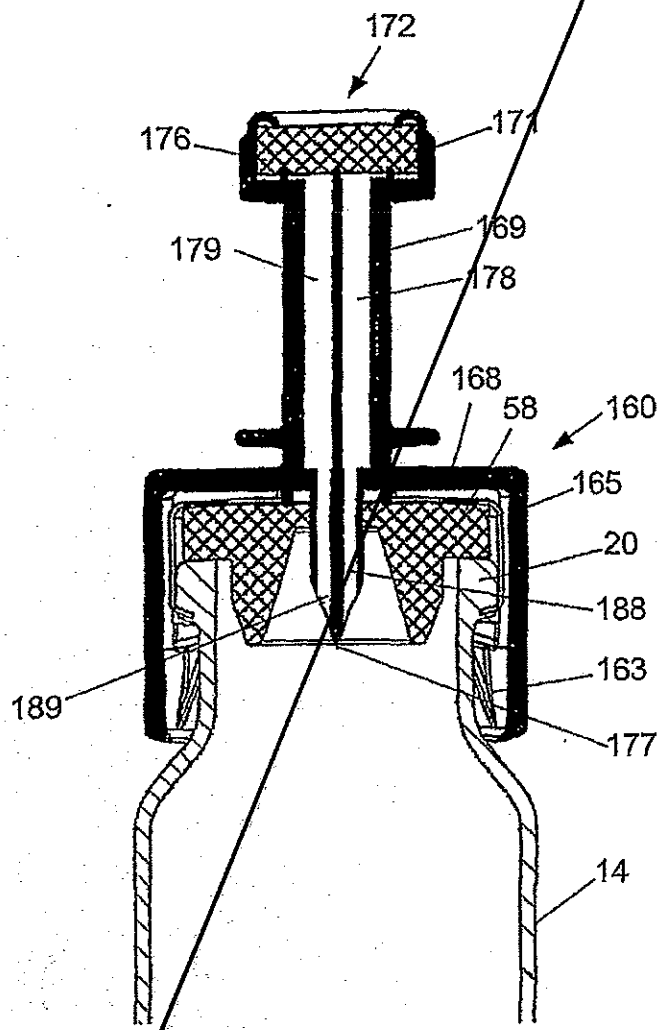

Fig. 12

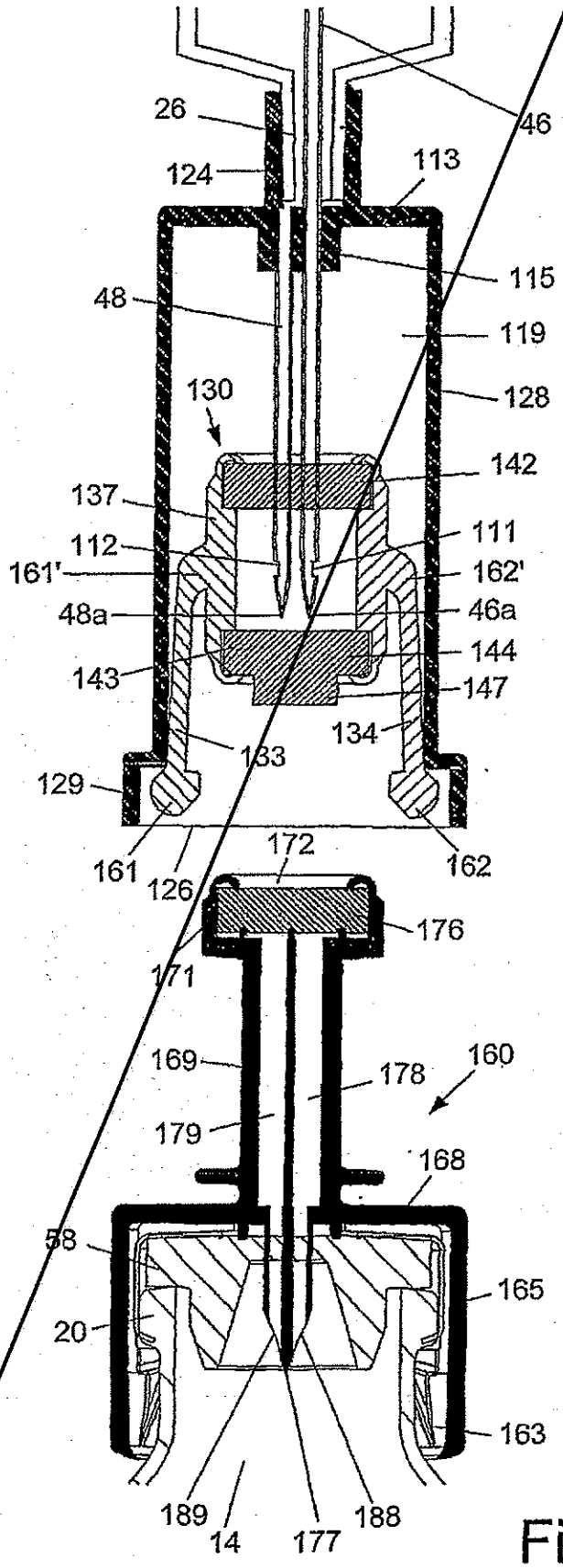
26
46
124
113
115
48
119
130
128
142
137
111
112
161'
162'
48a
46a
144
143
147
134
133
129
161
126
172
162
176
171
169
178
160
179
168
58
165
20
163
189
14
177
188

Fig. 13

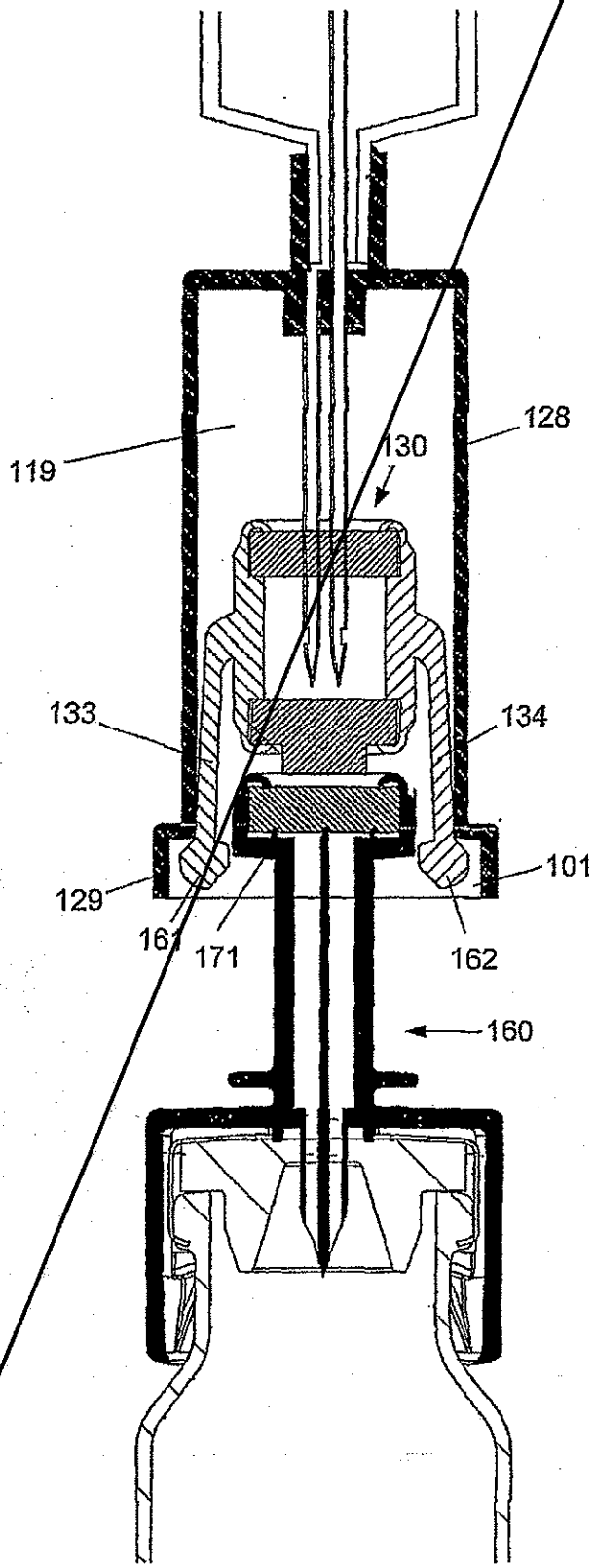

Fig. 14

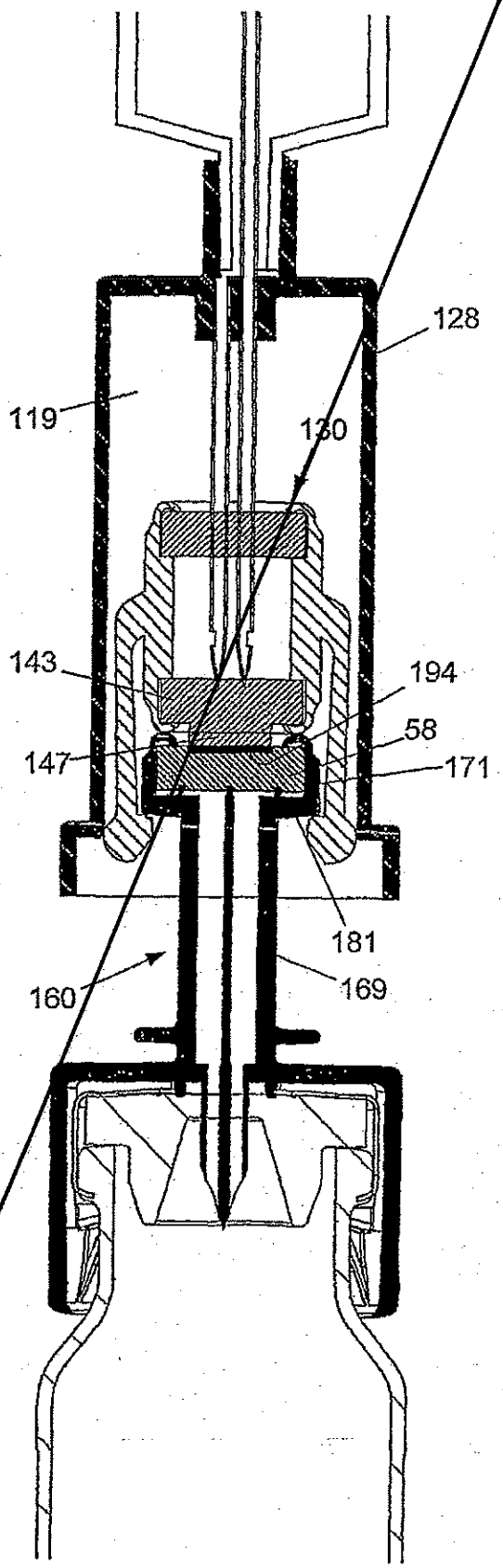

Fig. 15

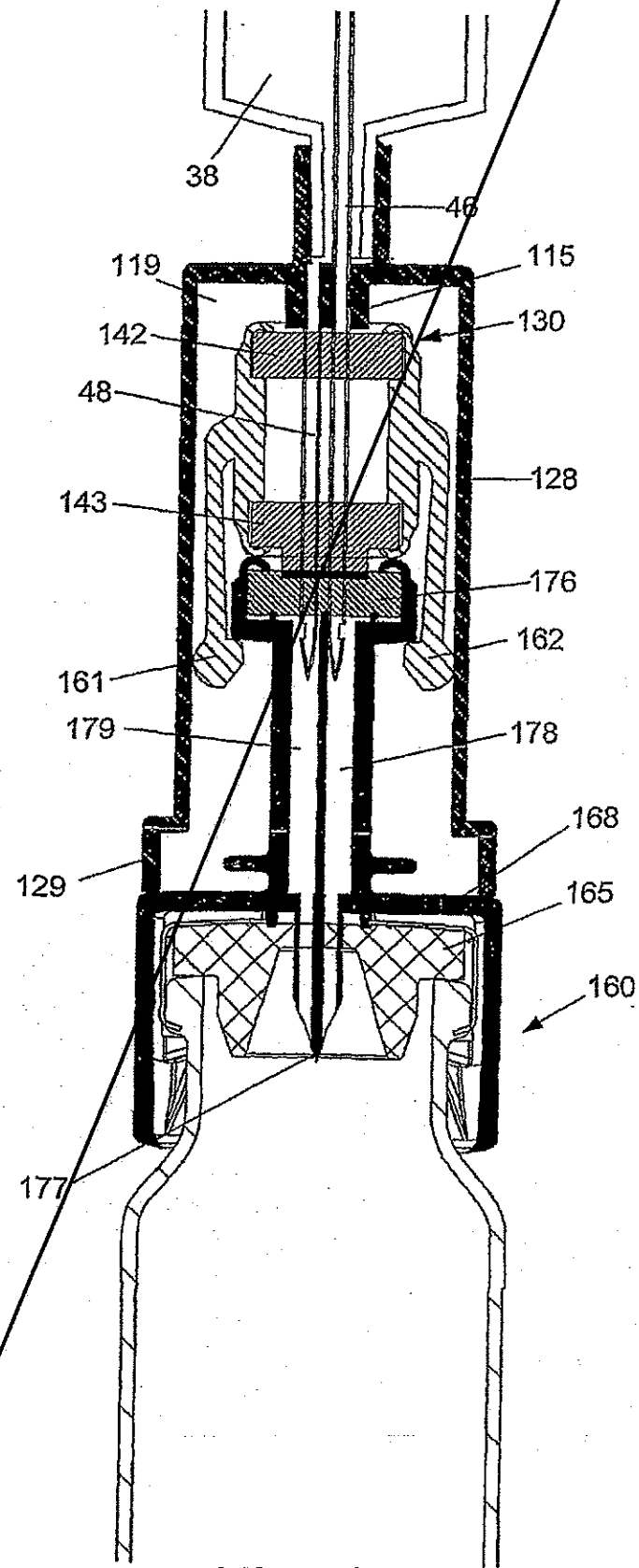
38
46
119
115
142
130
48
128
143
176
162
161
179
178
168
129
165
160
177

Fig. 16

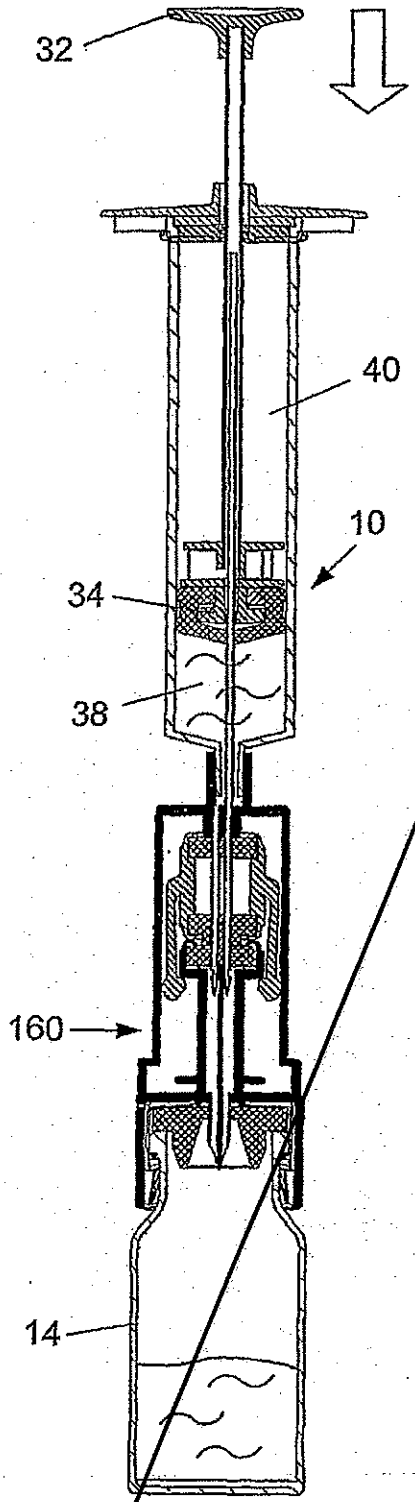

Fig. 17A

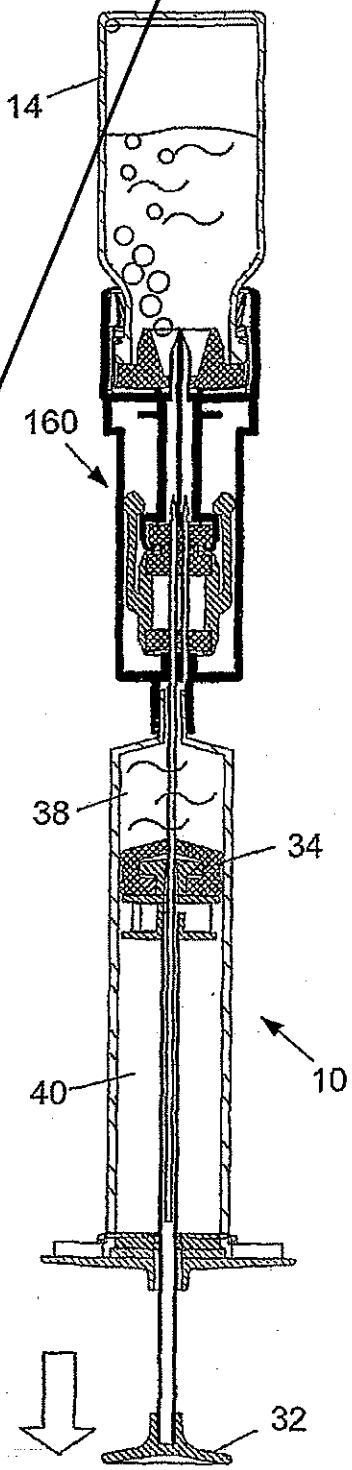

Fig. 17B

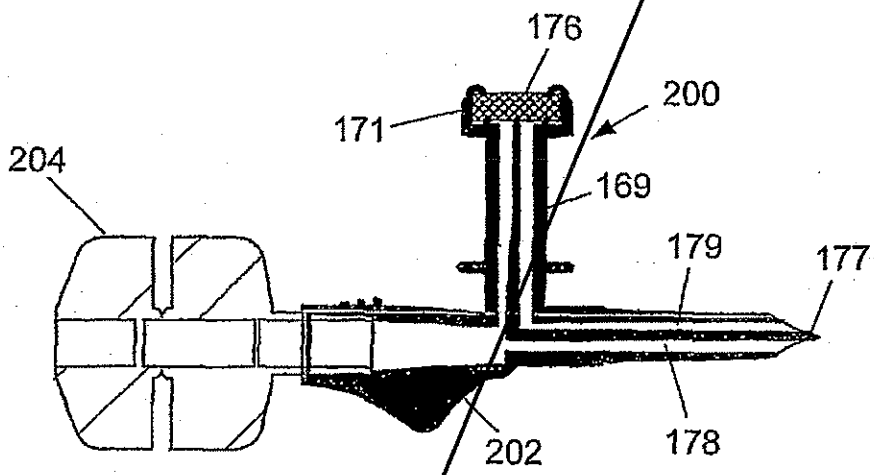

Fig. 18

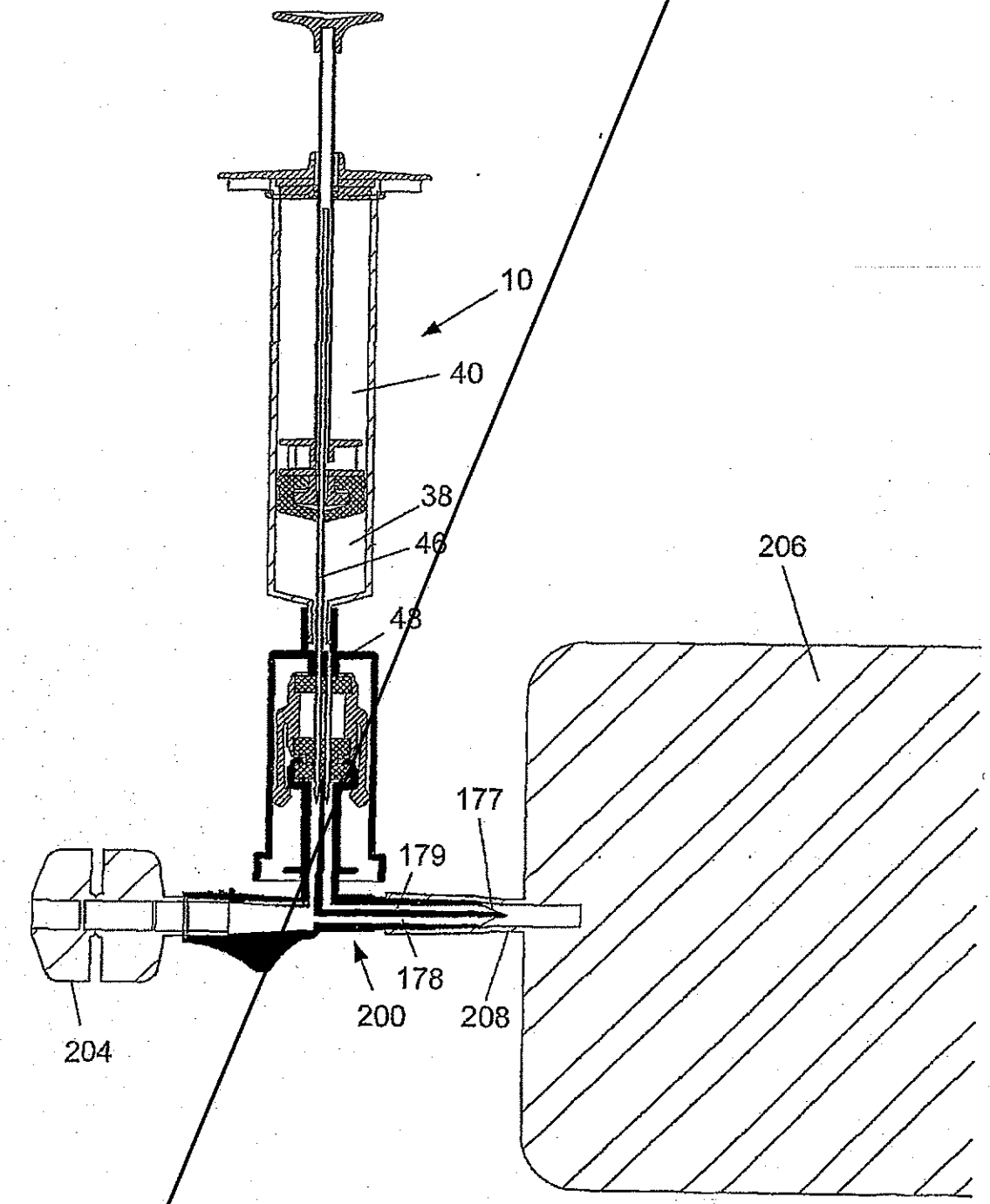

Fig. 19

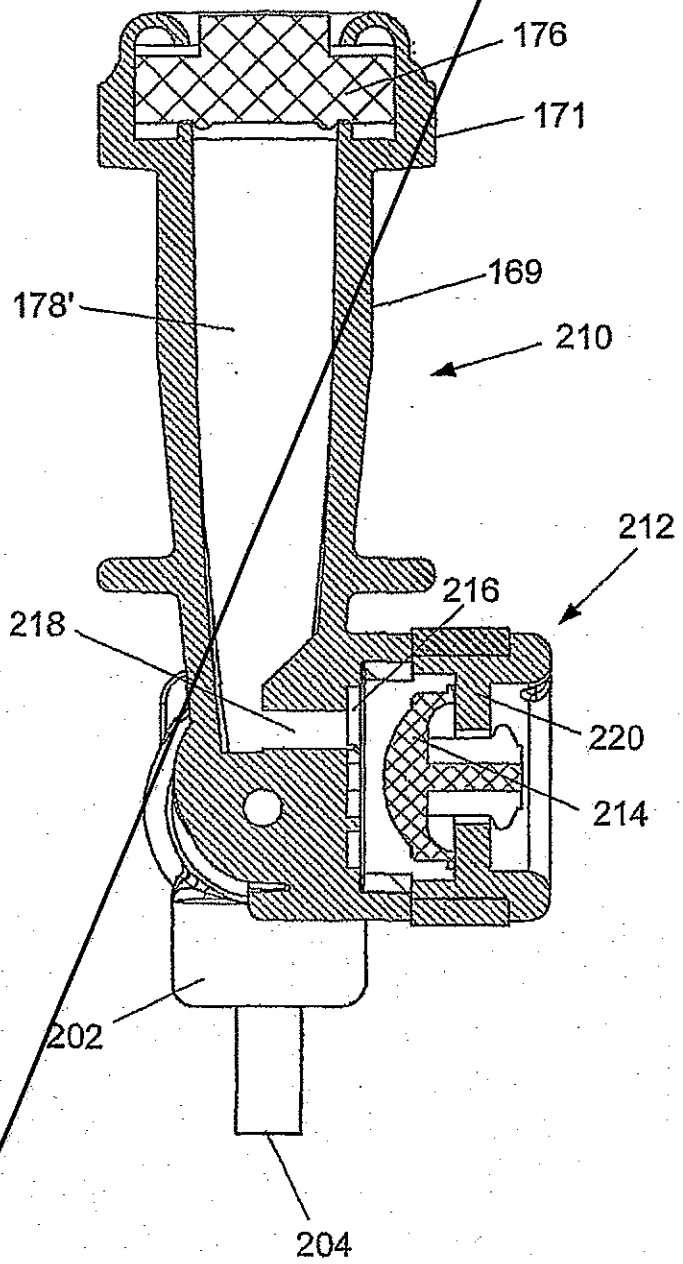

Fig. 20

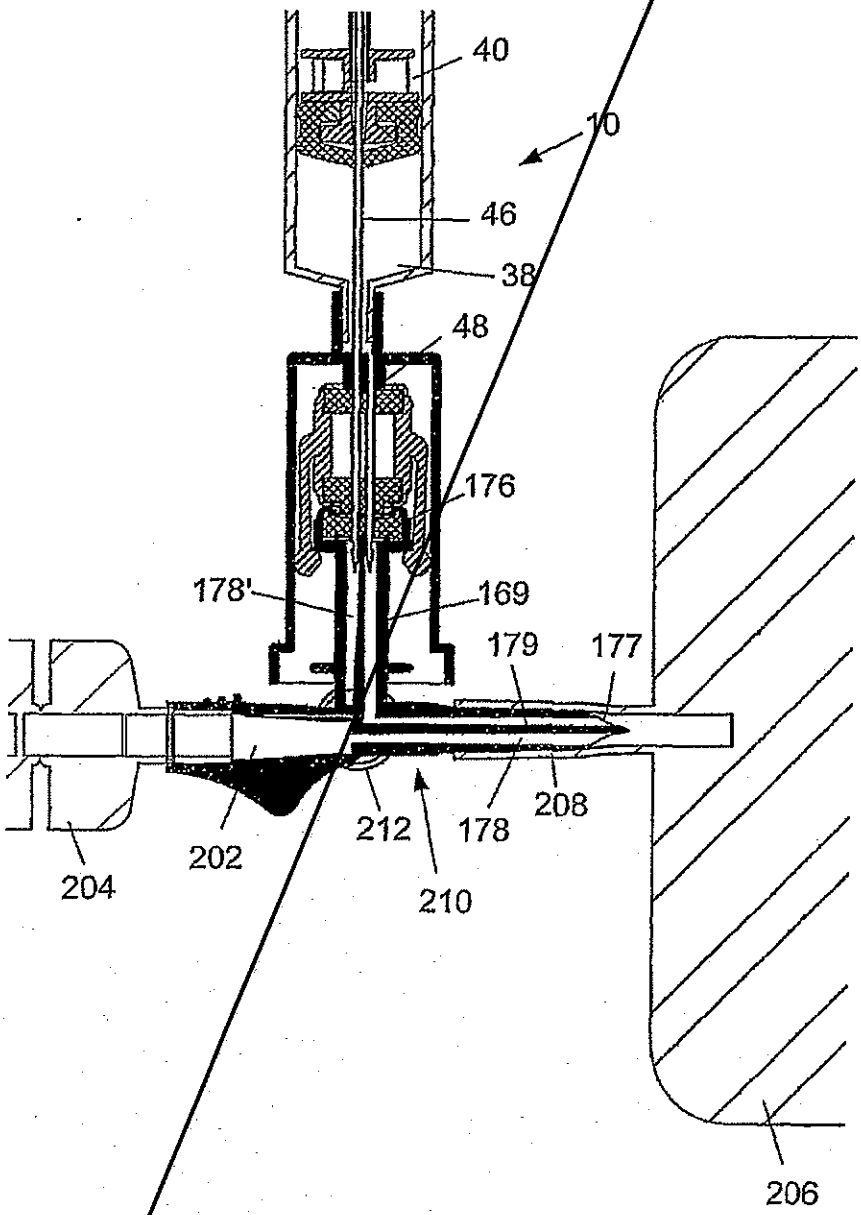

Fig. 21

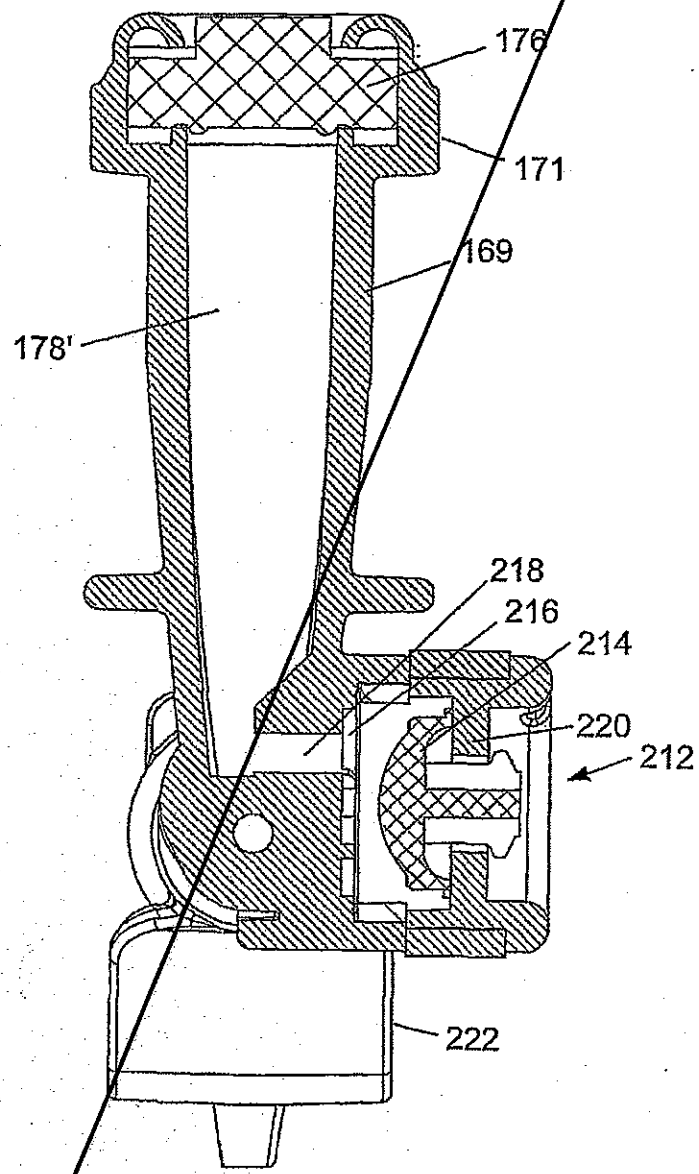

Fig. 22

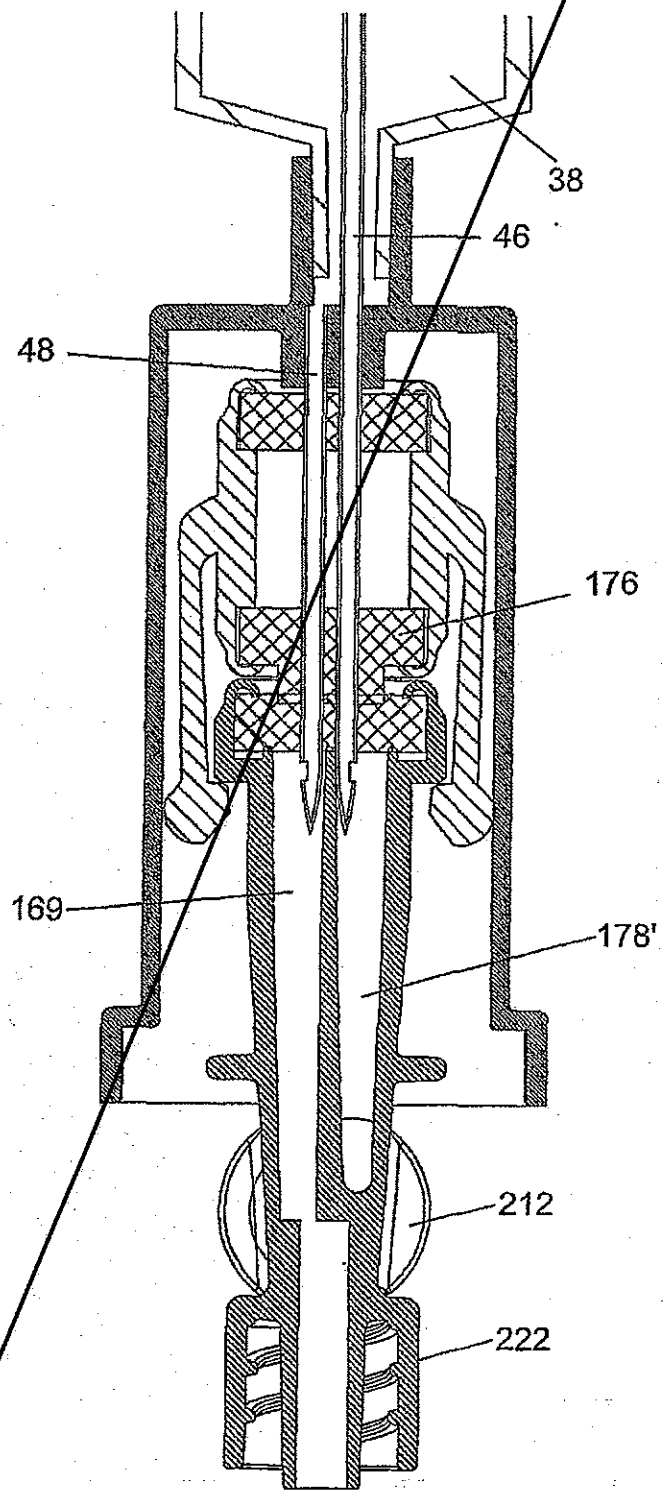

Fig. 23

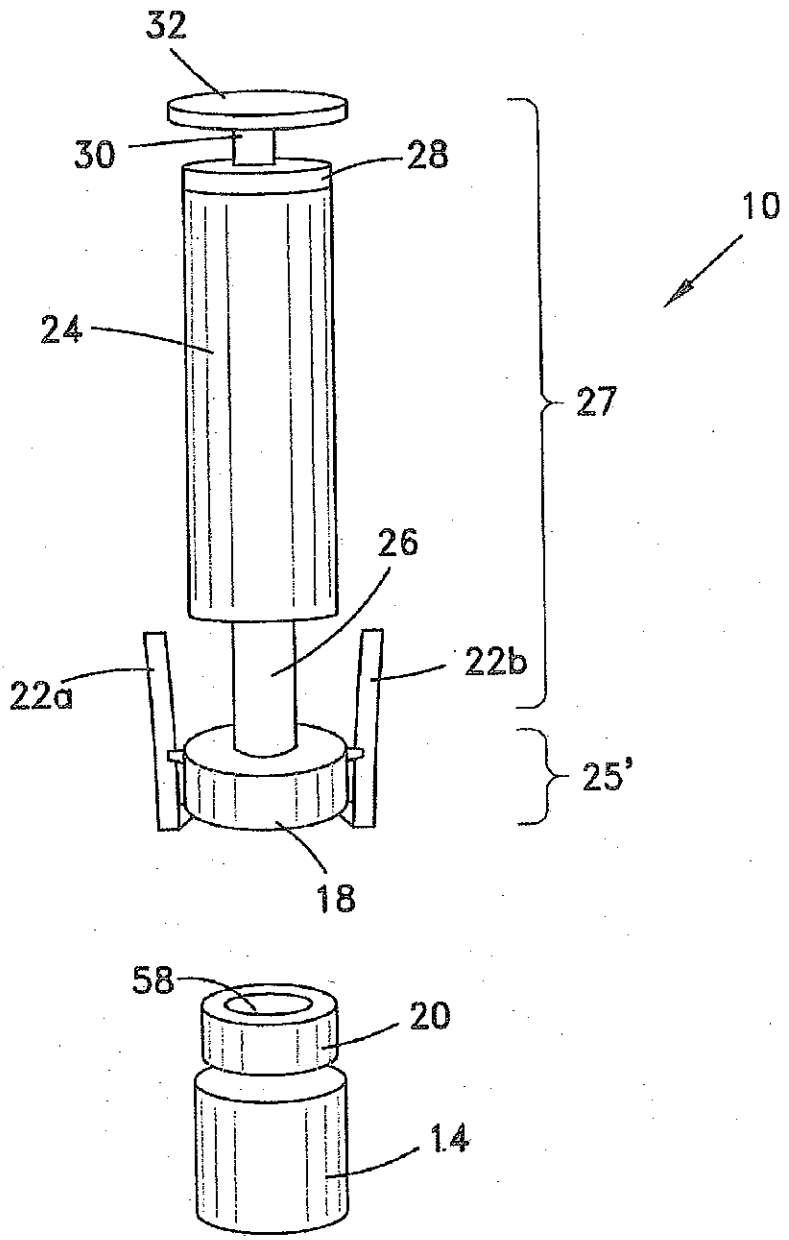

Fig. 1

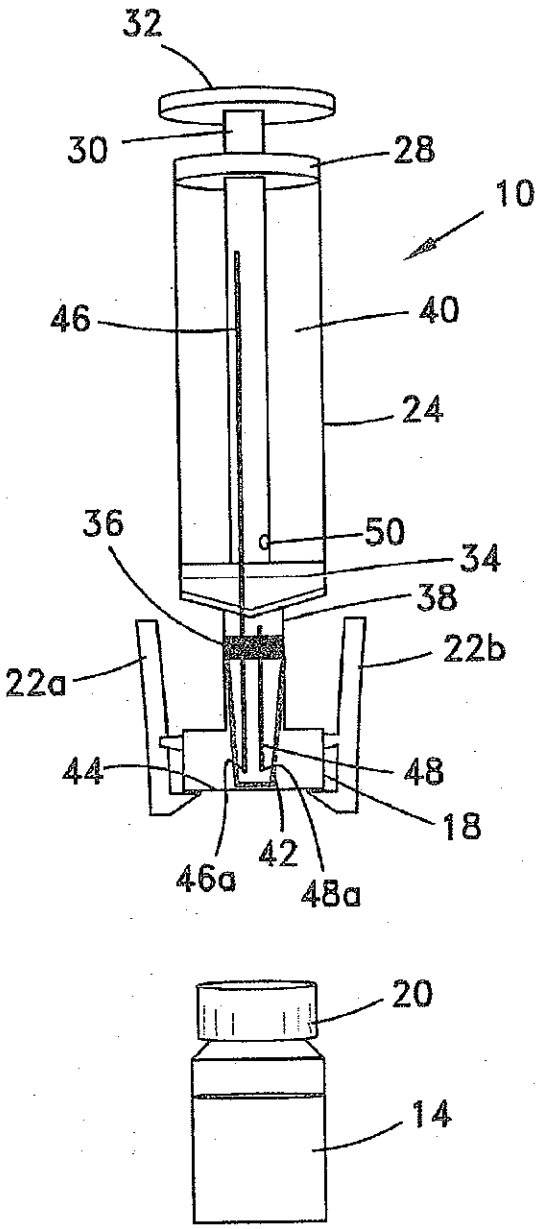

Fig. 2

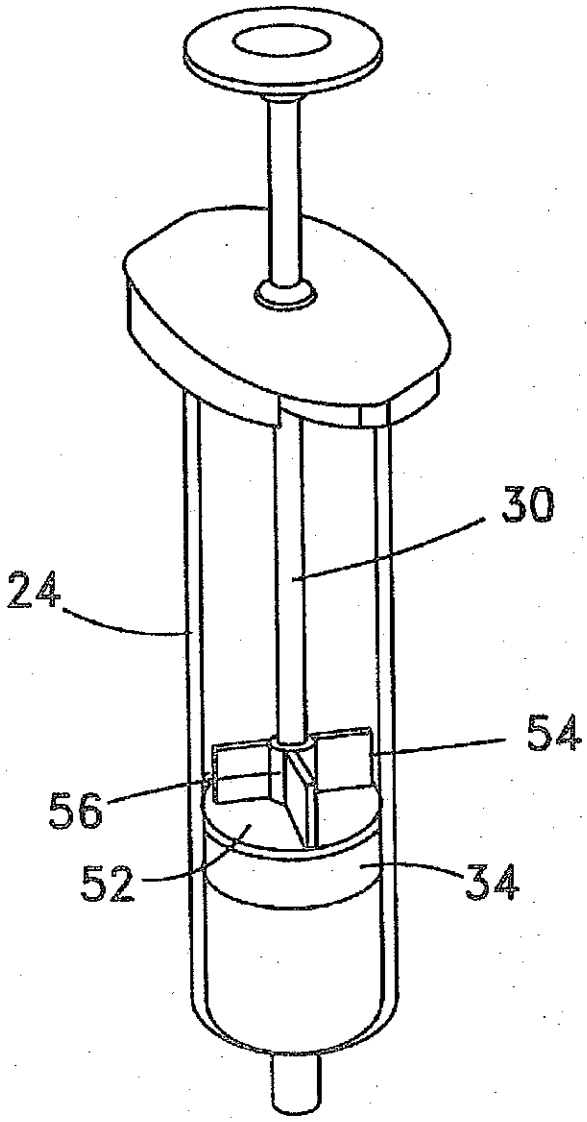

Fig. 3

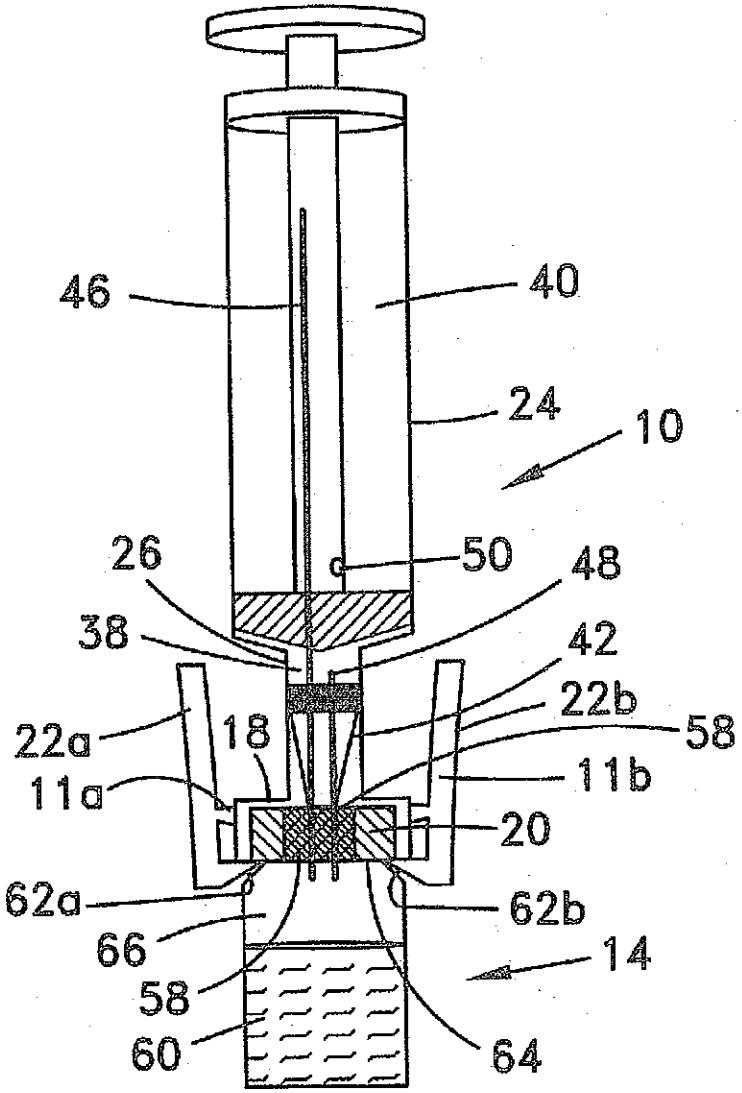
46
40
24
10
26
50
48
38
42
22b
58
22a
18
11a
11b
20
62a
62b
66
14
58
60
64

Fig. 4

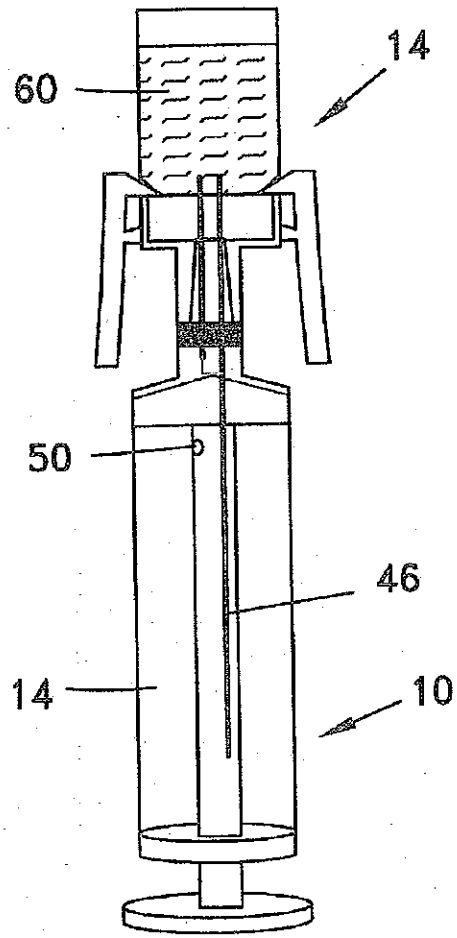

Fig. 5

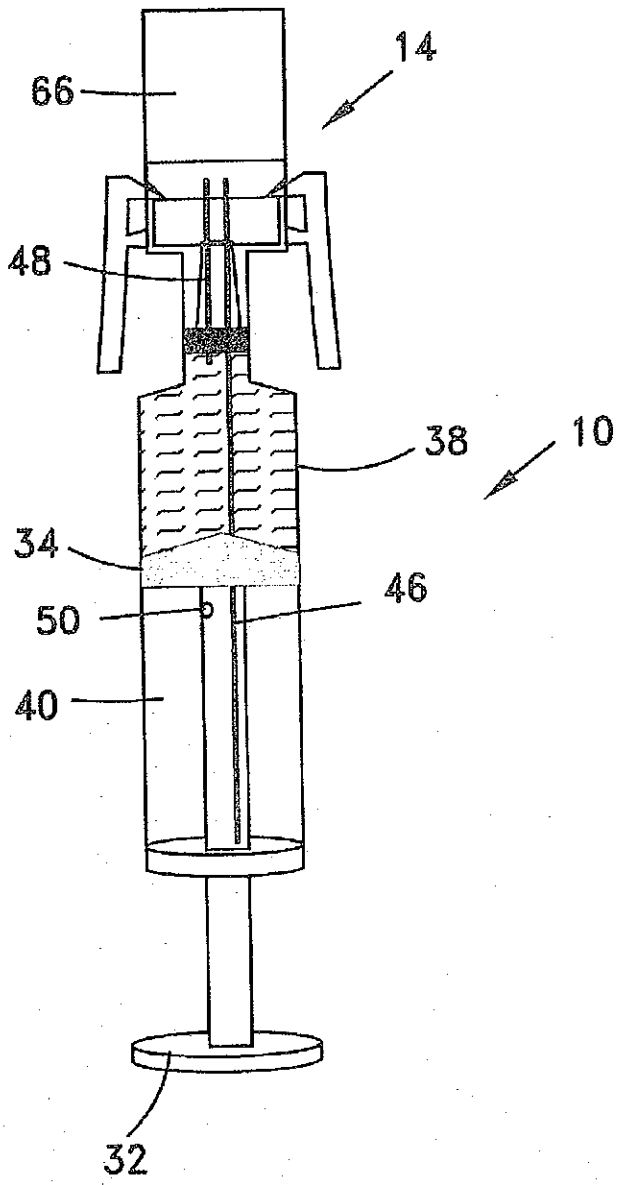

Fig. 6

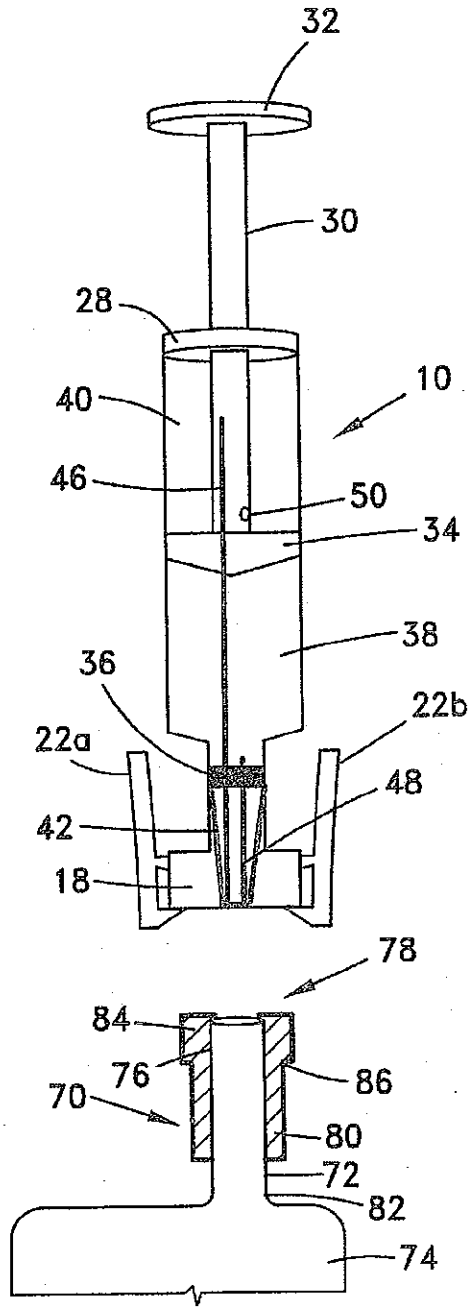
32
30
28
10
40
46
50
34
38
36
22b
22a
48
42
18
78
84
76
86
70
80
72
82
74

Fig. 7

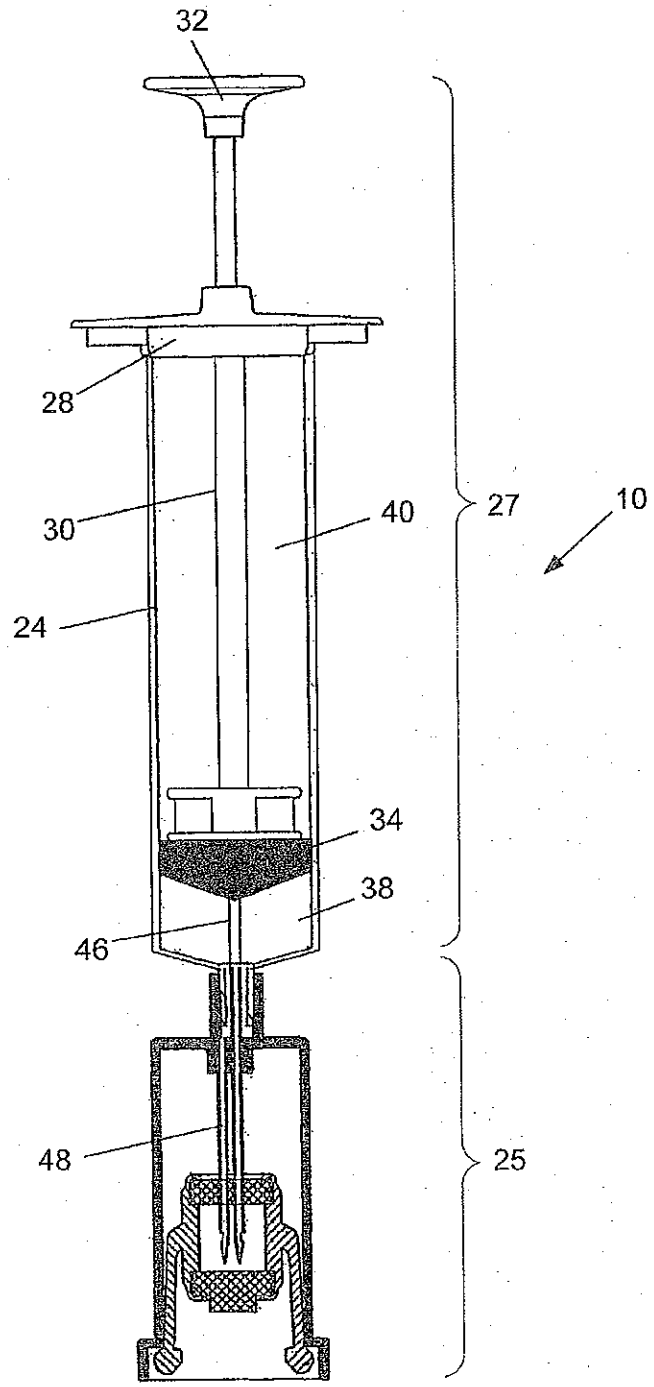

Fig. 8

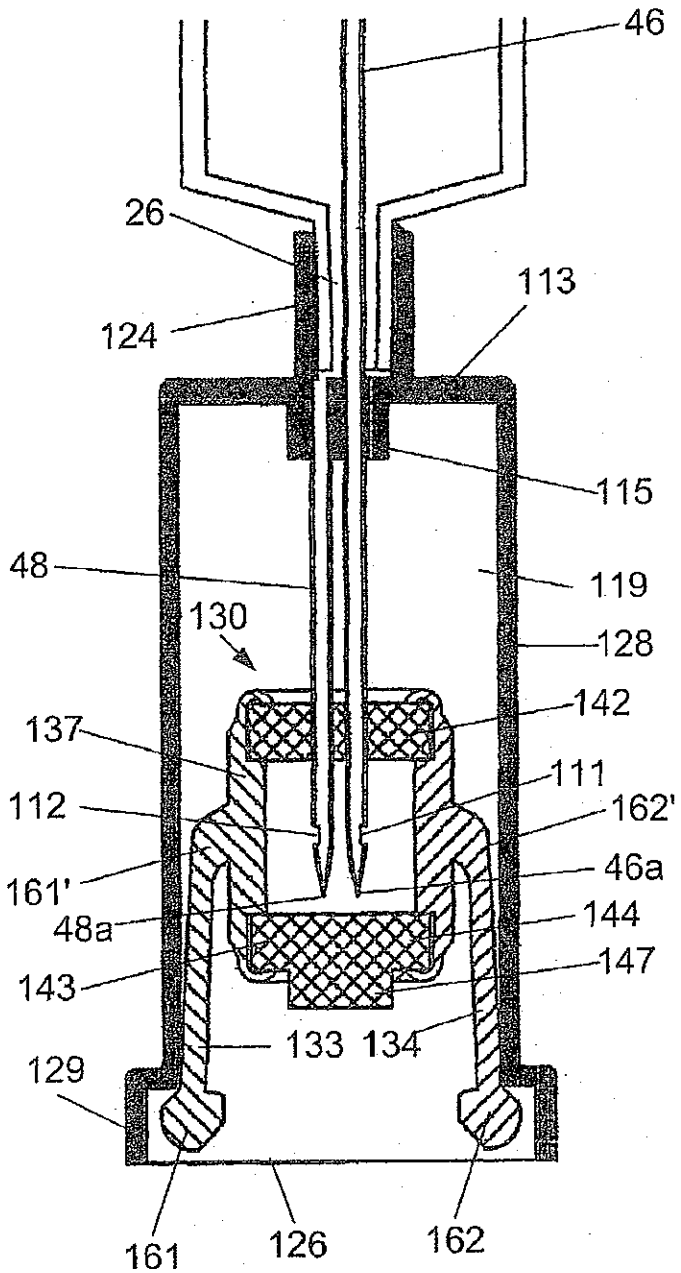
46
26
124
113
115
48
119
130
128
142
137
111
112
162'
161'
46a
48a
144
147
143
133
134
129
161
126
162

Fig. 9

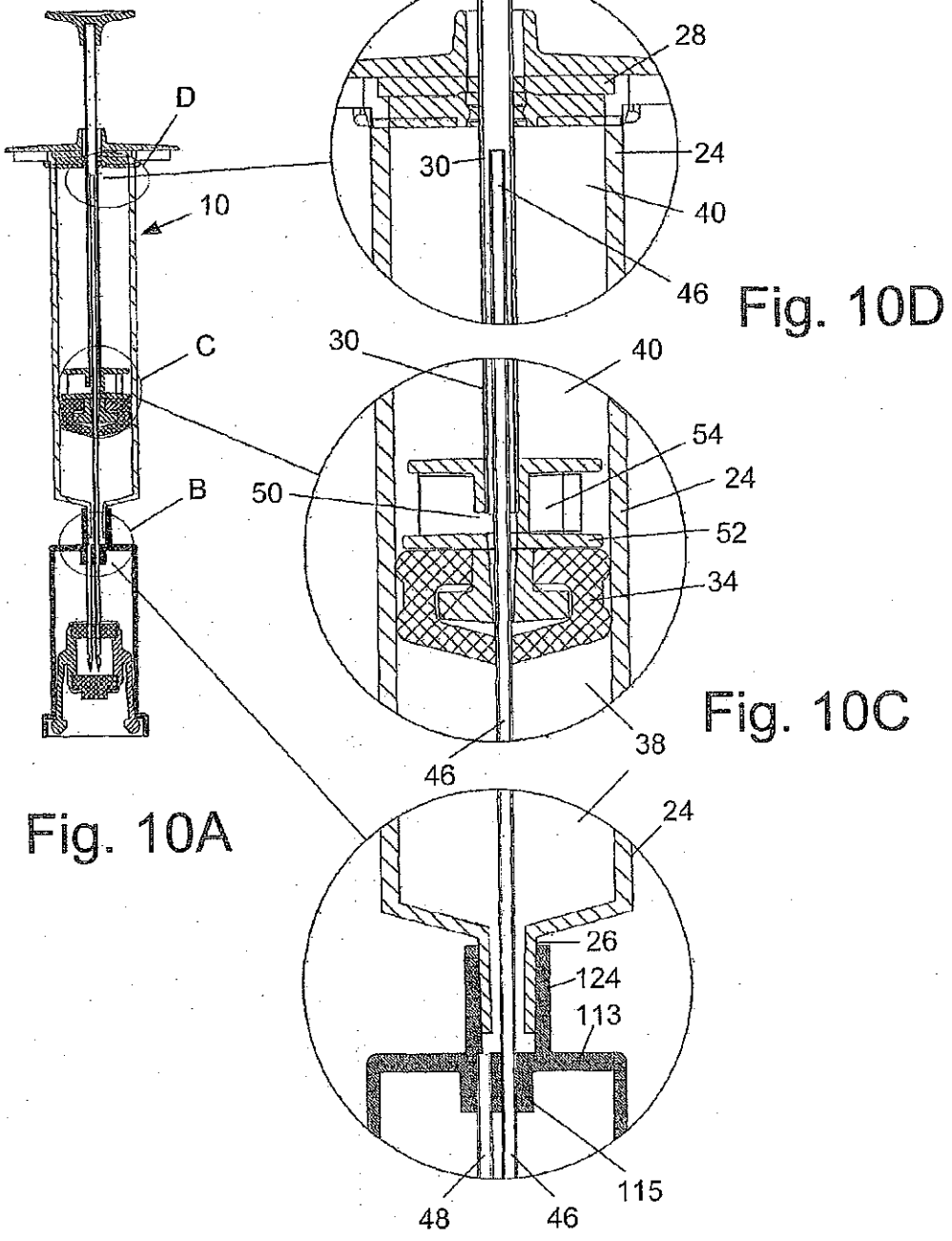

Fig. 10A

Fig. 10D

Fig. 10C

Fig. 10B

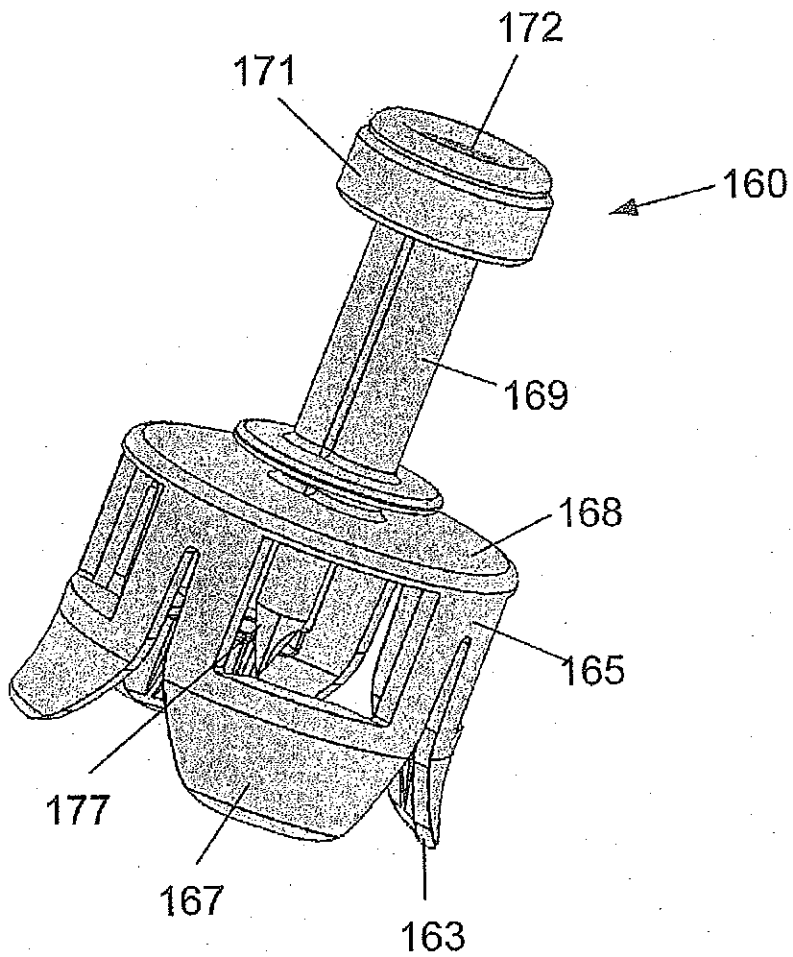

Fig. 11

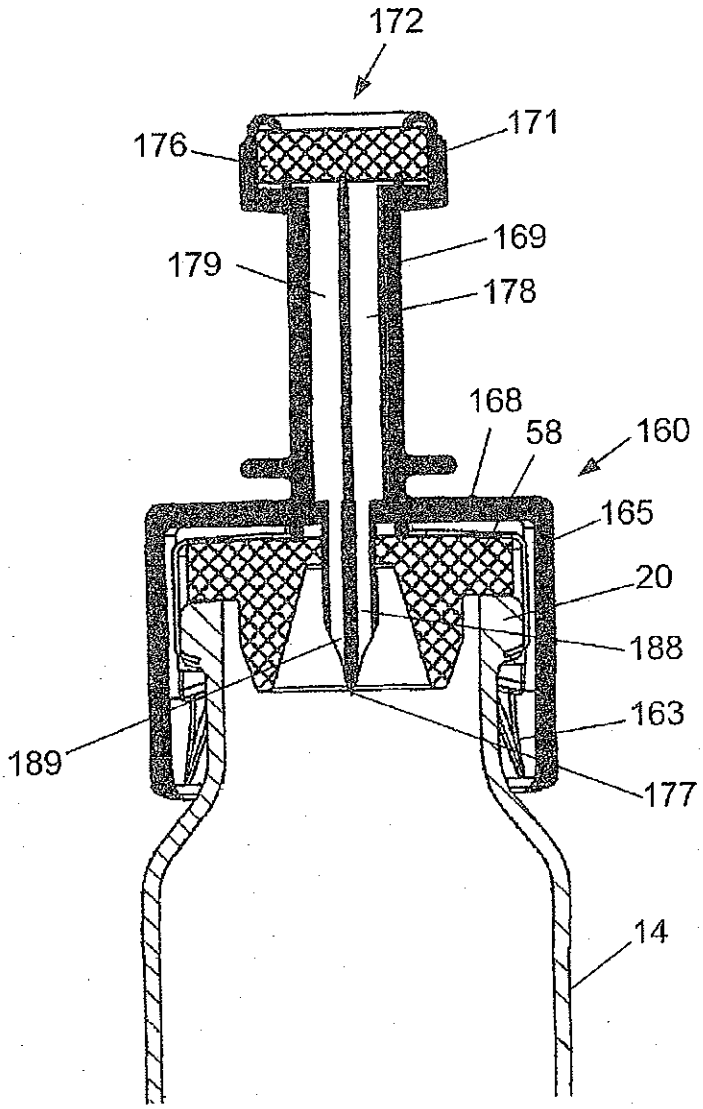

Fig. 12

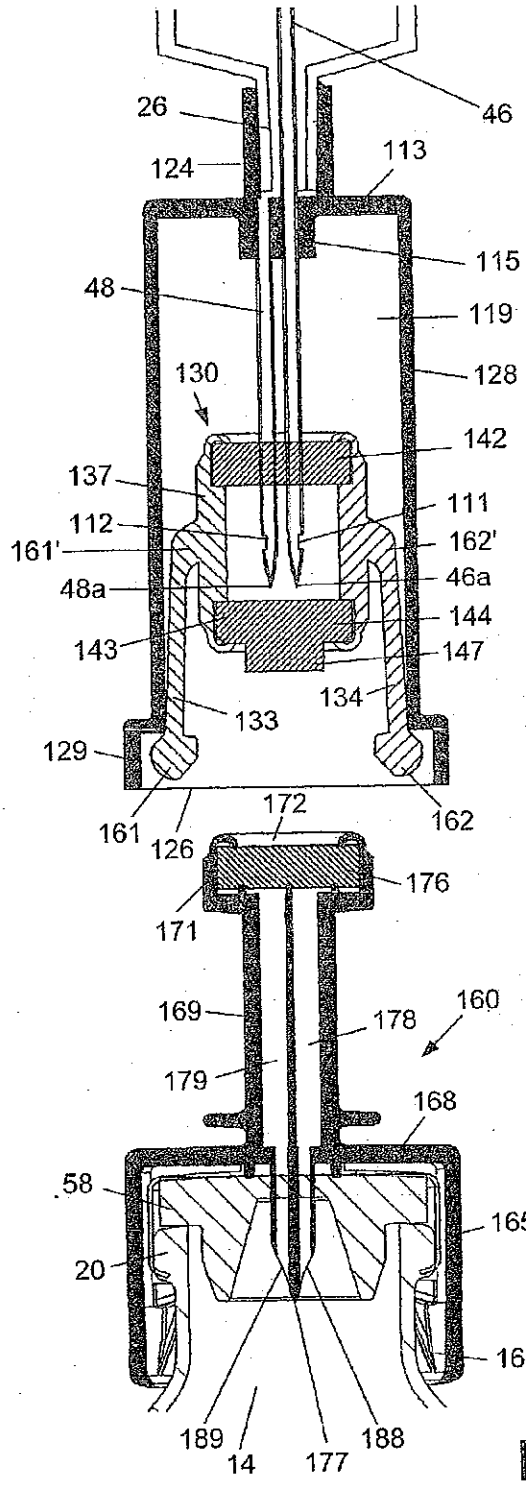
26
46
124
113
115
48
119
130
128
142
137
111
112
162'
161'
46a
48a
144
143
147
134
133
129
172
161
126
162
176
171
169
178
160
179
168
58
165
20
163
189
14
177
188

Fig. 13

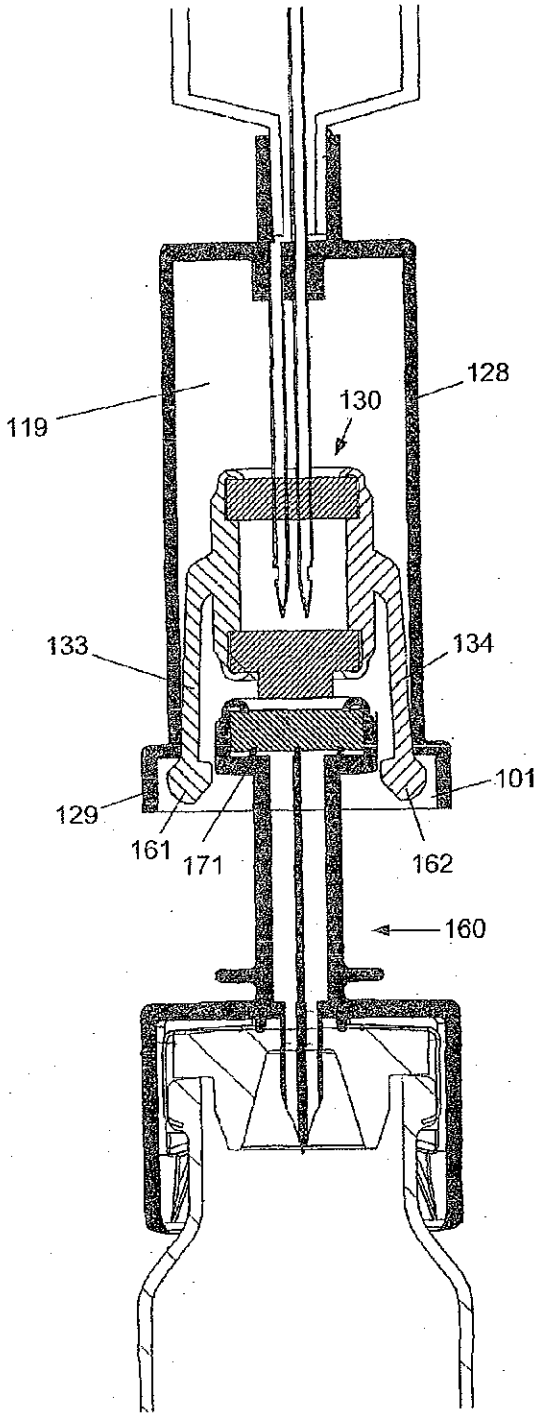

Fig. 14

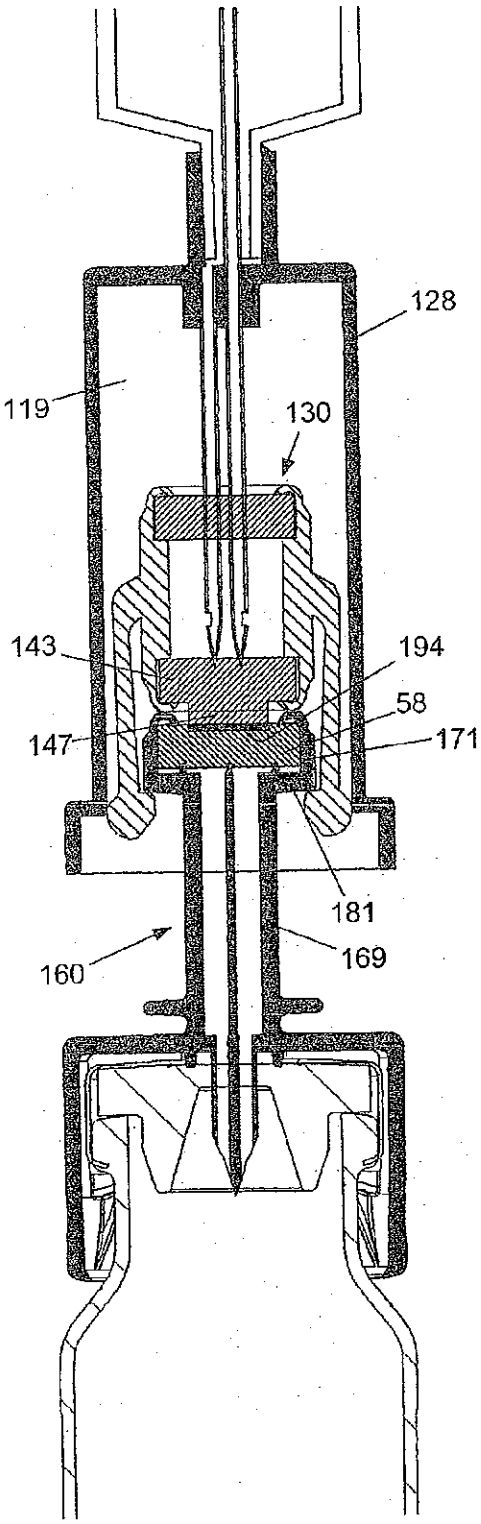

Fig. 15

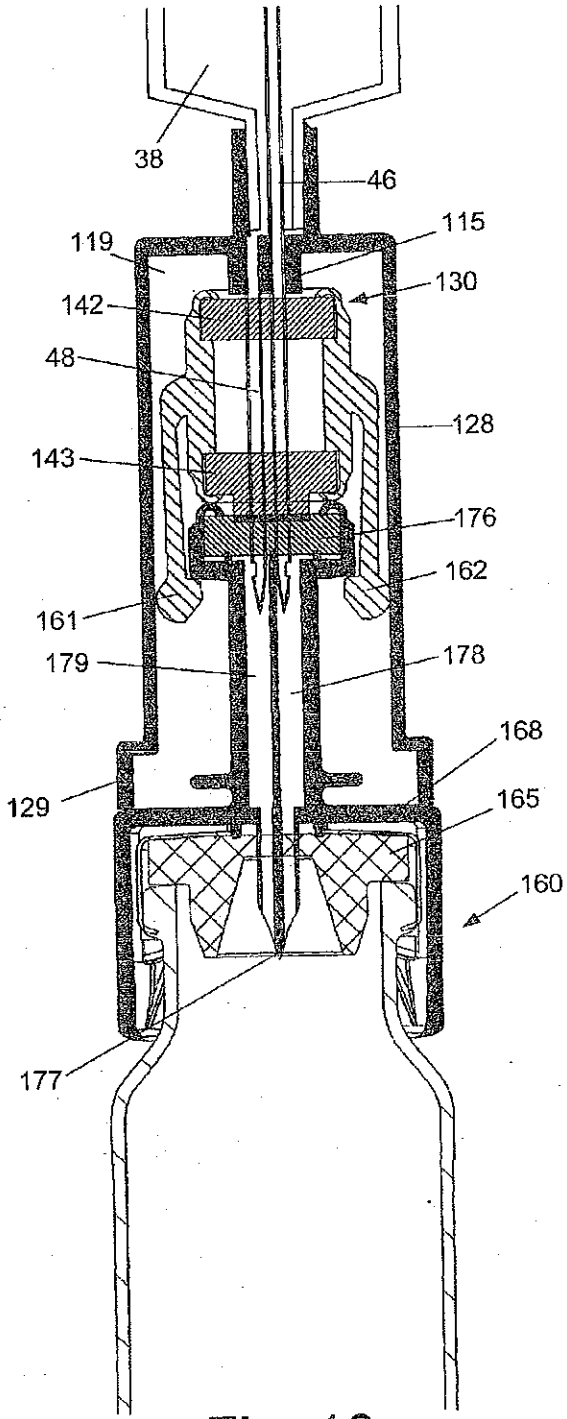
38
46
115
119
130
142
48
128
143
176
162
161
179
178
168
129
165
160
177

Fig. 16

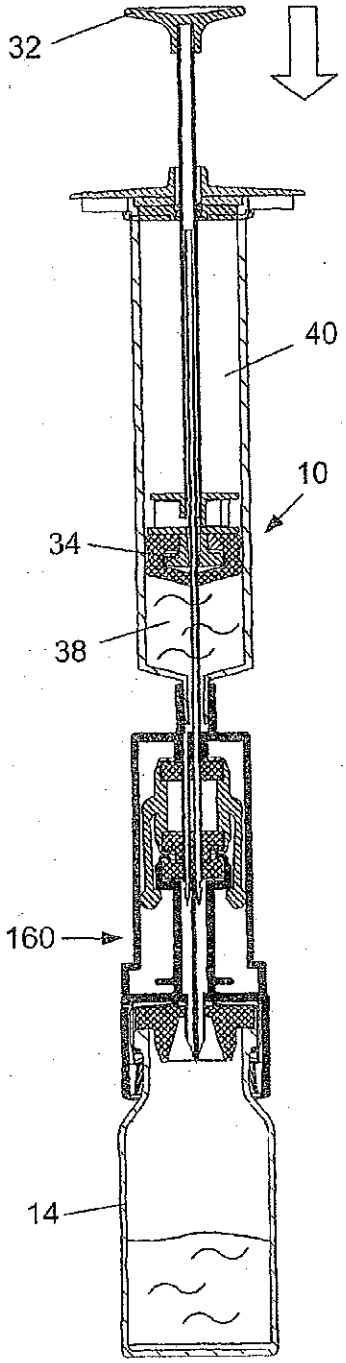

Fig. 17A

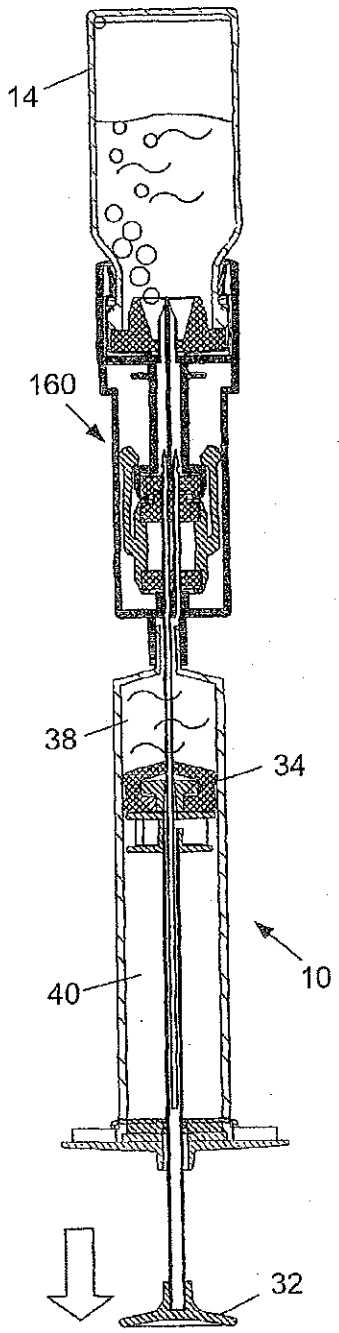

Fig. 17B

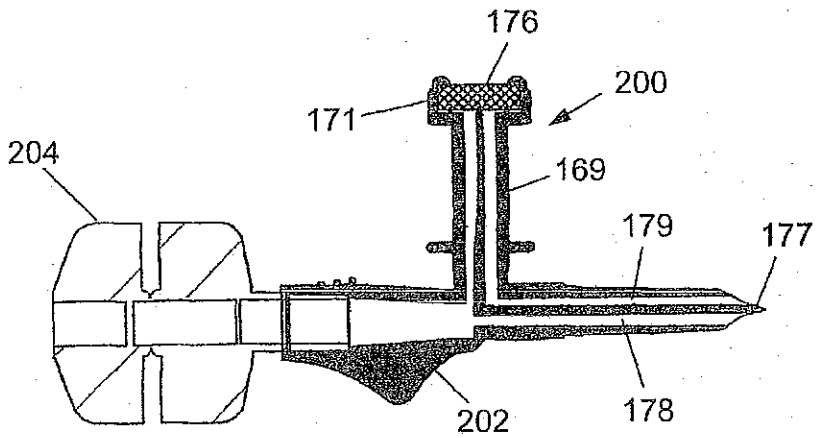

Fig. 18

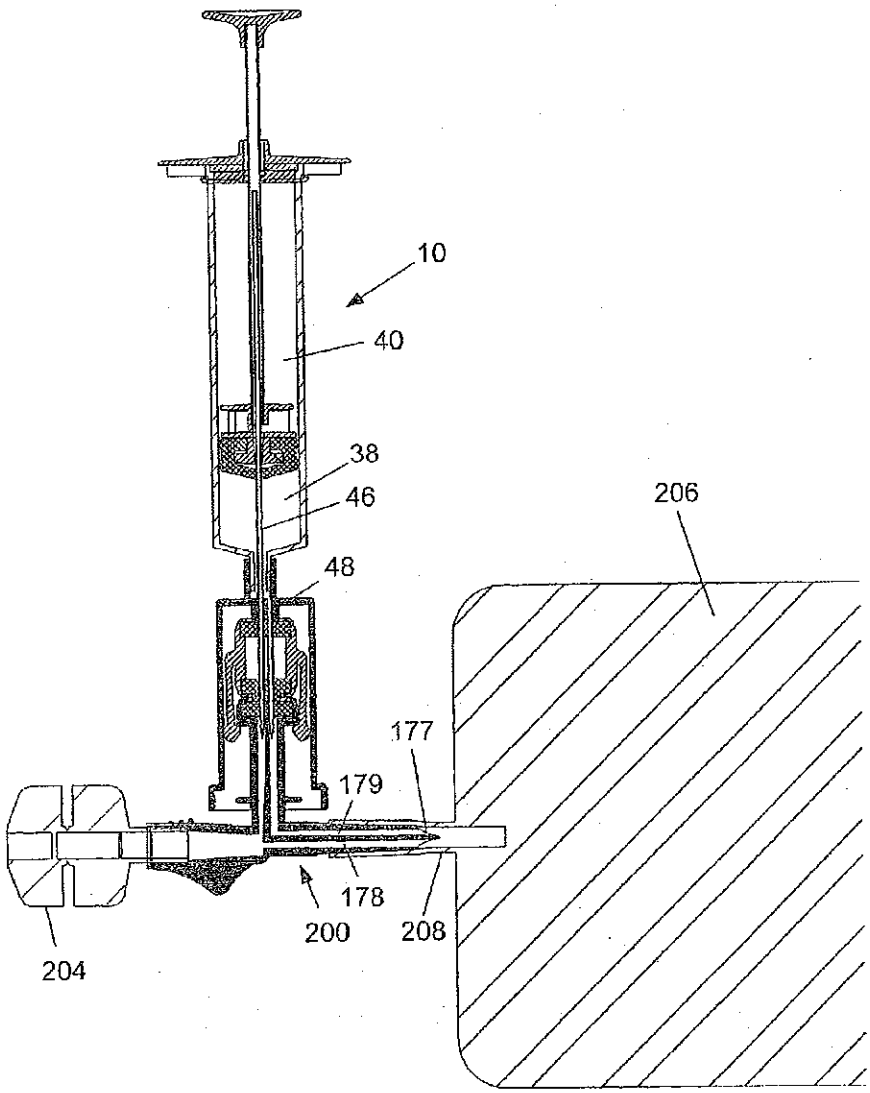

Fig. 19

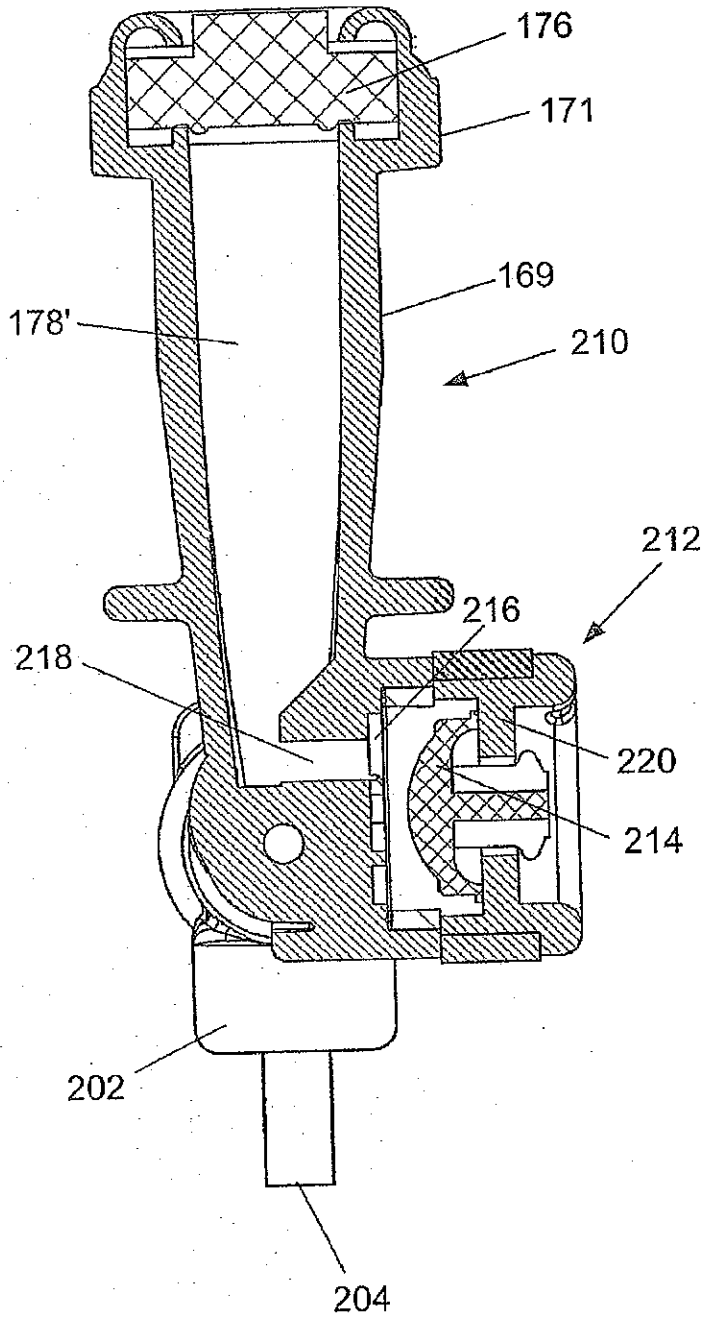

Fig. 20

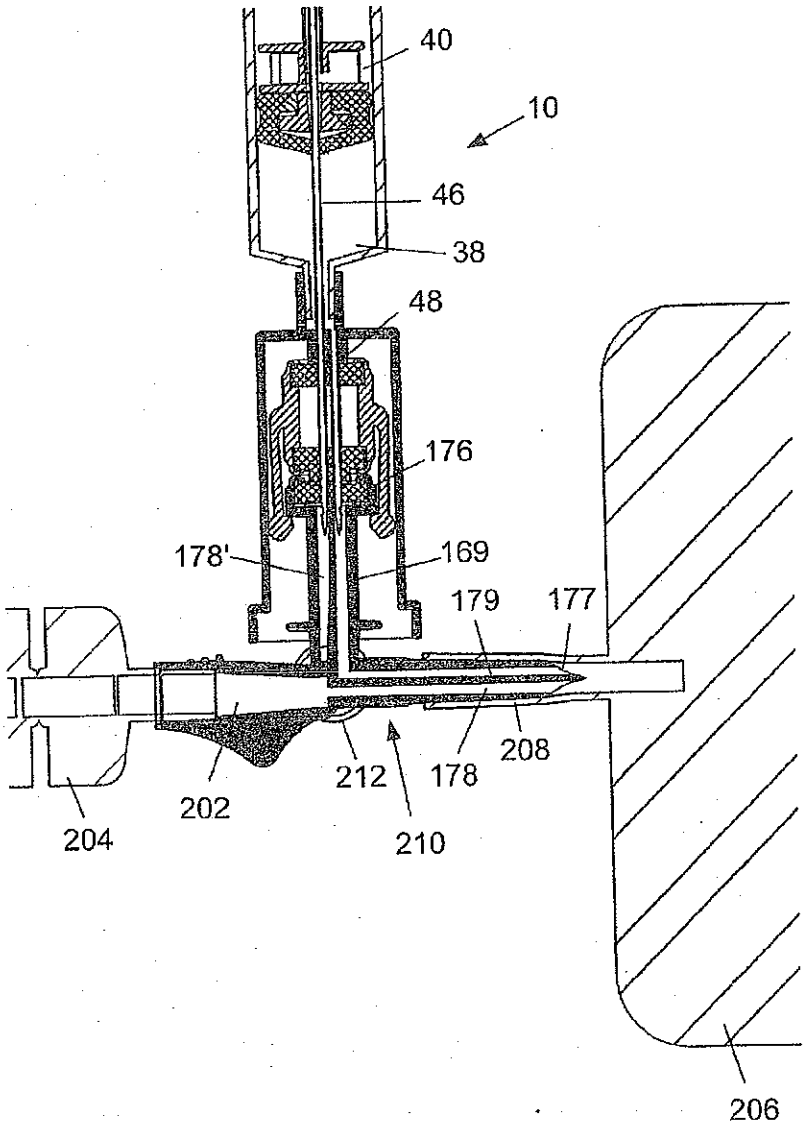

Fig. 21

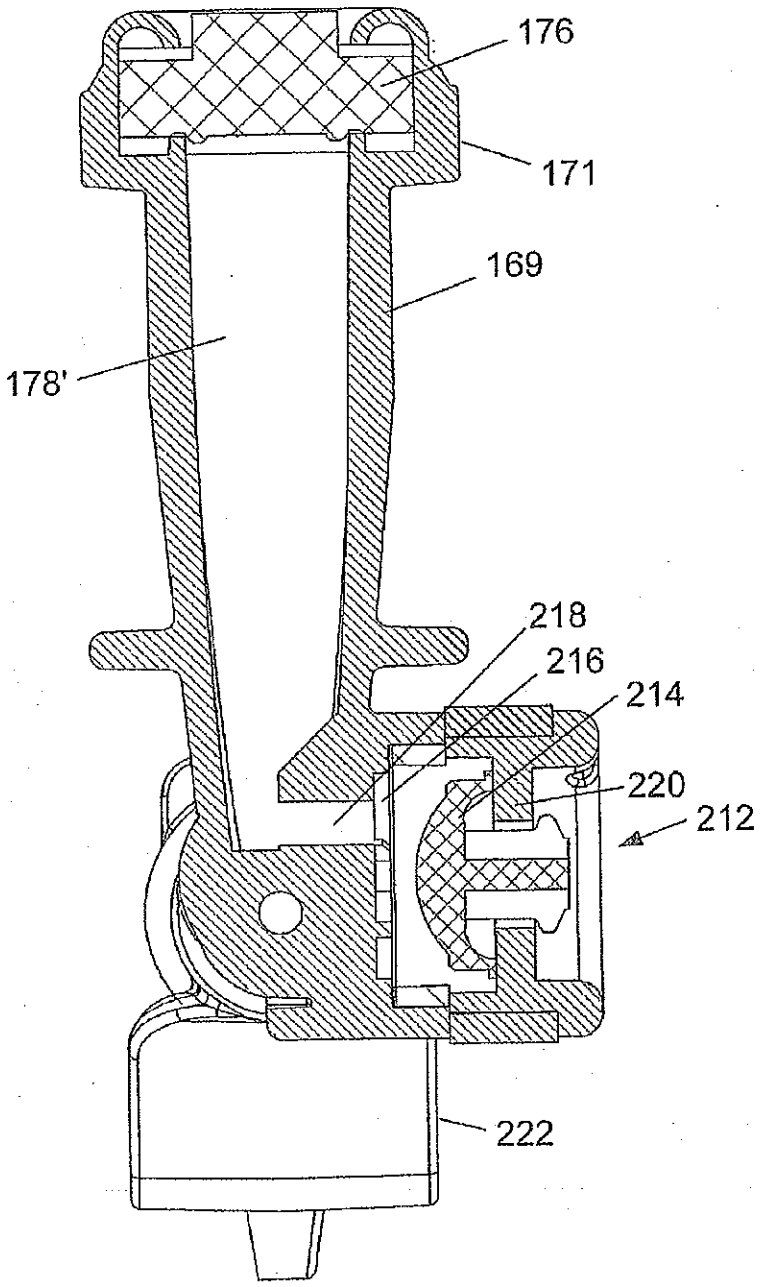

Fig. 22

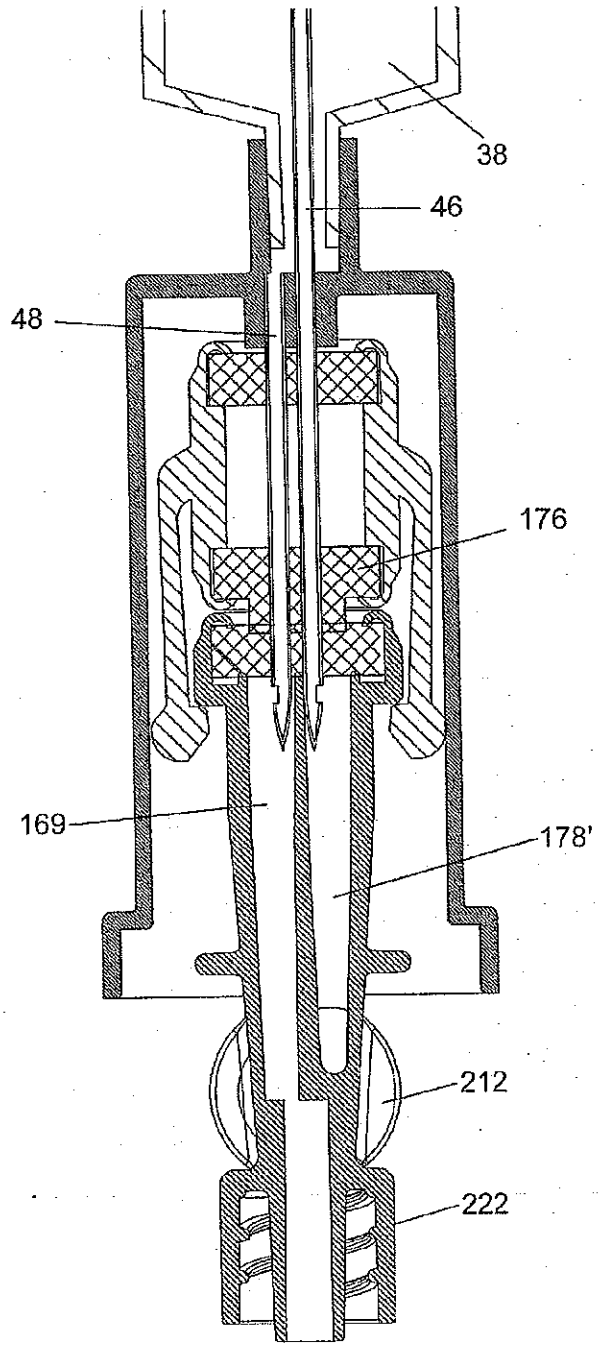

Fig. 23