FIGURE 1

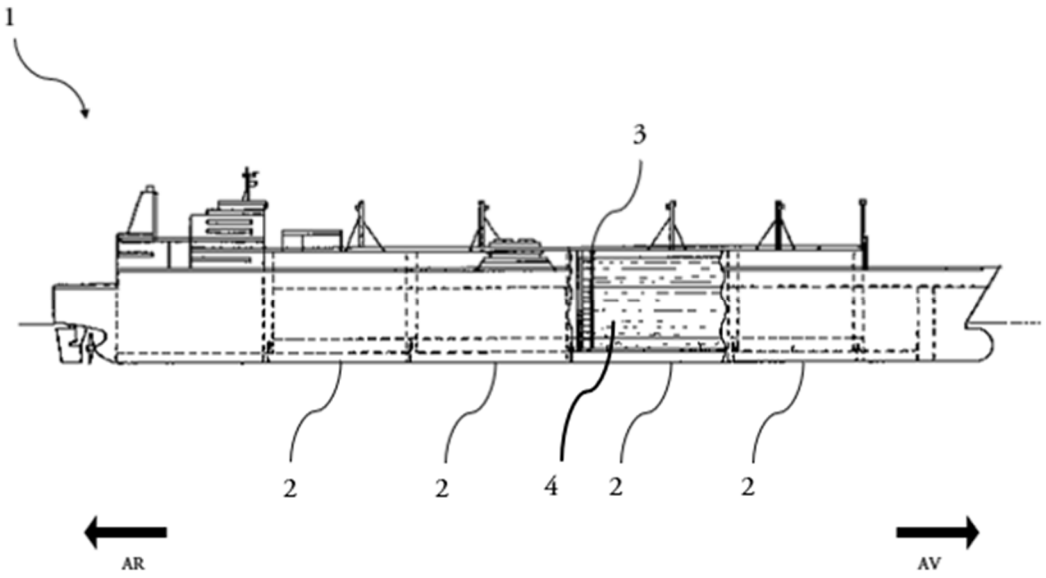

FIGURE 2

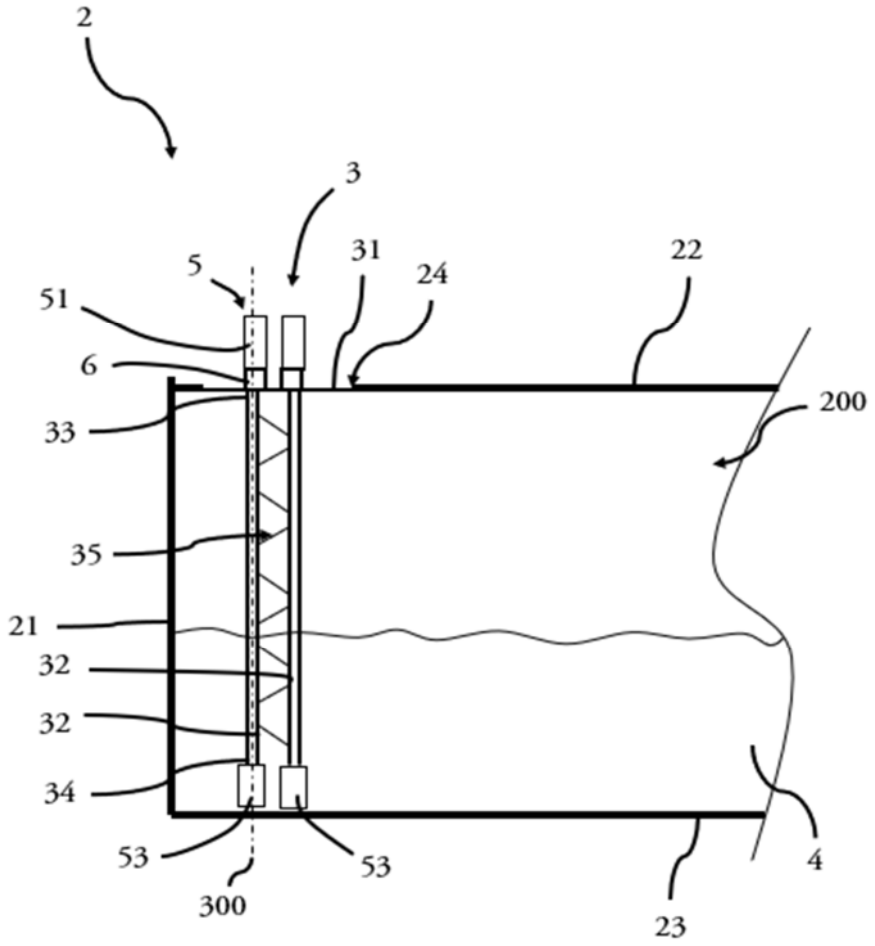

5

FIGURE 3

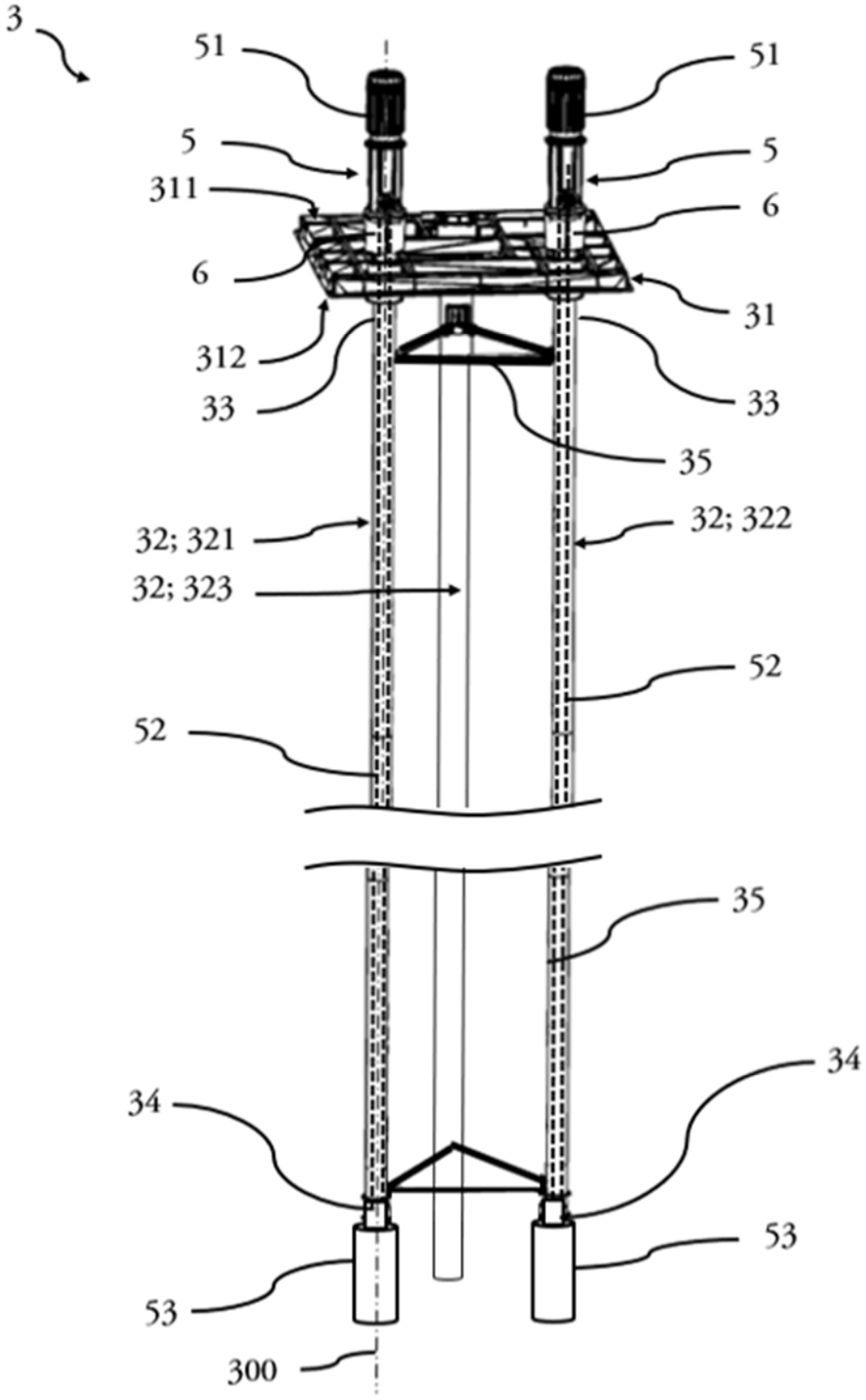
3
51
51
5
5
311
6
6
31
312
33
33
35
32; 321
32; 322
32; 323
52
52
35
34
34
53
53
300

FIGURE 4

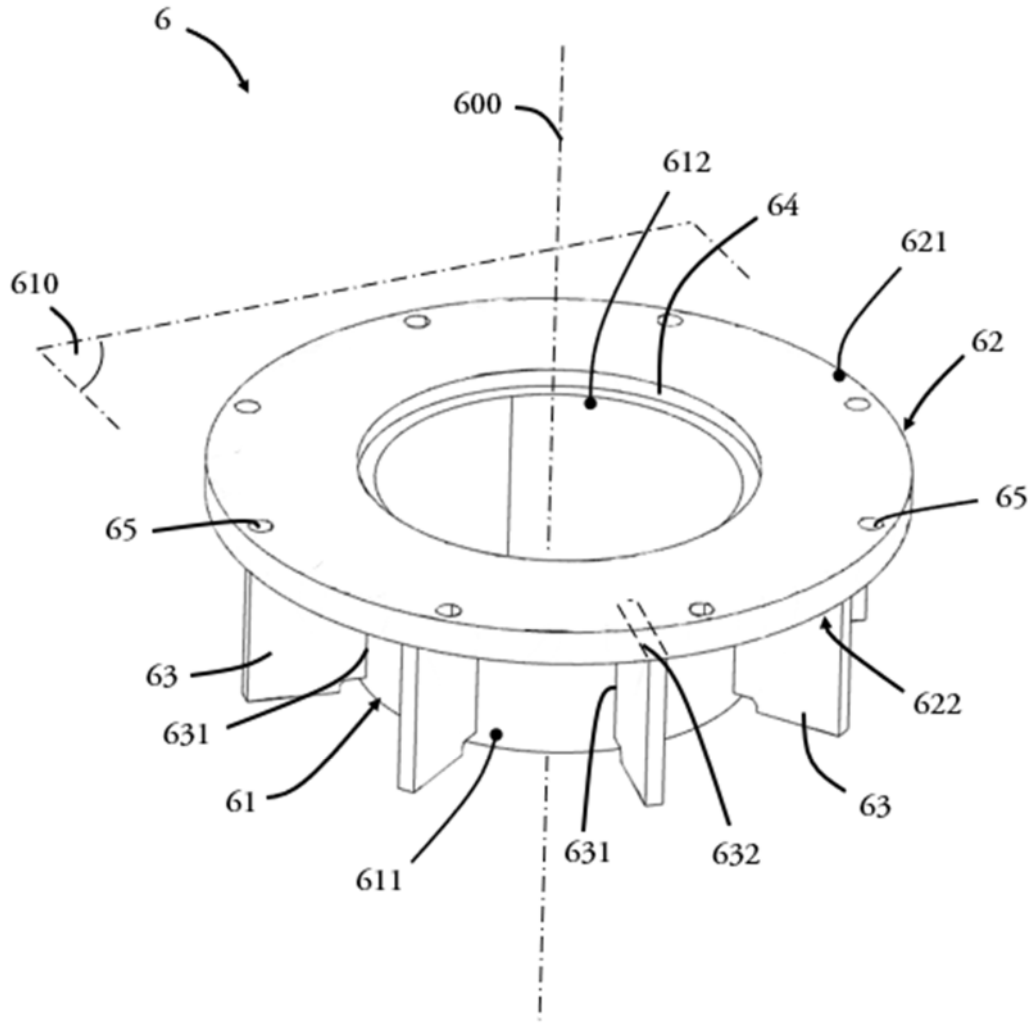

FIGURE 5

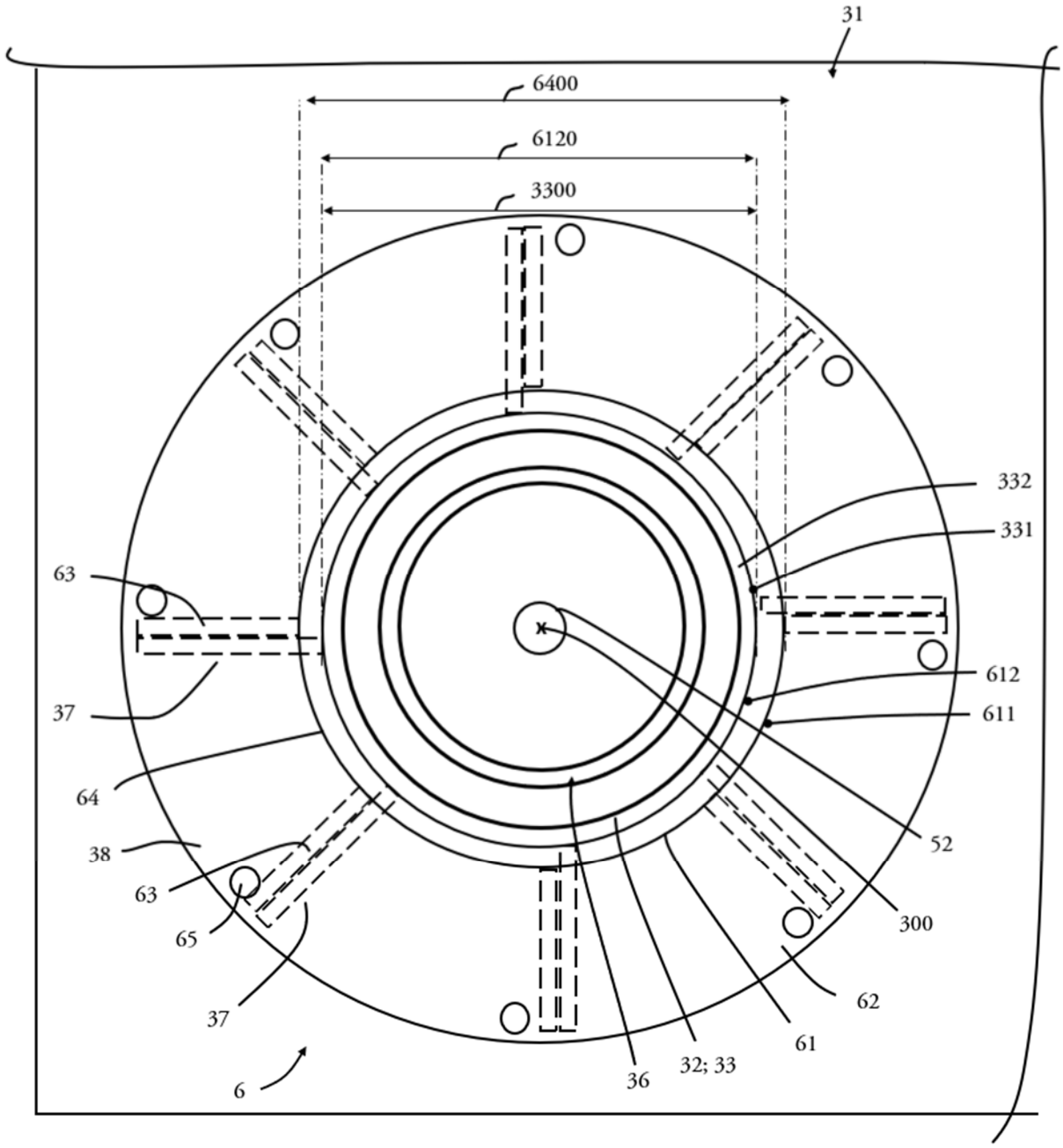
31
6400
6120
3300
332
331
63
612
37
611
64
52
38
63
300
65
62
37
61
32; 33
36
6

FIGURE 6

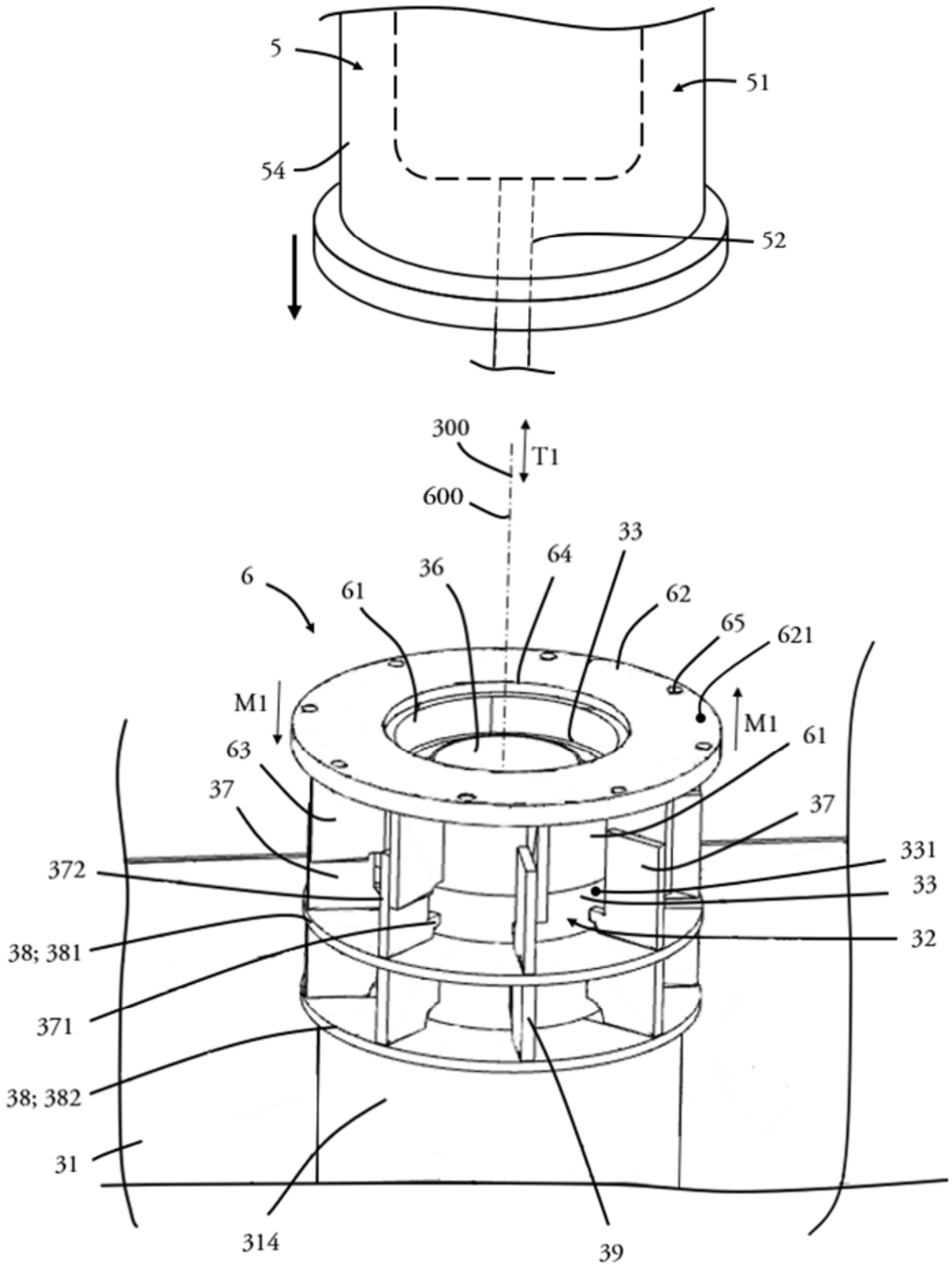
5
51
54
52
300
T1
600
6
61
36
64
33
62
65
621
M1
M1
63
37
61
37
372
331
33
38; 381
32
371
38; 382
31
314
39

FIGURE 7

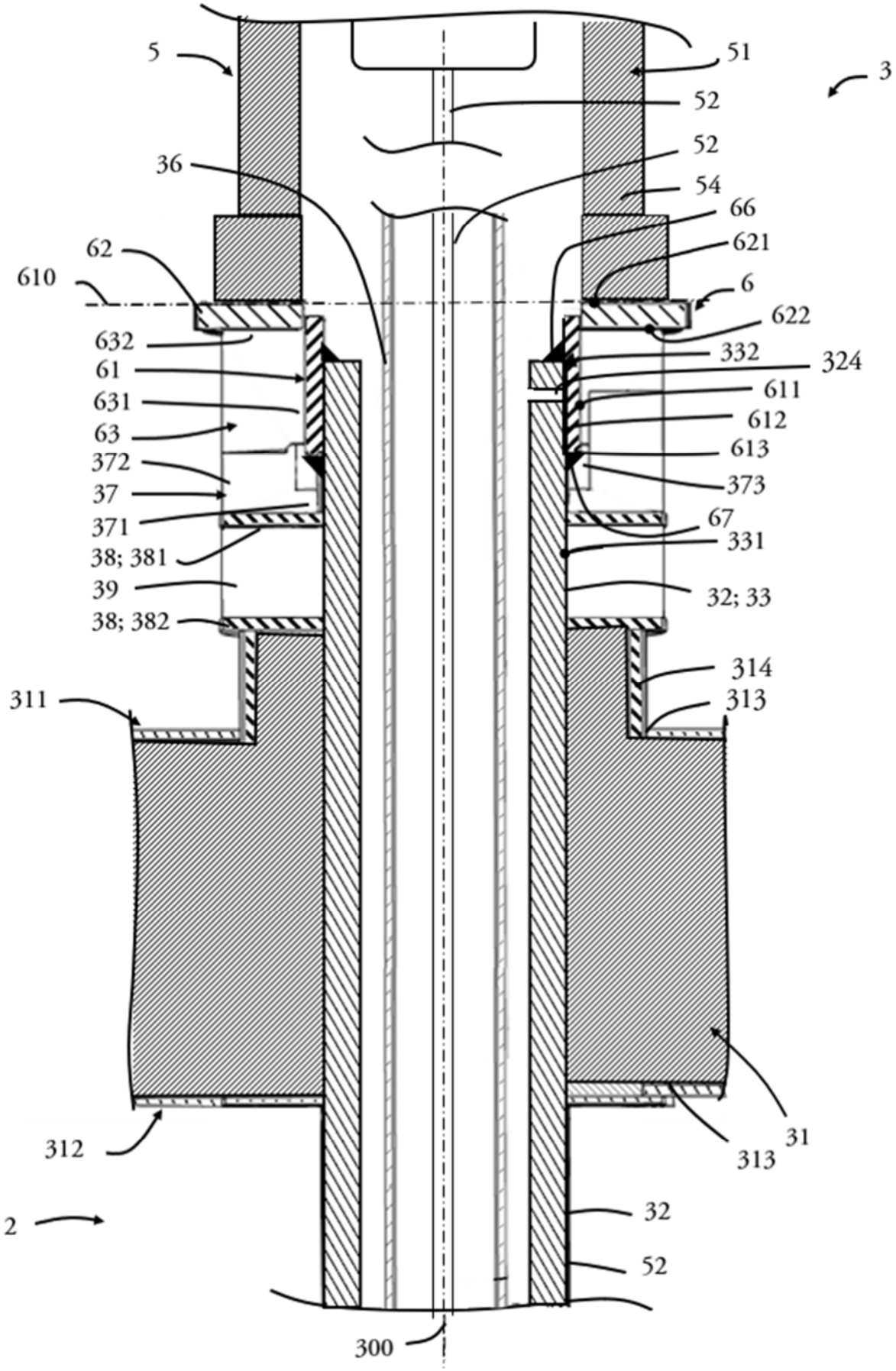
5
51
3
52
52
36
54
66
62
621
610
6
622
632
332
324
61
611
631
612
63
613
372
373
37
67
371
331
38; 381
39
32; 33
38; 382
314
311
313
31
312
313
2
32
52
300