FIG.1

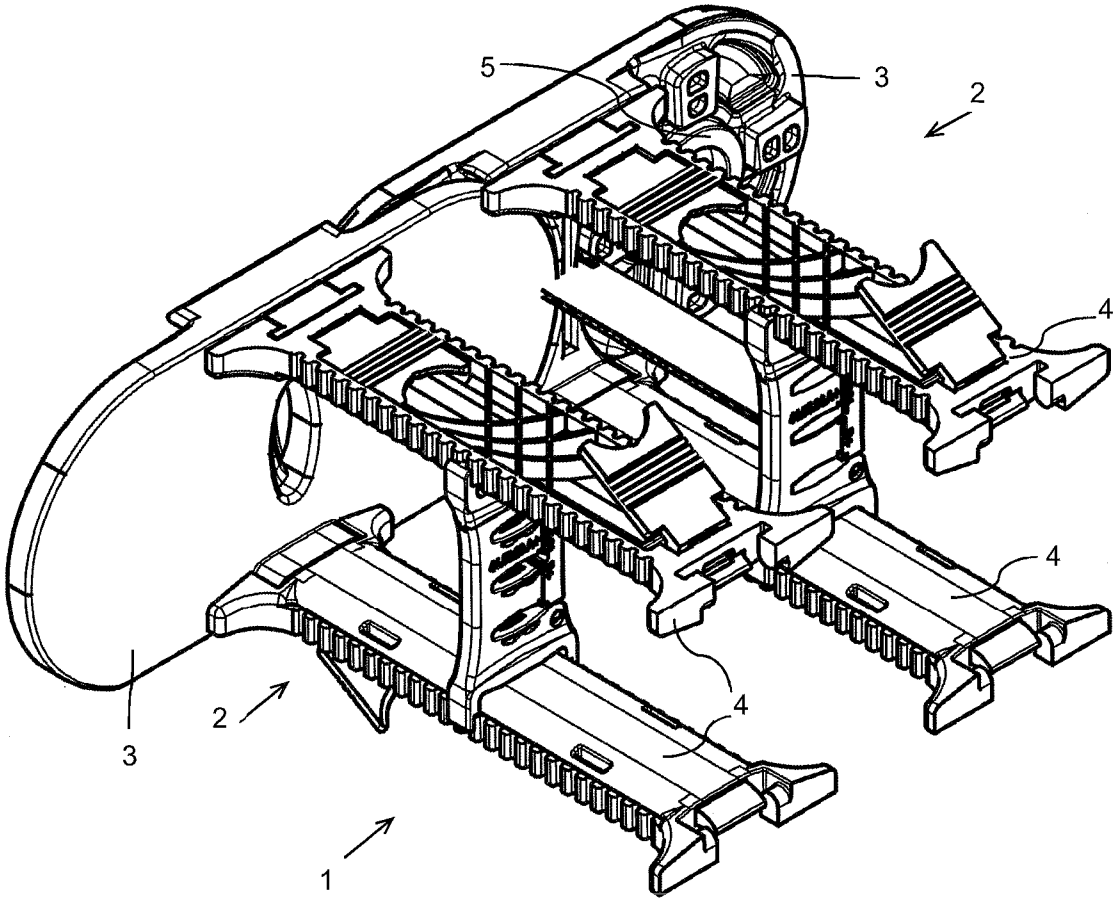

FIG.2

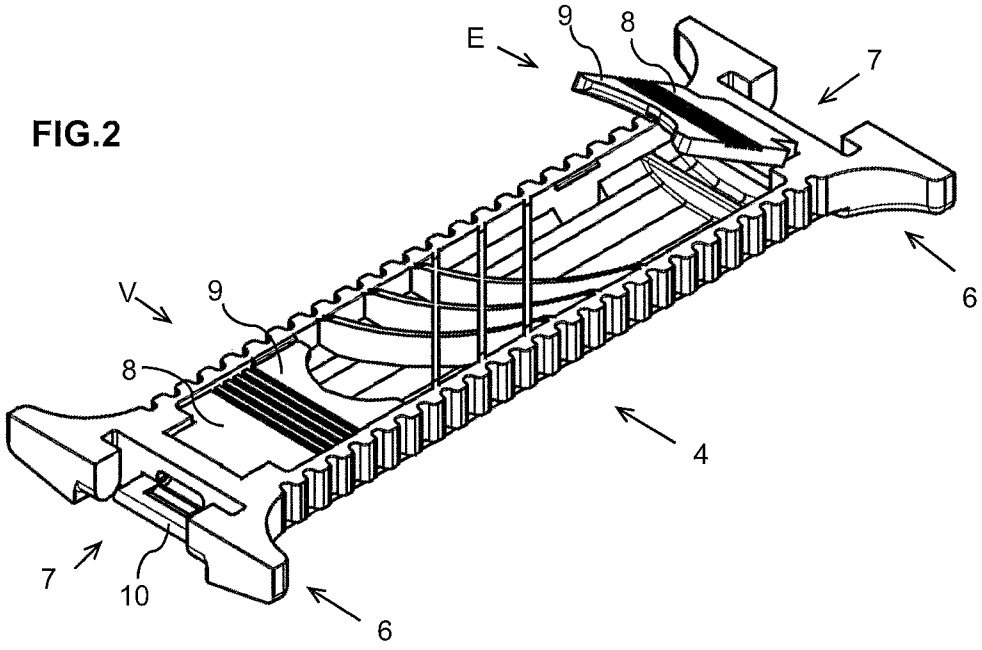

FIG.3b

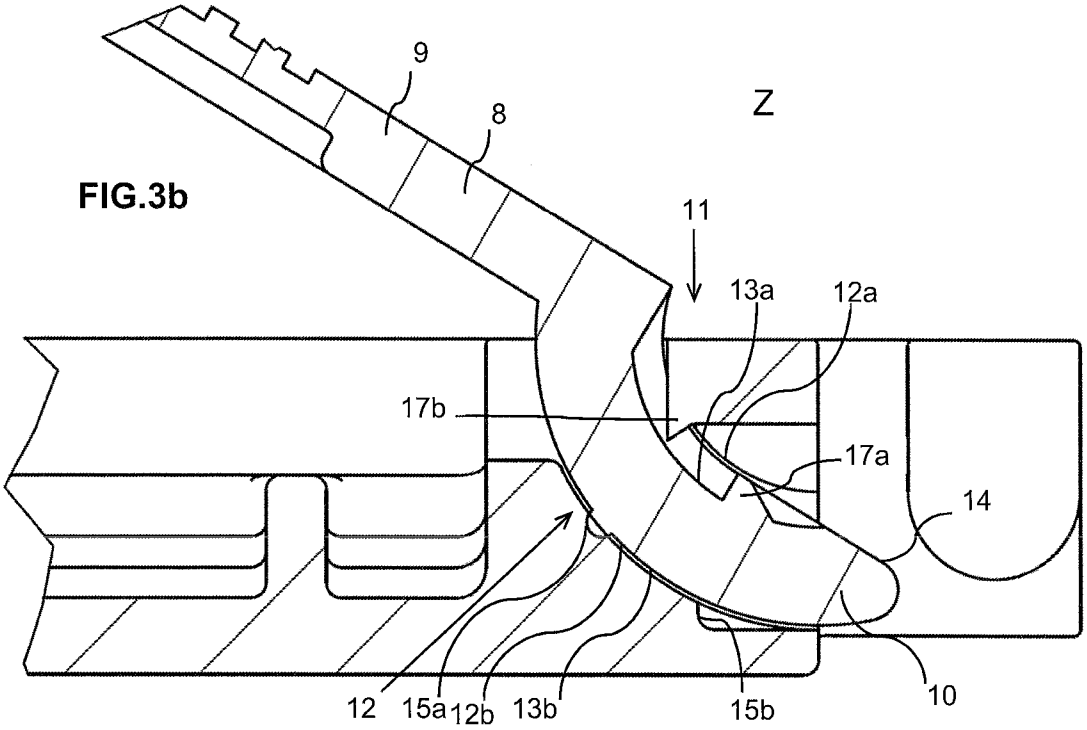

FIG.3a

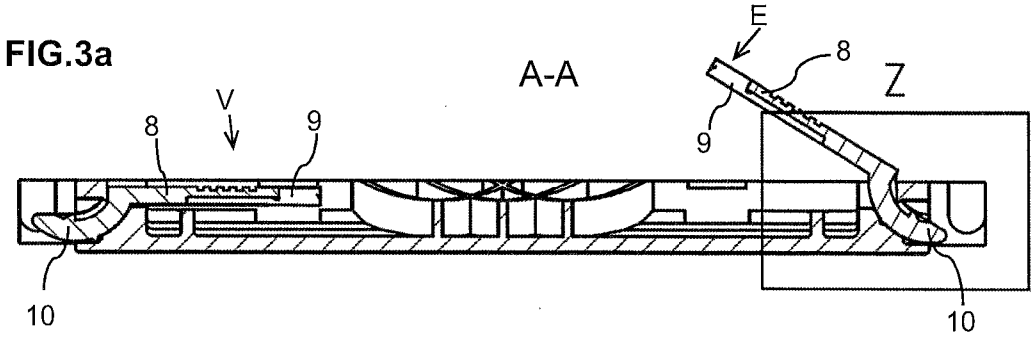

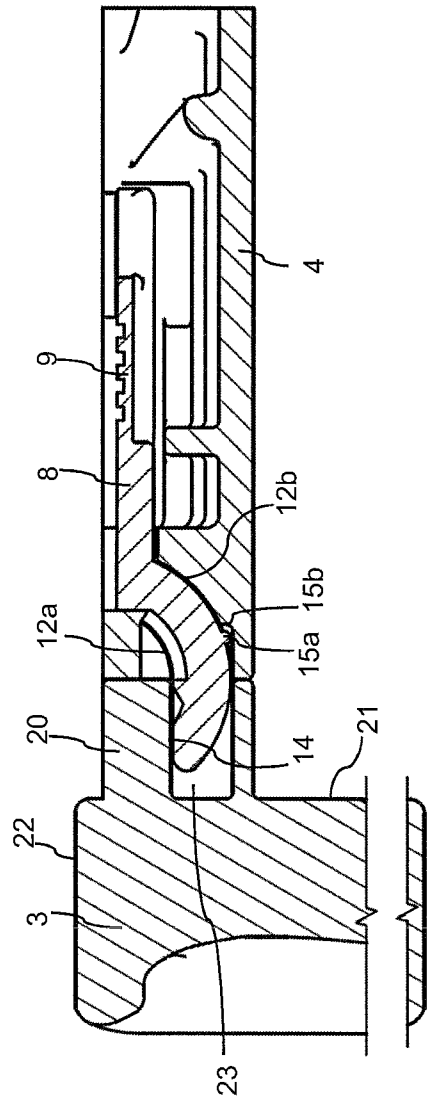

FIG.5

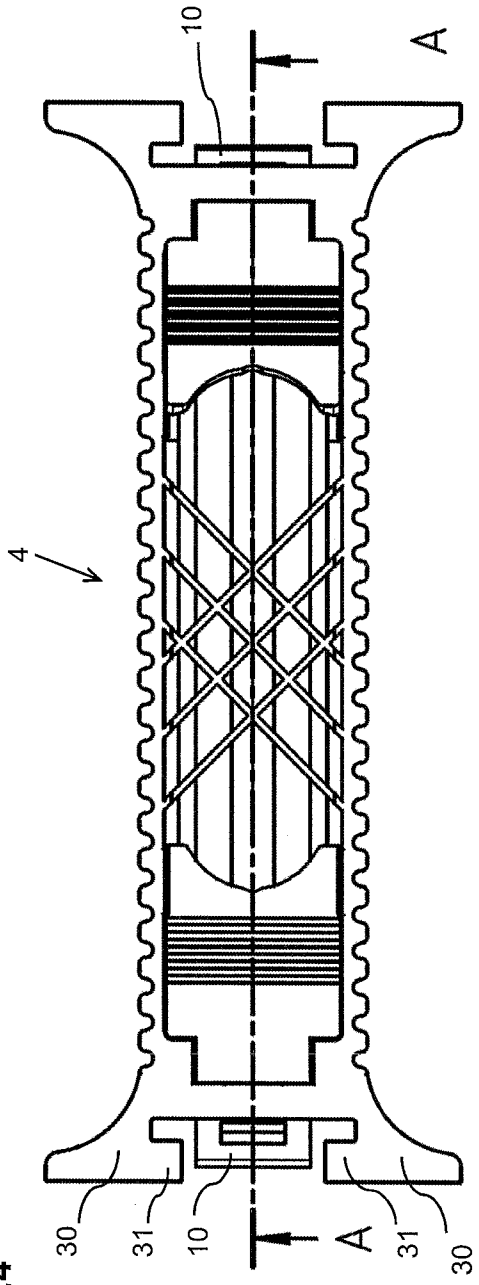

FIG.4

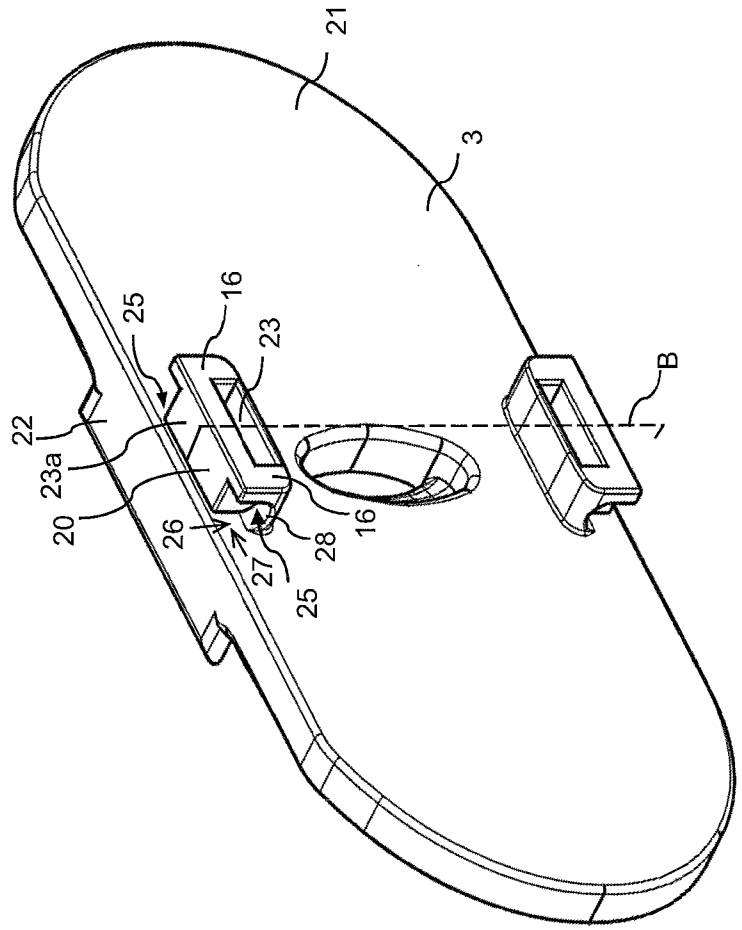

FIG.6