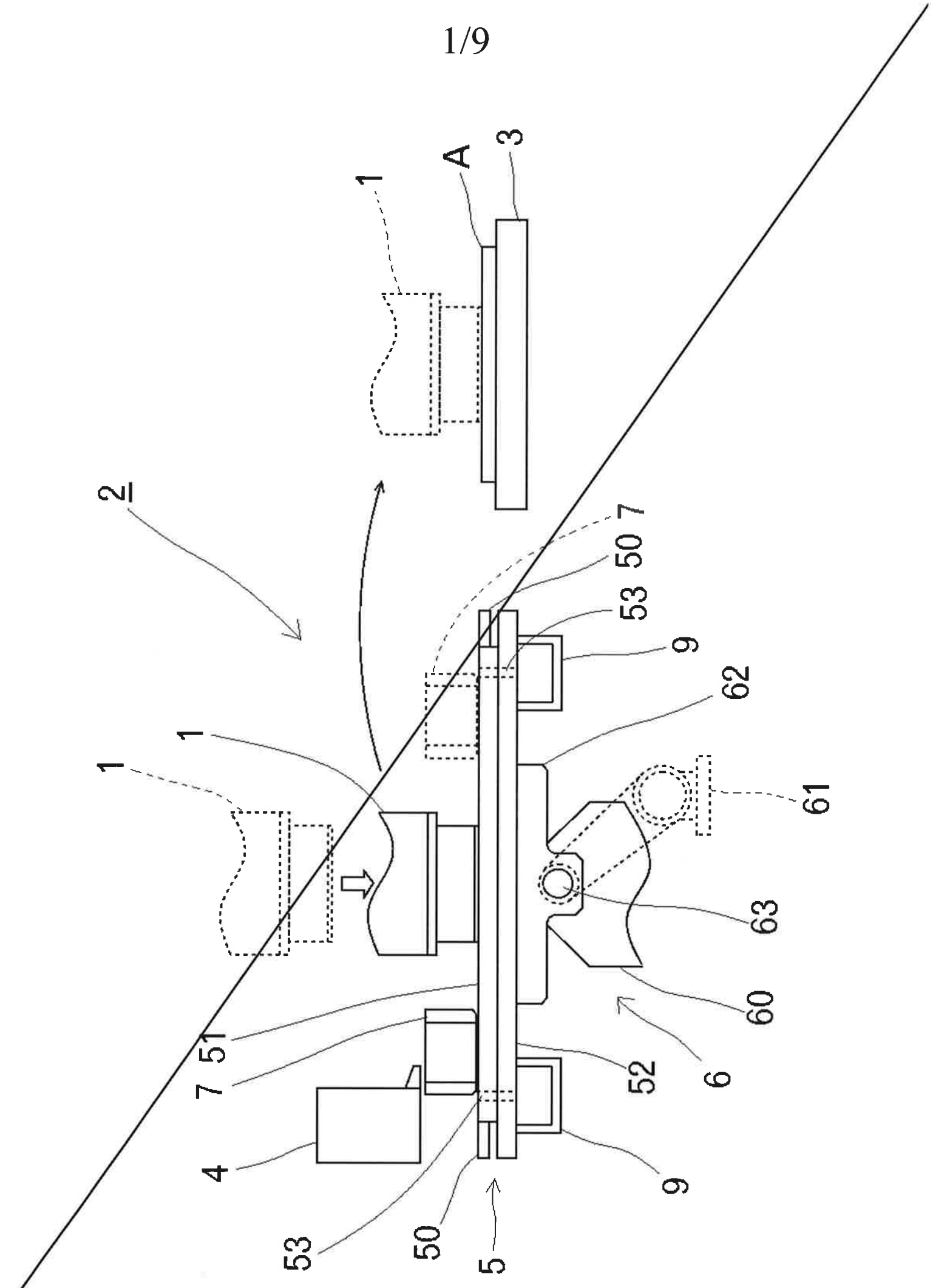
A
3
1
2
7
50
53
9
62
1
1
61
63
60
7
51
52
6
4
9
53
50
5

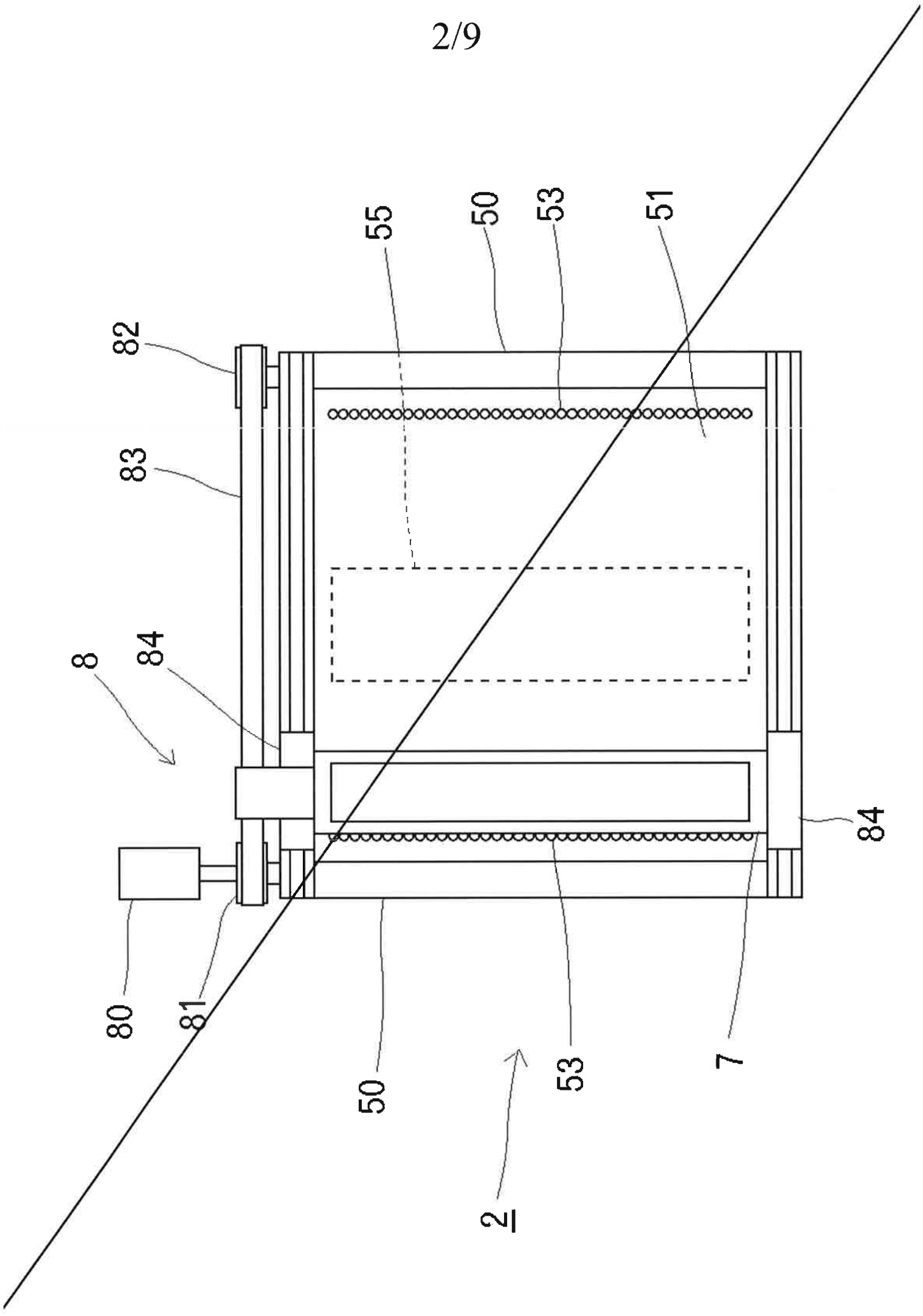
55
50
53
51
82
83
8
84
84
80
81
50
53
7
2

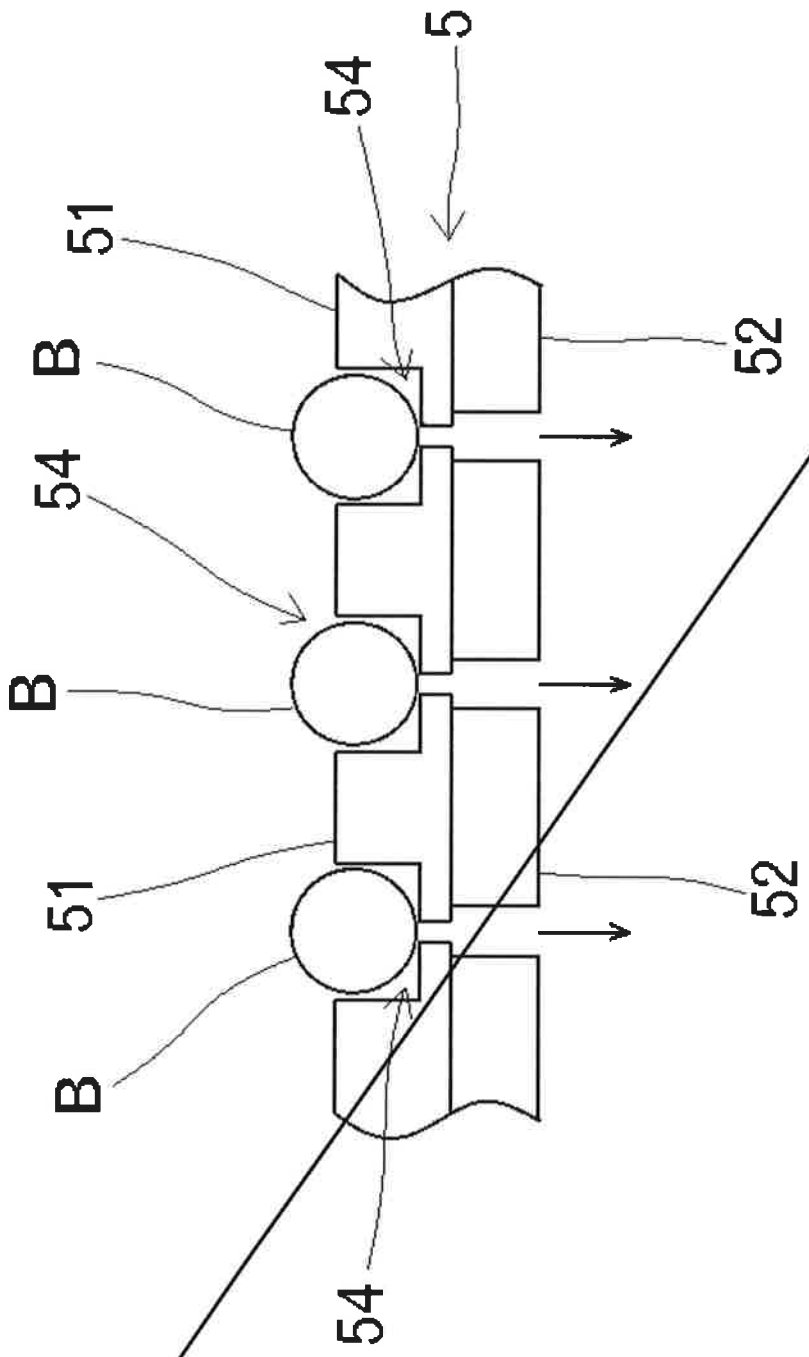
5
54
51
52
B
54
B
51
52
B
54

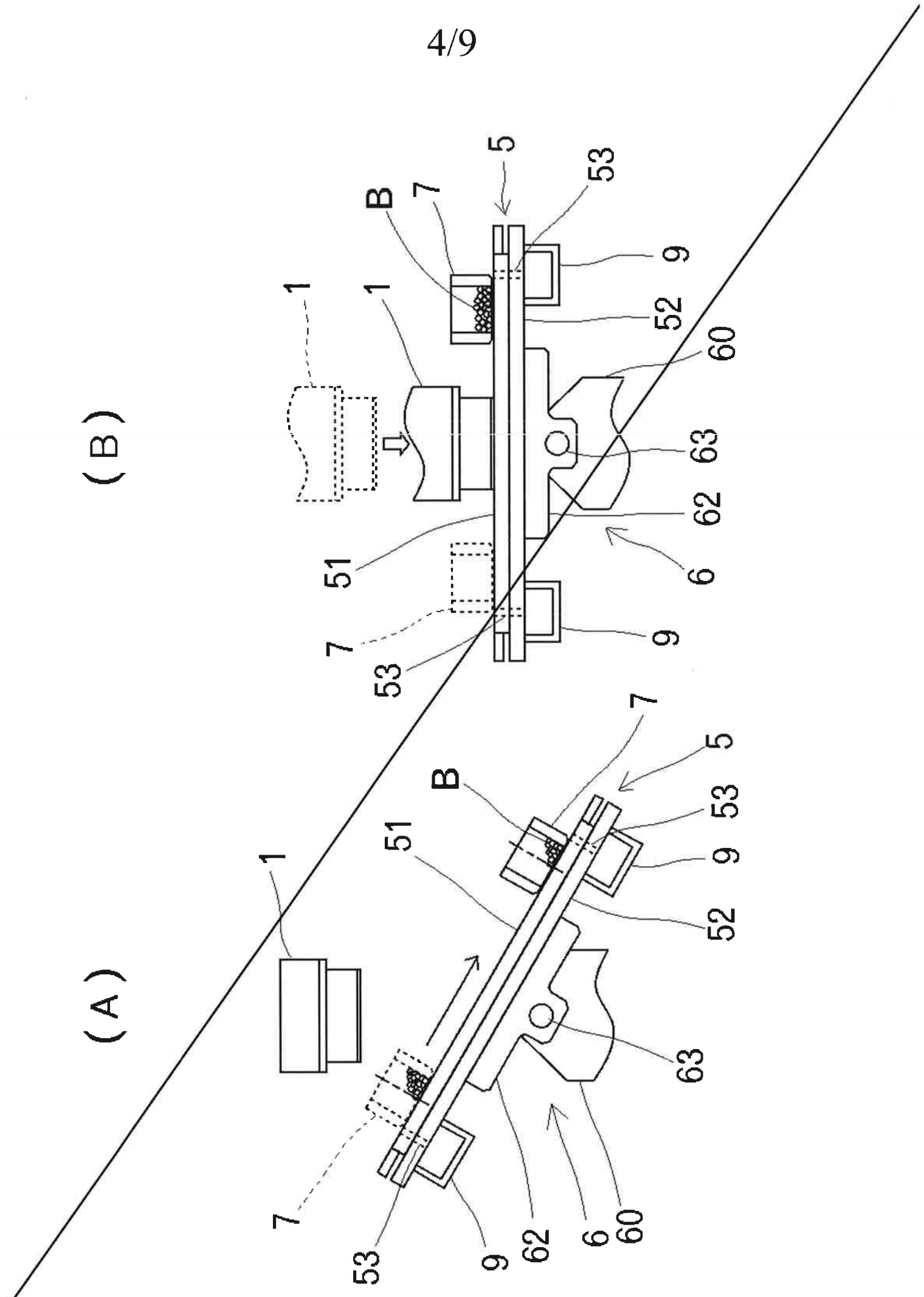
(A)
(B)
1
5
6
7
9
51
52
53
60
62
63
B

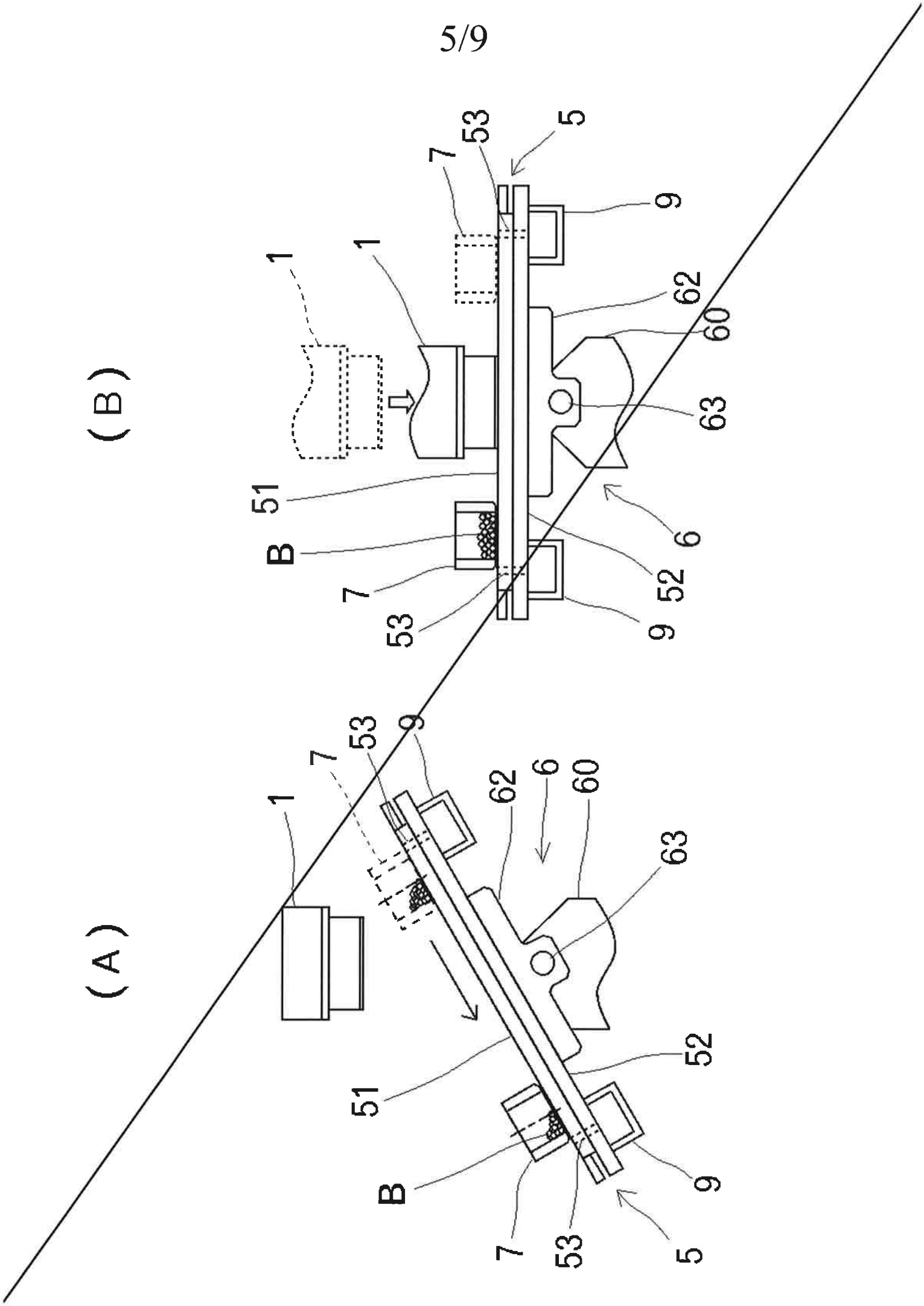
(A)
(B)
1
7
53
9
62
6
60
63
51
52
B
5

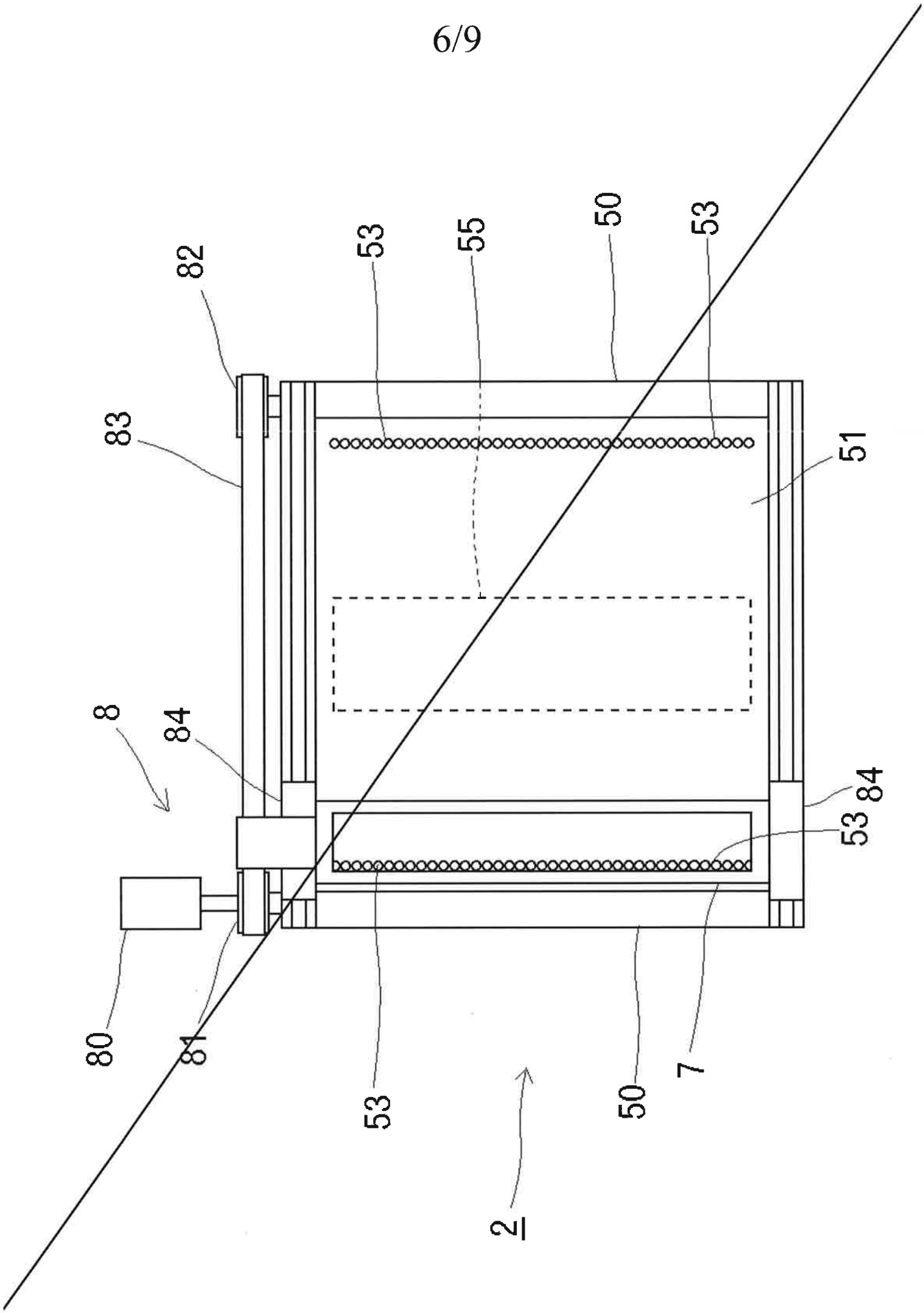
82
53
55
50
53
83
51
8
84
84
53
80
81
53
50
7
2

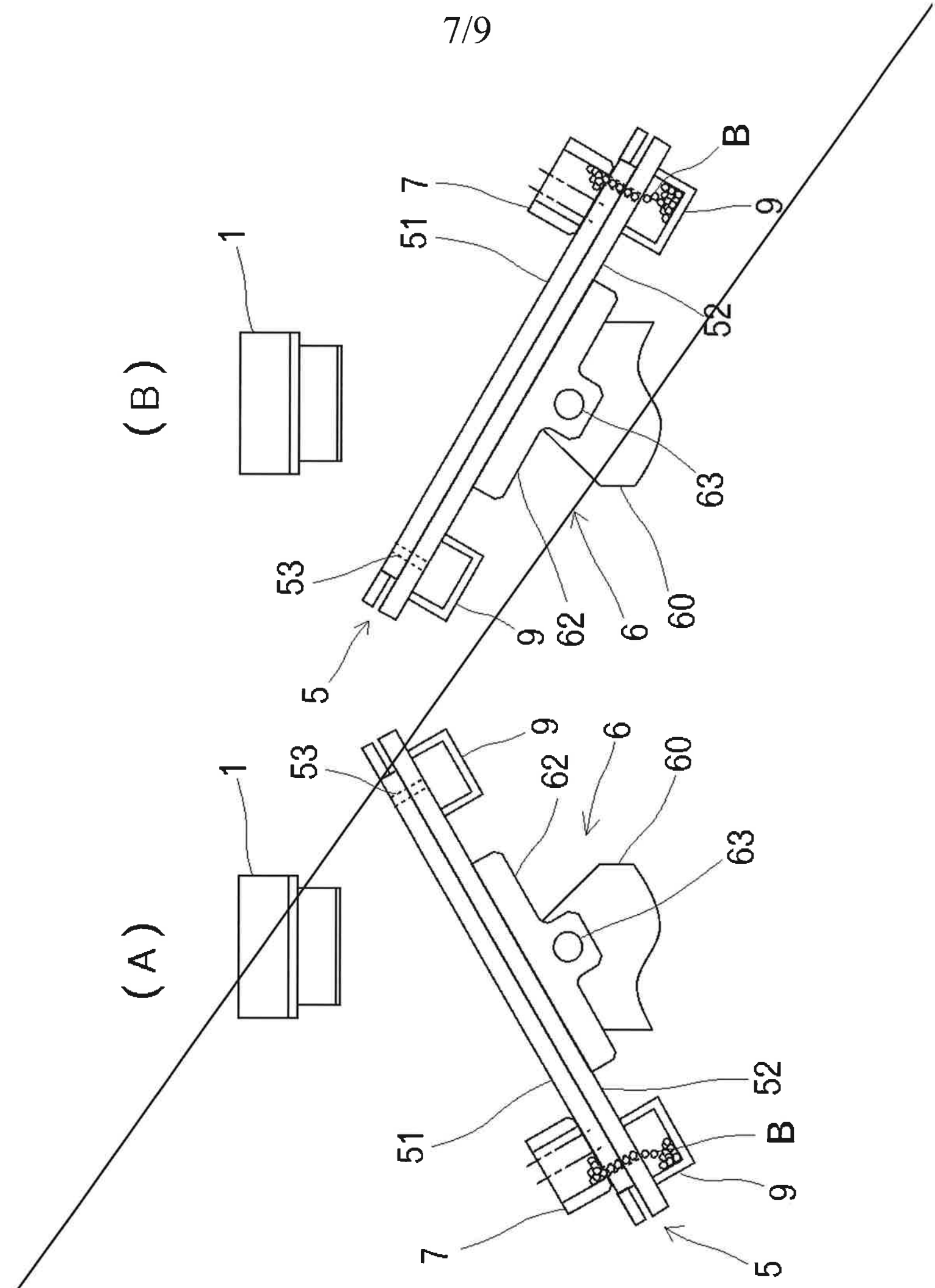
(A)
1
53
9
62
6
60
63
52
51
B
7
5
(B)
1
7
51
B
9
52
63
53
9
62
6
60
5

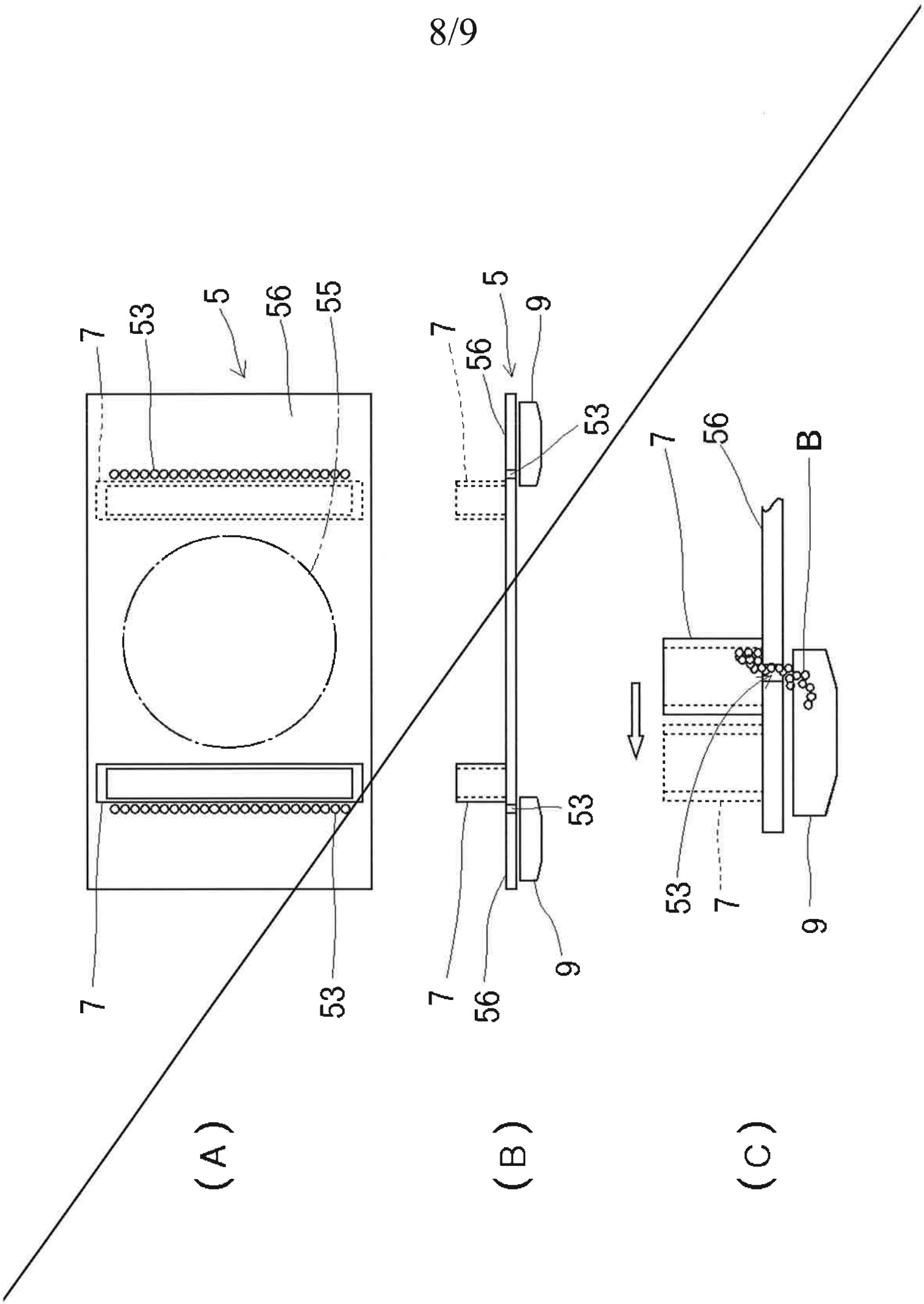
7
53
5
56
55
7
53
(A)
7
56
5
9
53
53
7
56
9
(B)
7
56
B
53
7
9
(C)

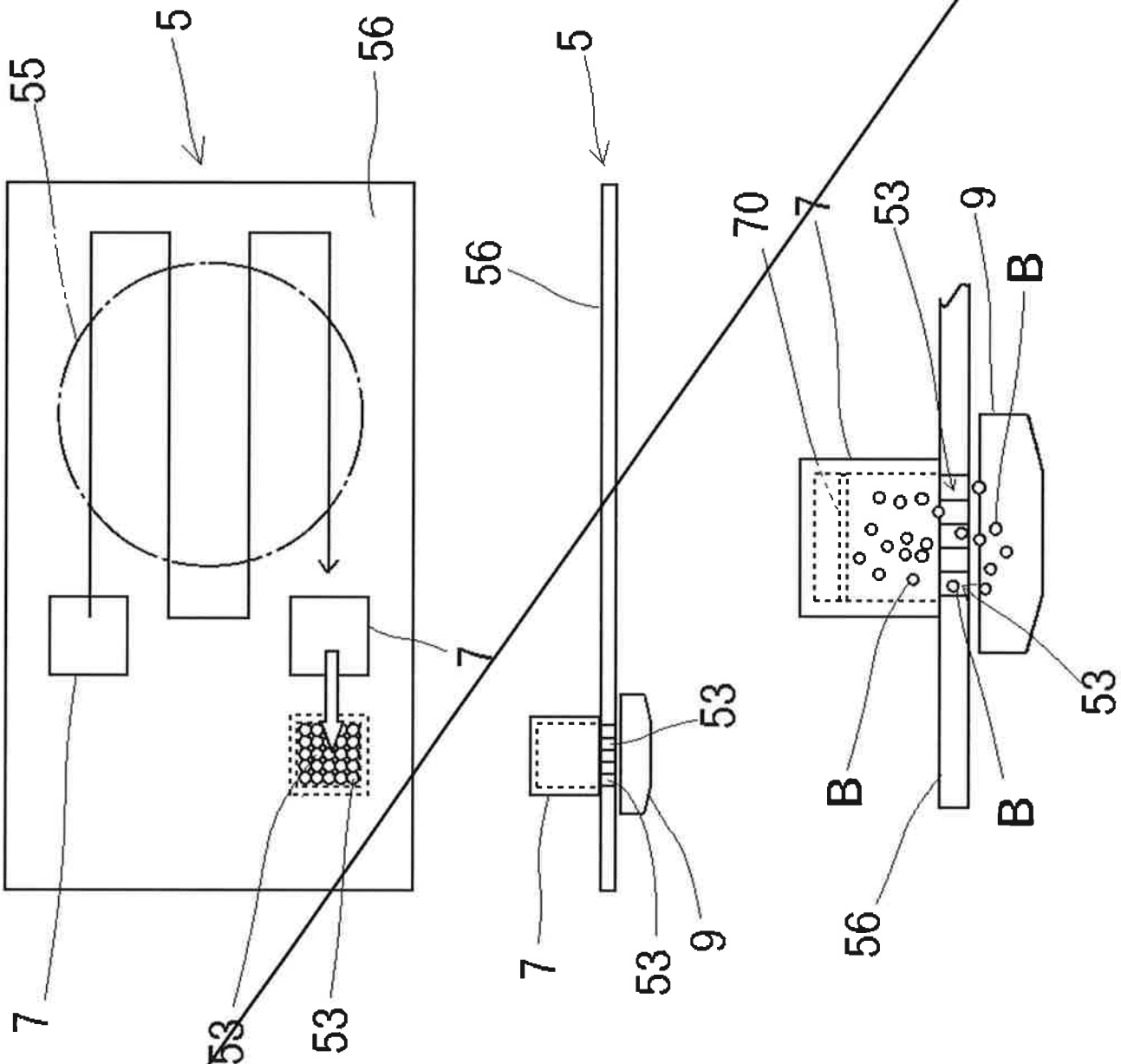
55
5
56
7
53
53
(A)
5
56
53
7
53
9
(B)
70
7
53
9
B
B
B
53
56
(C)

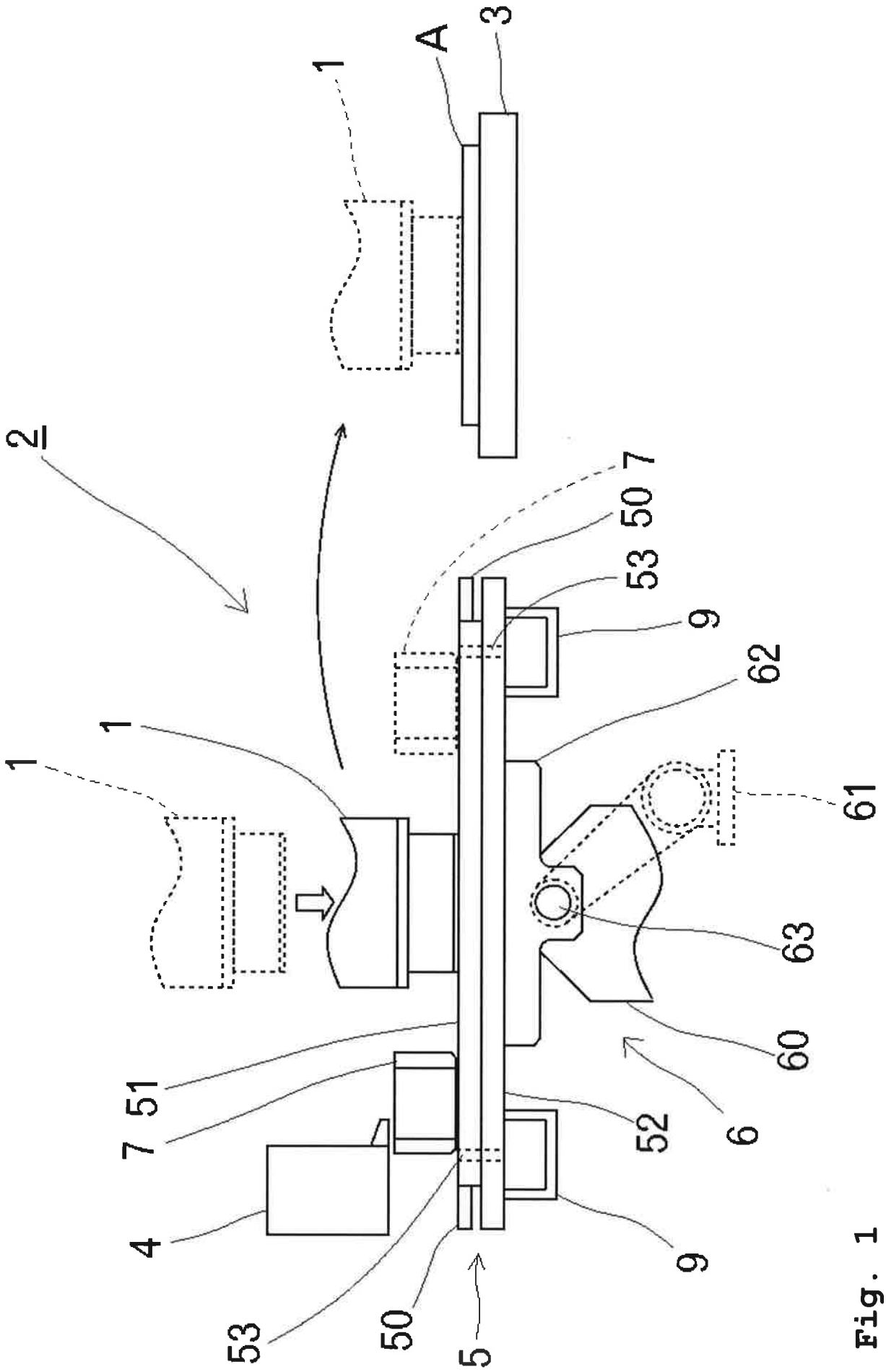

Fig. 1

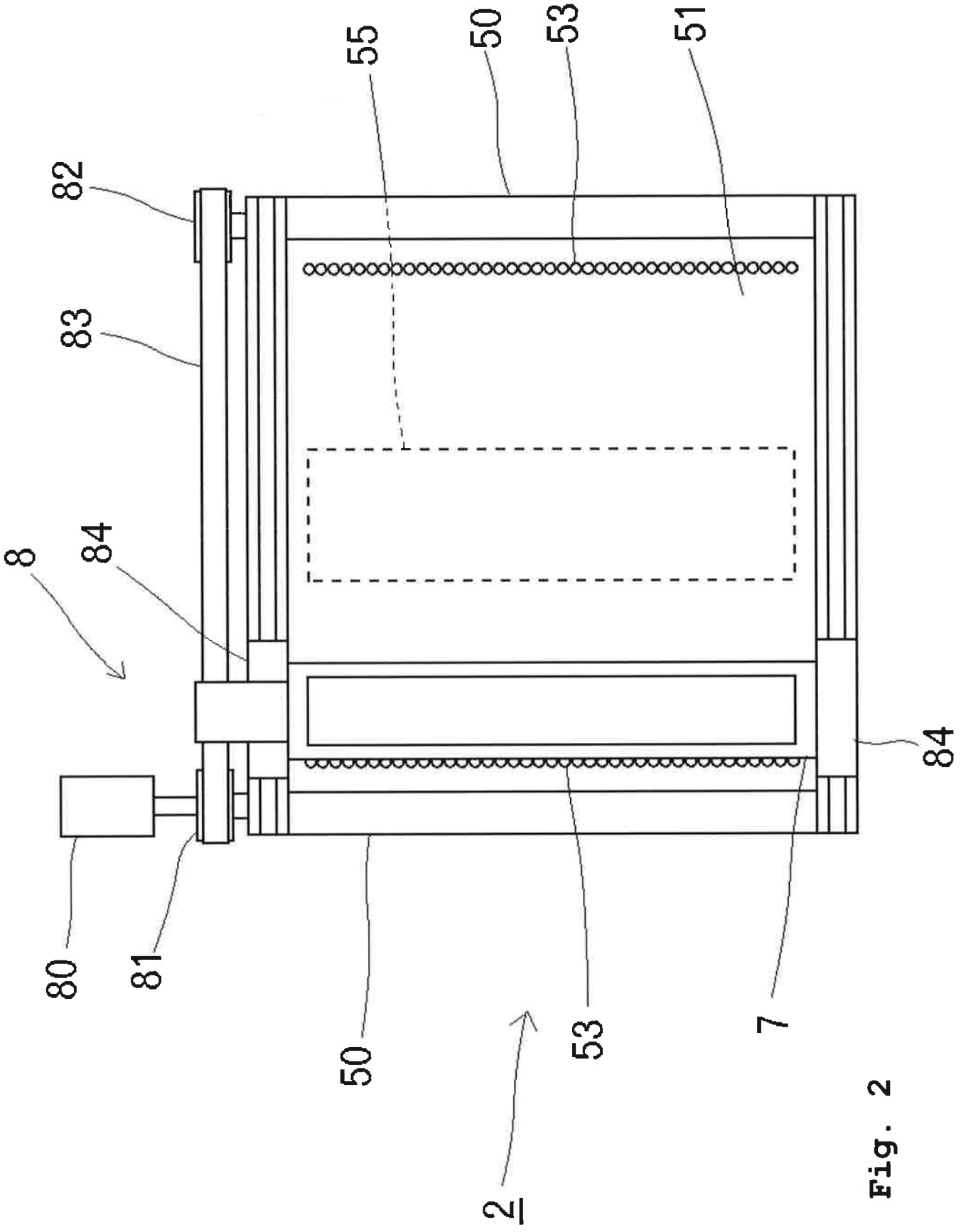

Fig. 2

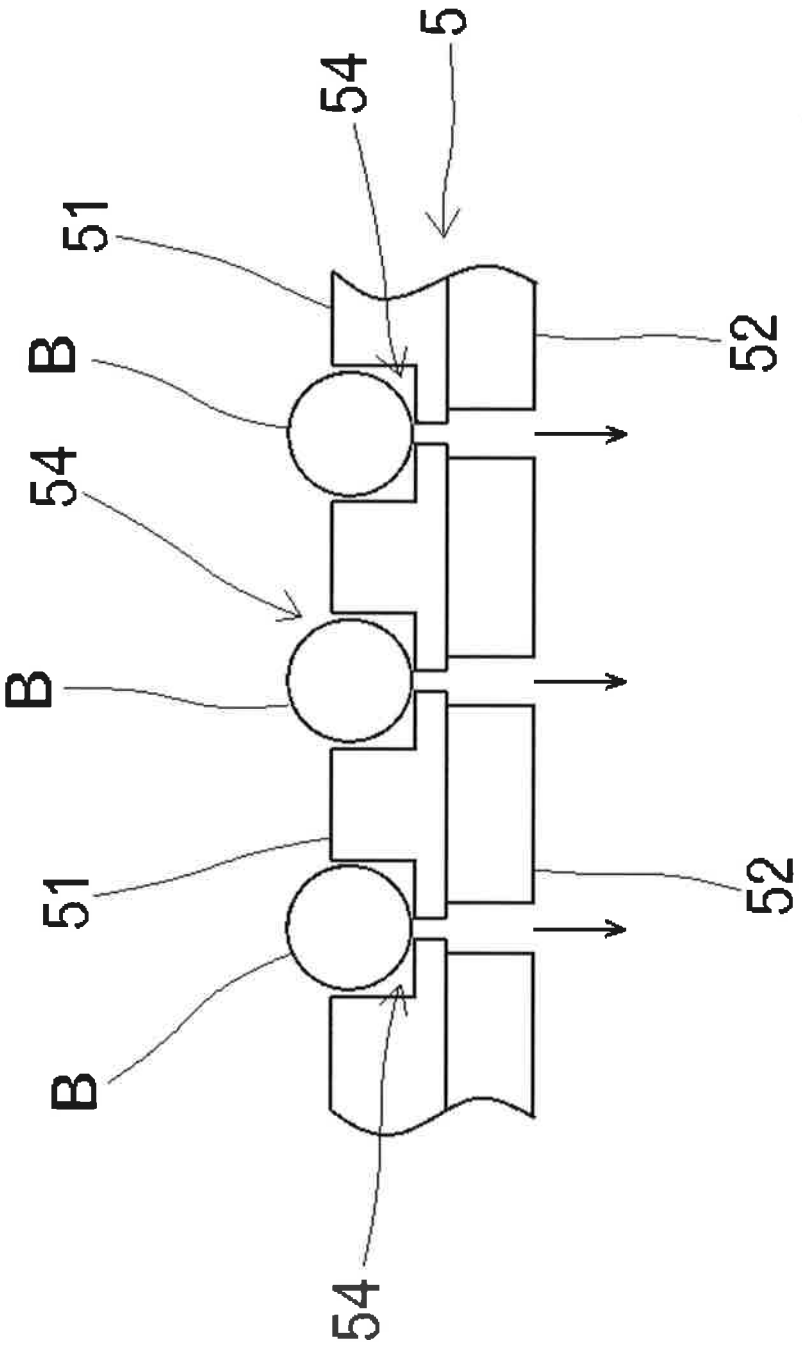

Fig. 3

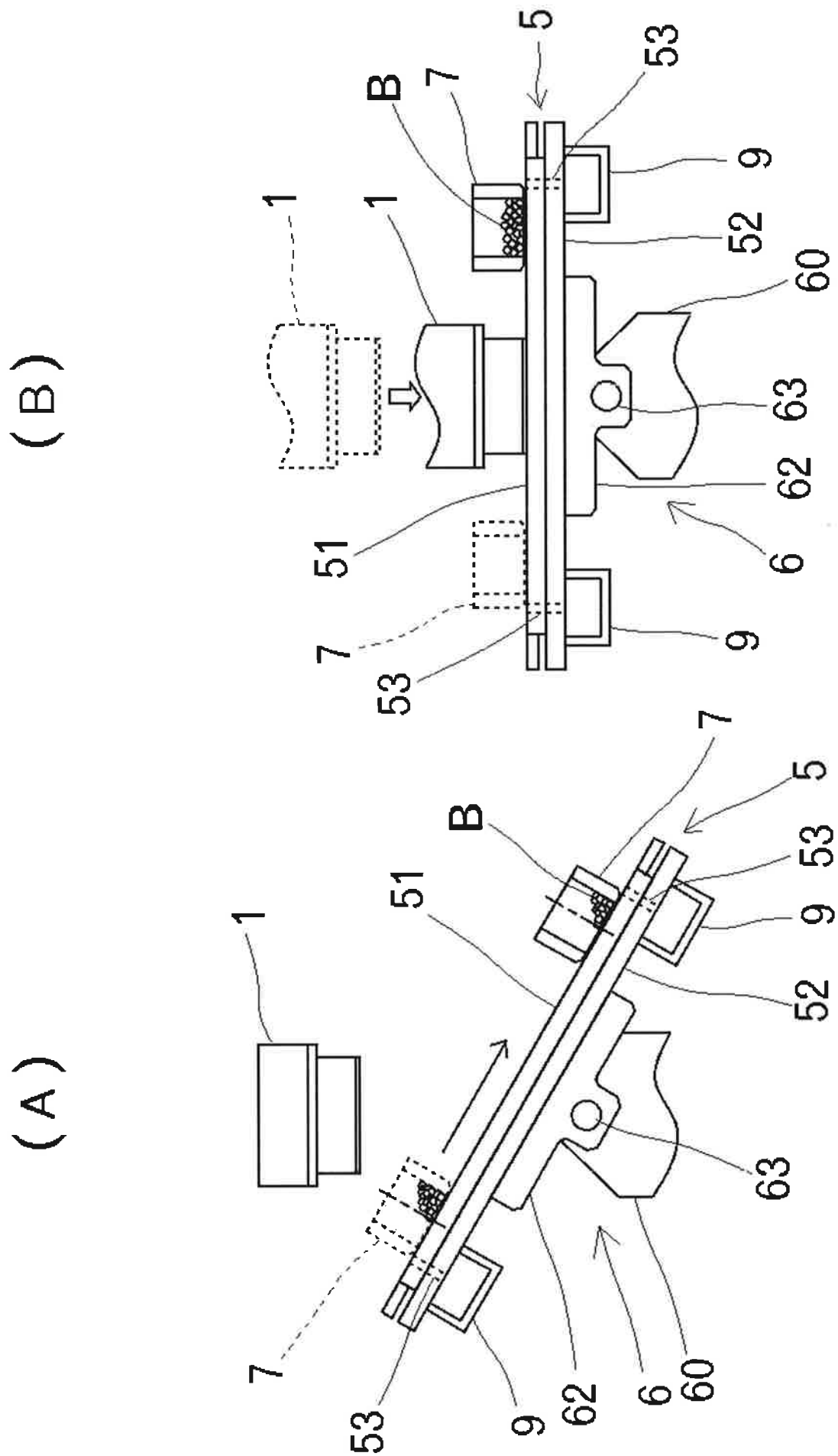

Fig. 4

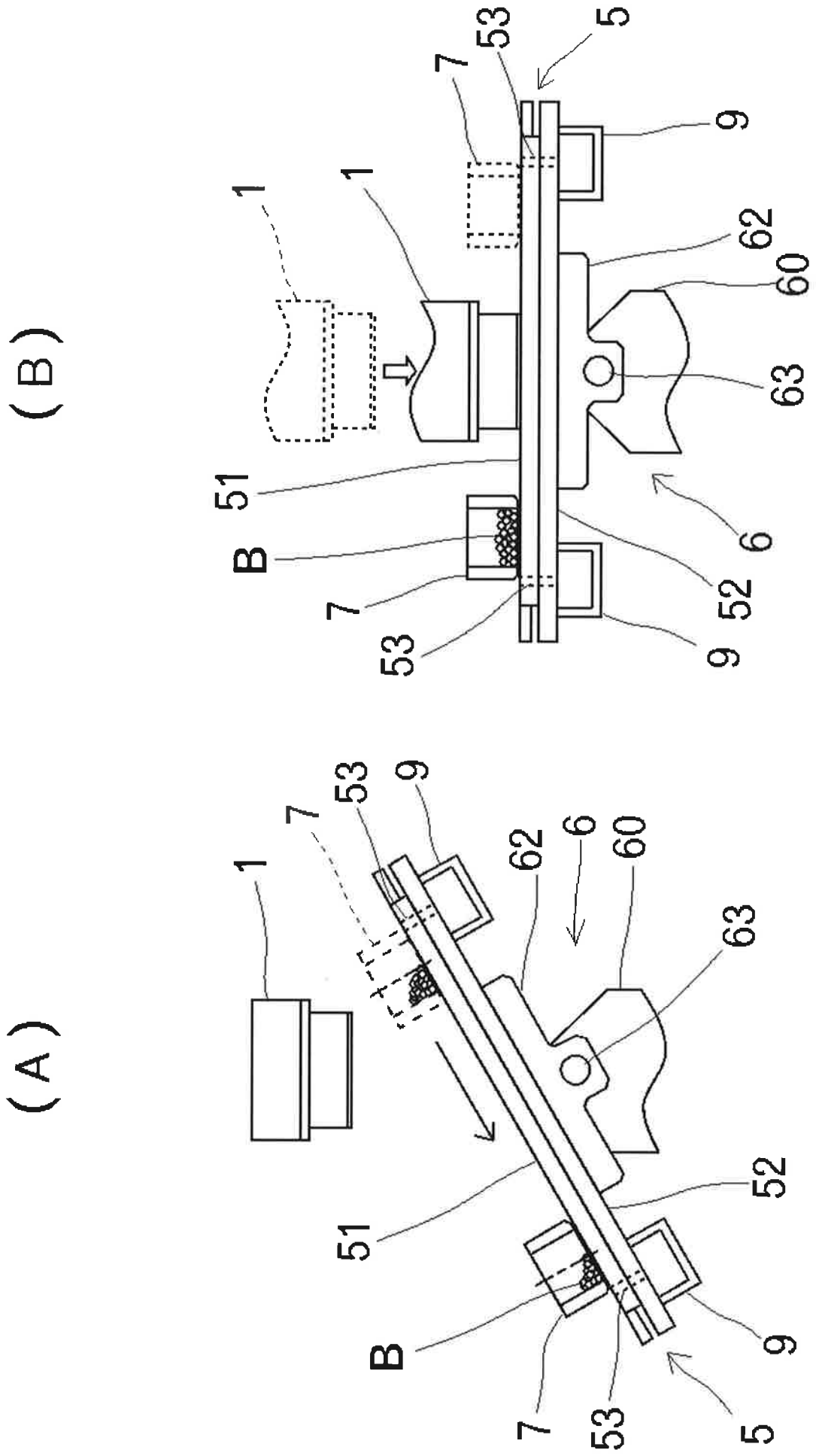

Fig. 5

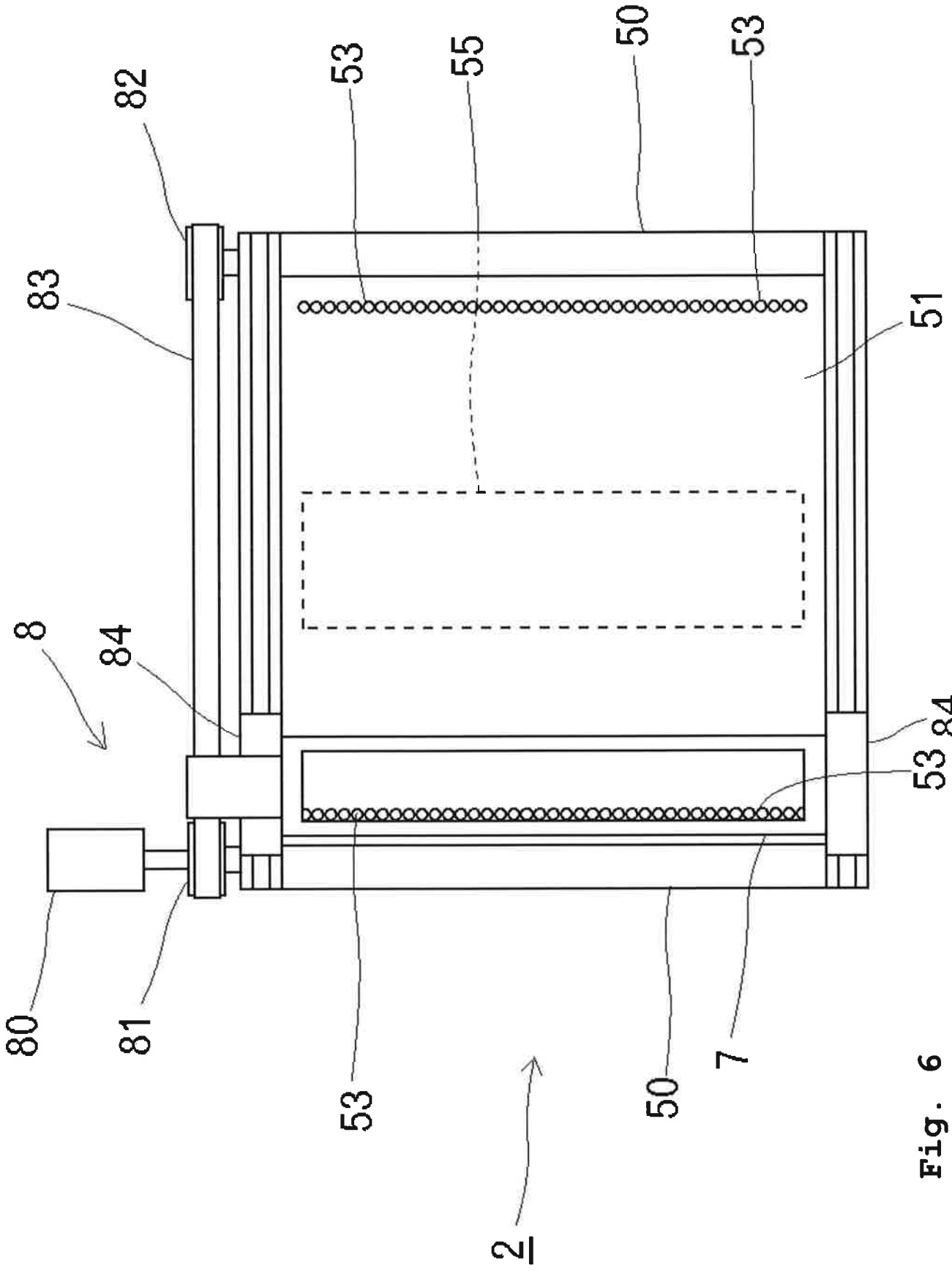

Fig. 6

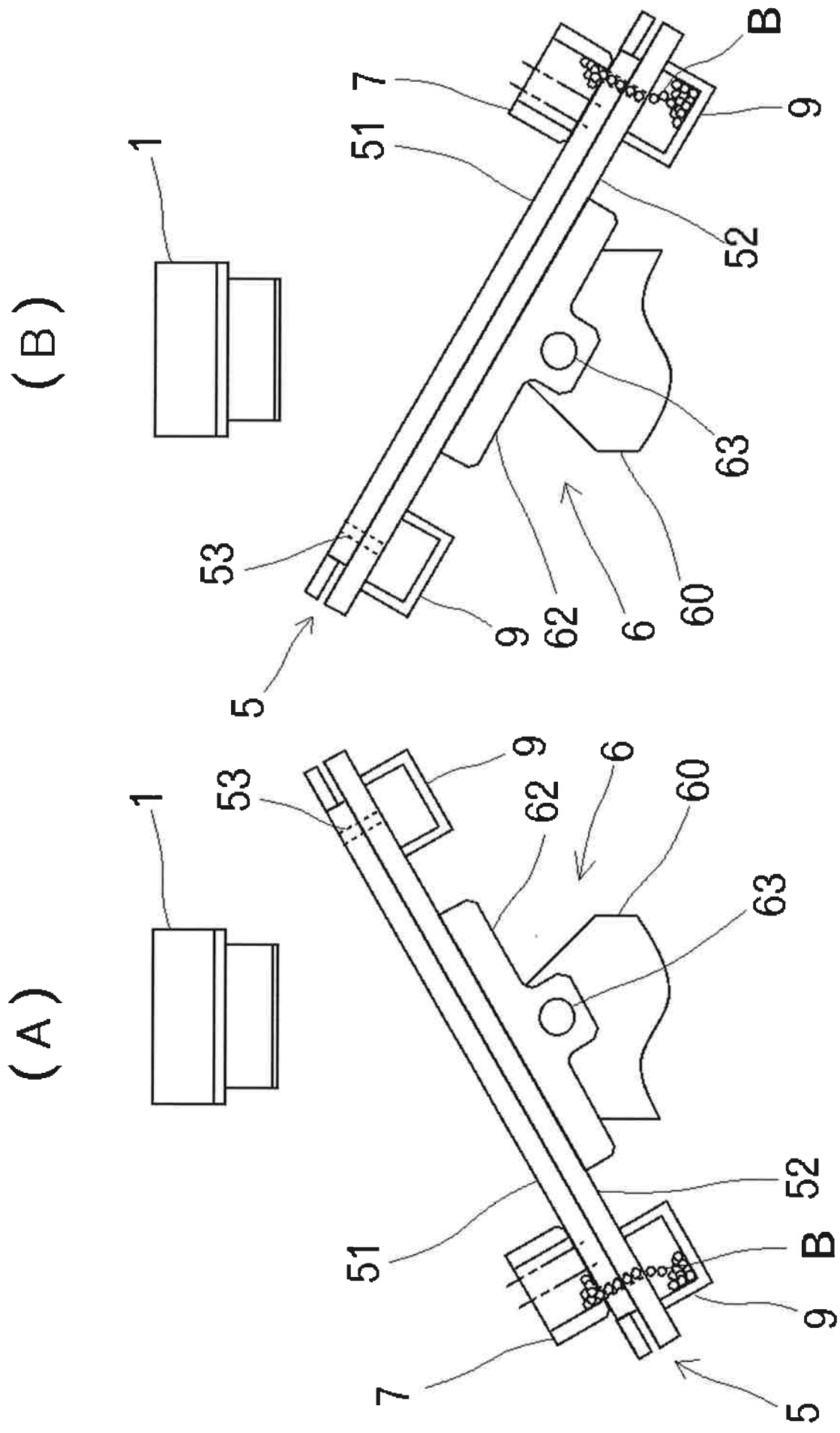

Fig. 7

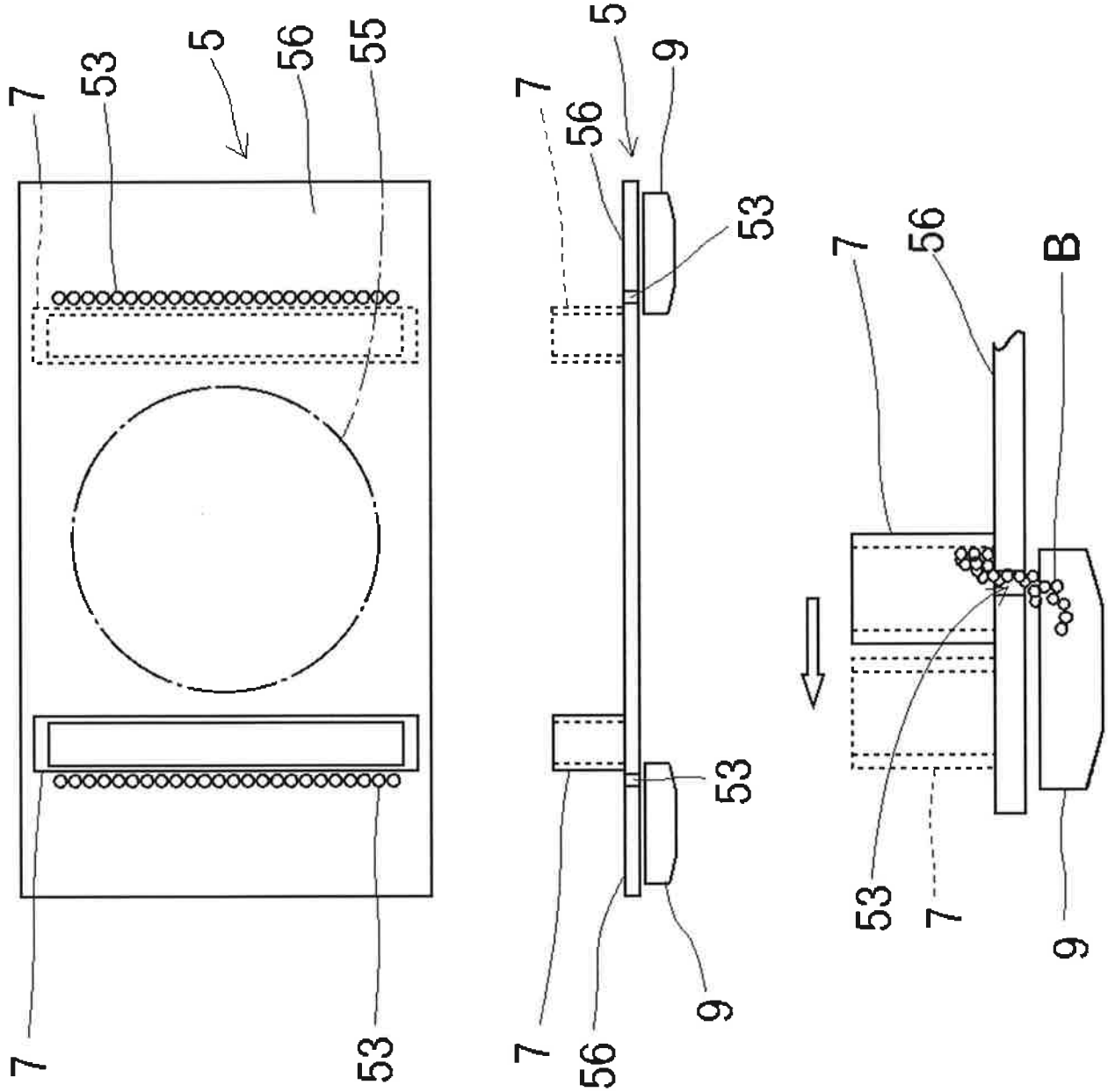

Fig. 8

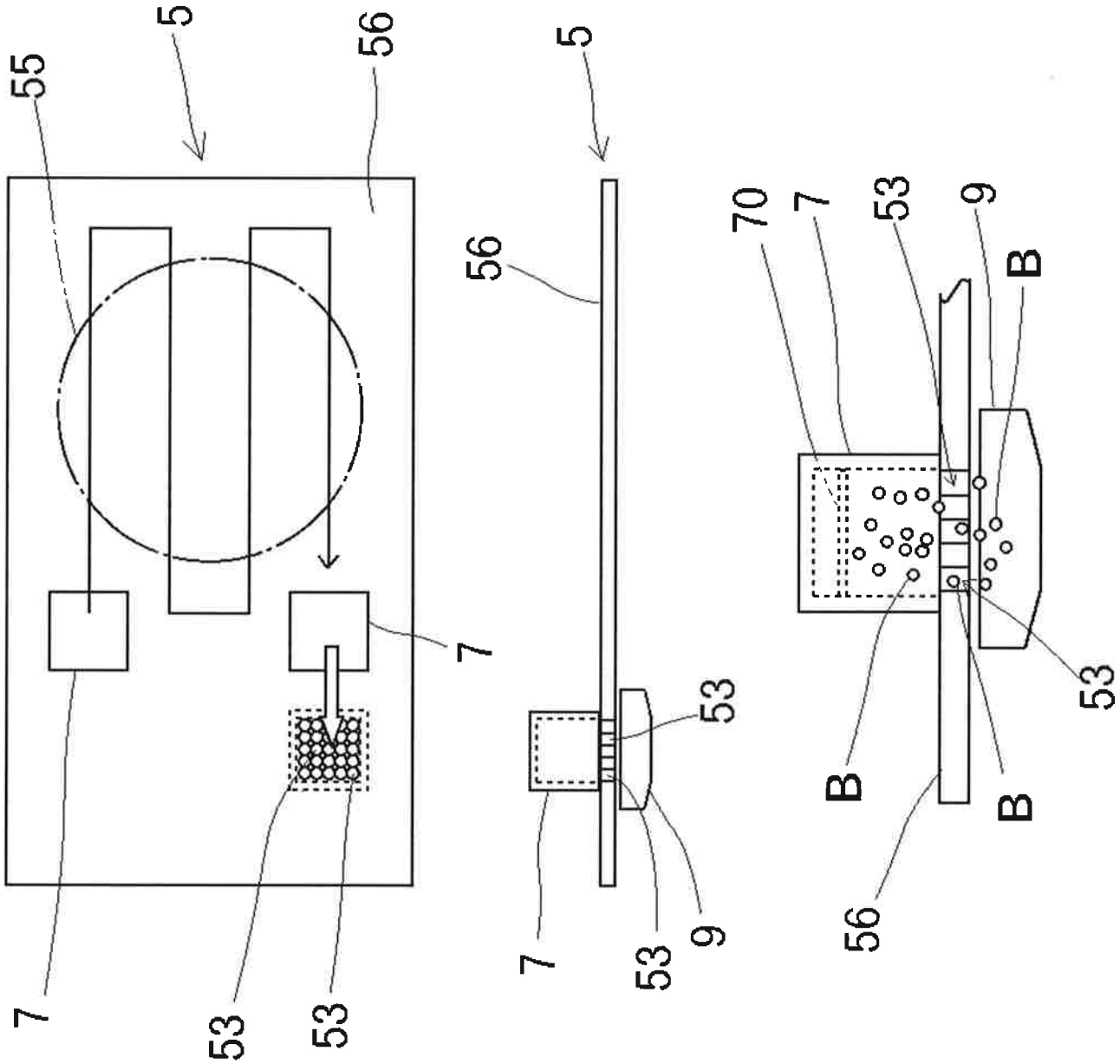

Fig. 9