(12)特許協力条約に基づいて公開された国際出願

(19) 世界知的所有権機関
国際事務局

(43) 国際公開日
2002 年2 月14 日 (14.02.2002)

PCT

(10) 国際公開番号
WO 02/11999 A1

(51) 国際特許分類[7]: B42F 1/02

(21) 国際出願番号: PCT/JP01/06748

(22) 国際出願日: 2001 年8 月6 日 (06.08.2001)

(25) 国際出願の言語: 日本語

(26) 国際公開の言語: 日本語

(30) 優先権データ:
特願2000-239105 2000 年8 月7 日 (07.08.2000) JP
特願2000-402407 2000 年12 月28 日 (28.12.2000) JP

(71) 出願人 (米国を除く全ての指定国について): エヌエスプランニング株式会社 (NS PLANNING INC.) [JP/JP]; 〒170-0005 東京都豊島区南大塚2-26-7 Tokyo (JP).

(72) 発明者; および
(75) 発明者/出願人 (米国についてのみ): 吉田 司 (YOSHIDA, Tsukasa) [JP/JP]; 〒170-0005 東京都豊島区南大塚2-26-7 エヌエスプランニング株式会社内 Tokyo (JP).

(81) 指定国 (国内): AU, CA, CN, IN, SG, US.

(84) 指定国 (広域): ヨーロッパ特許 (AT, BE, CH, CY, DE, DK, ES, FI, FR, GB, GR, IE, IT, LU, MC, NL, PT, SE, TR).

添付公開書類:
— 国際調査報告書
— 補正書・説明書

２文字コード及び他の略語については、定期発行される各PCTガゼットの巻頭に掲載されている「コードと略語のガイダンスノート」を参照。

(54) Title: CARD HOLDER

(54) 発明の名称: カードホルダー

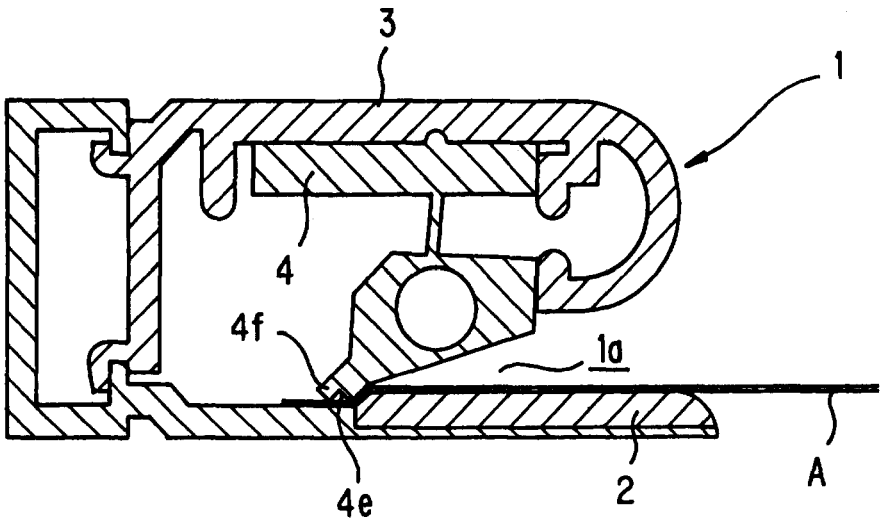

(57) Abstract: A card holder, wherein an outer cover piece is engaged with one end part of a base piece having a thick part, a card insert port is provided at the one end part, and an elastic card holding piece is installed on the outer cover piece in a space part formed by the base piece and the outer cover piece so that the one end part is allowed to abut on the base piece.

[続葉有]

WO 02/11999 A1

(57) 要約:

厚み部を有する基片の一端部に外覆片を係合して一側部にカード挿入口を設け、これら基片と外覆片のなす空間部内に弾力性のあるカード挟着片を、その一端部が前記基片に当設するよう外覆片に取付けたものである。