[図1]

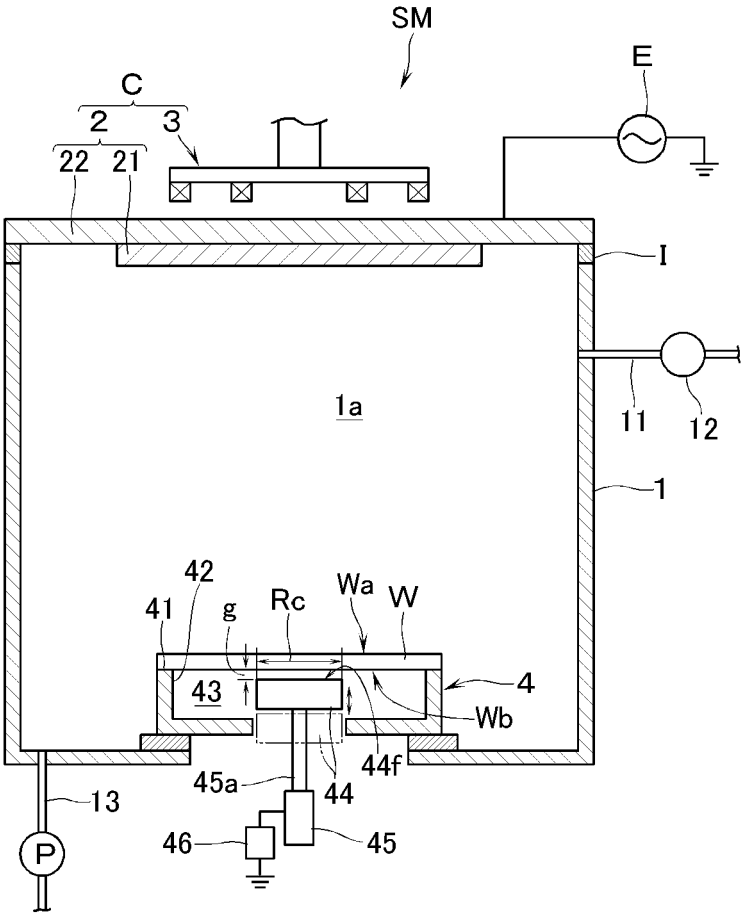
SM
E
C
2
3
22
21
I
1a
11
12
1
42
41
g
Rc
Wa
W
4
43
Wb
44f
45a
44
13
P
46
45

[図2]

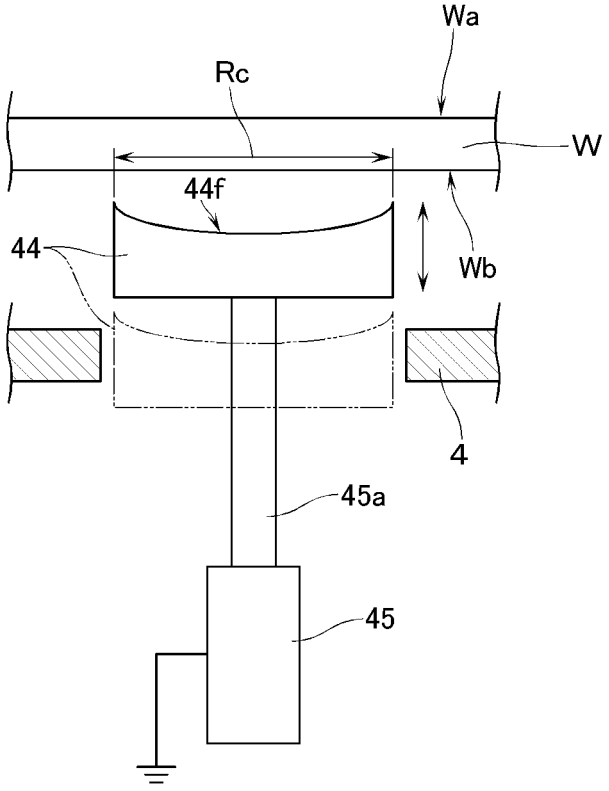
Wa
Rc
W
44f
44
Wb
4
45a
45

[図3]

(a)

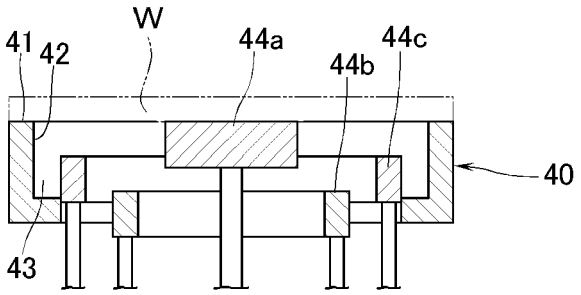
W
41
42
44a
44b
44c
40
43

(b)

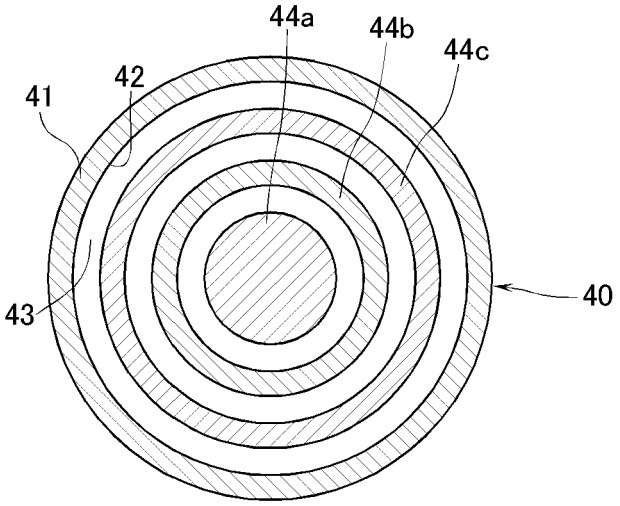
44a
44b
44c
42
41
43
40

[図4]

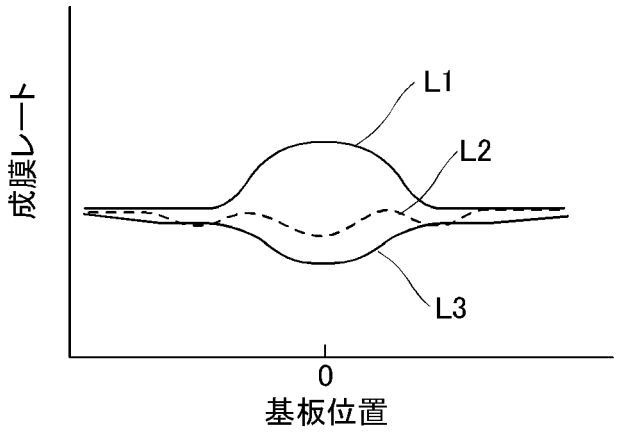
成膜レート
L1
L2
L3
0
基板位置