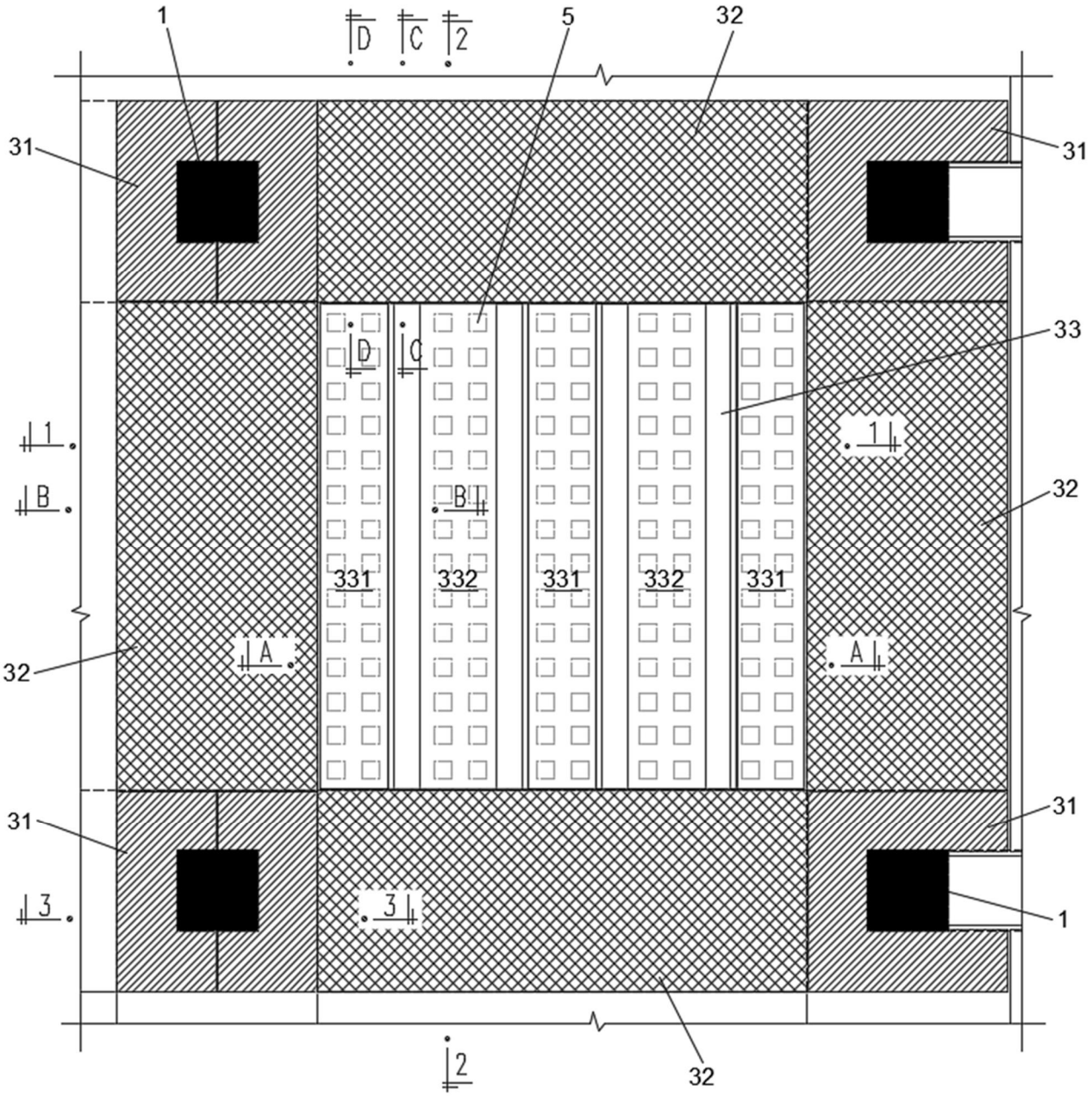
1
D
C
2
5
32
31
31
33
D
C
1
1
B
B
32
331
332
331
332
331
32
A
A
31
31
3
3
1
2
32

Fig. 1

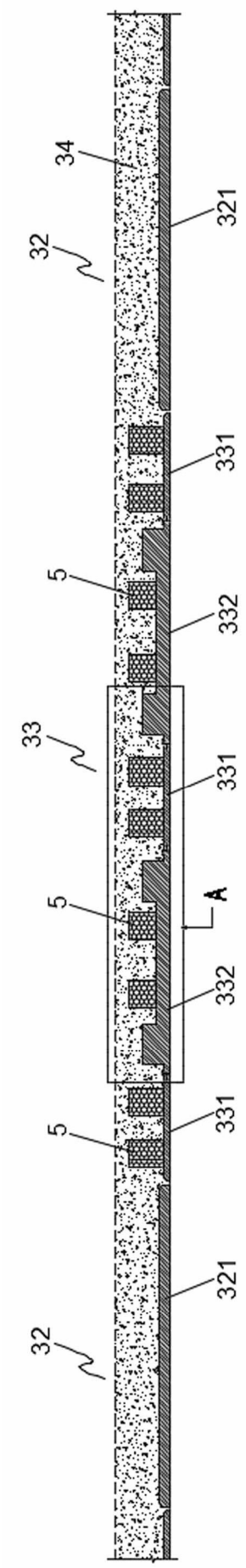

Fig. 2

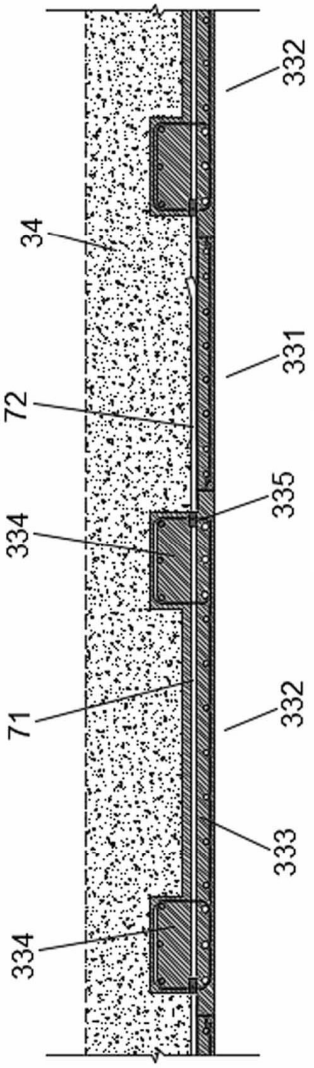

Fig. 3

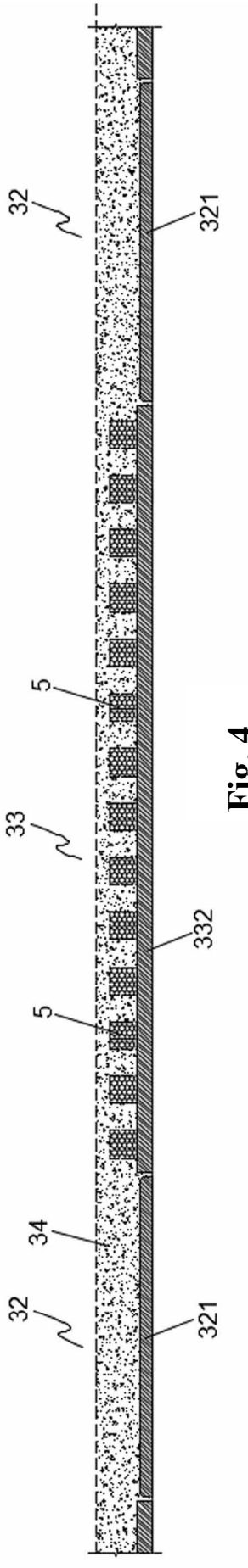

Fig. 4

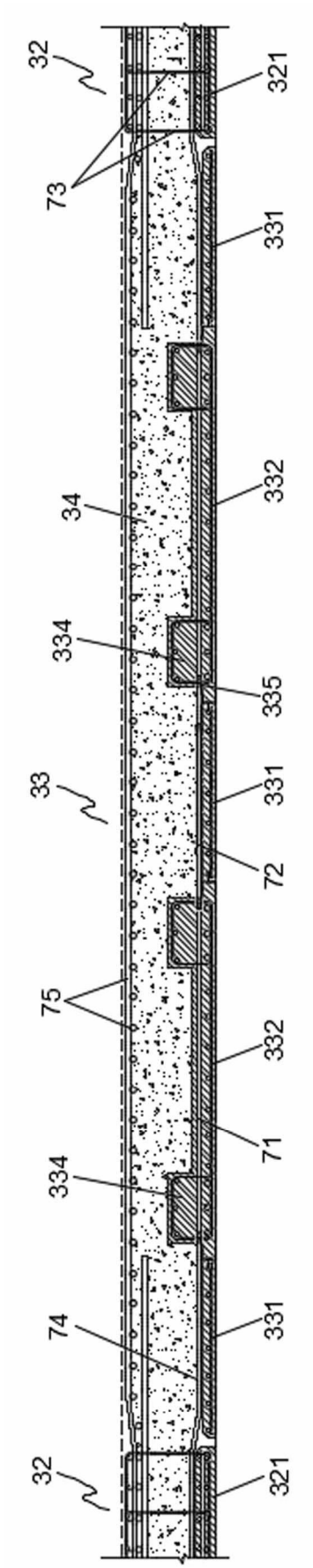

Fig. 6

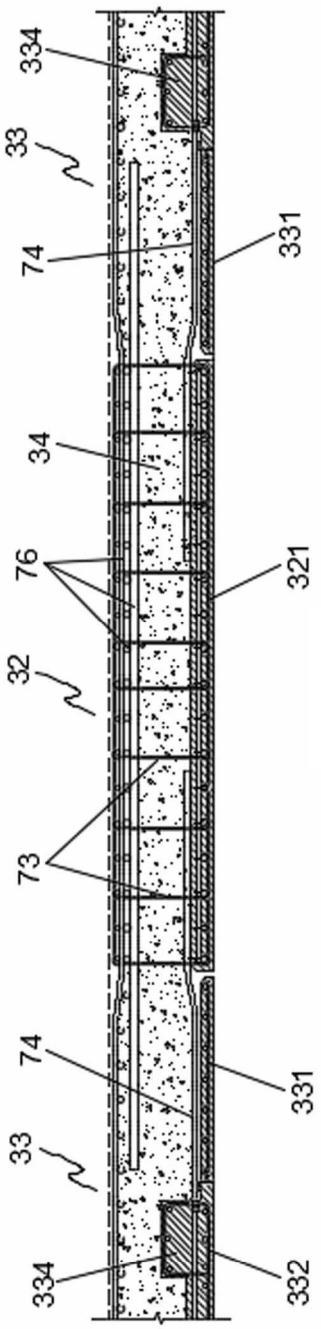

Fig. 7

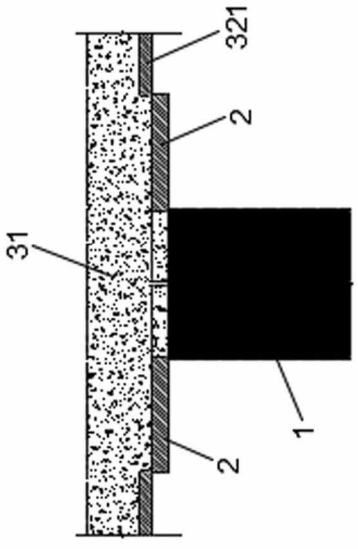

Fig. 5

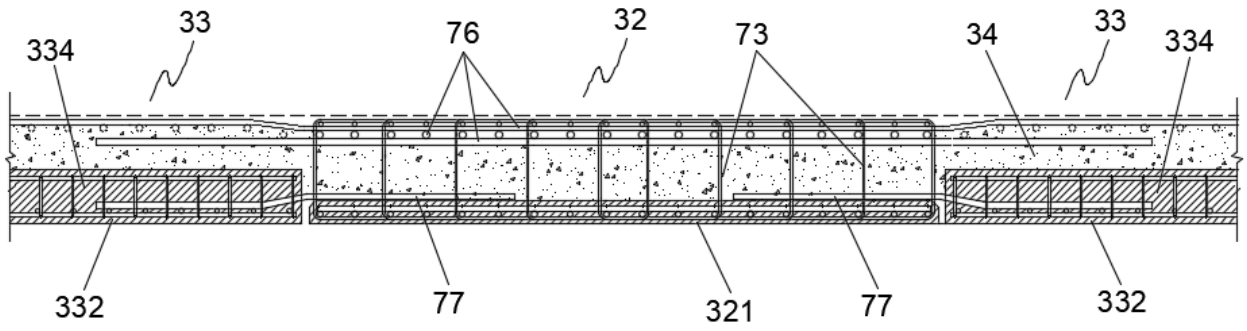

Fig. 8

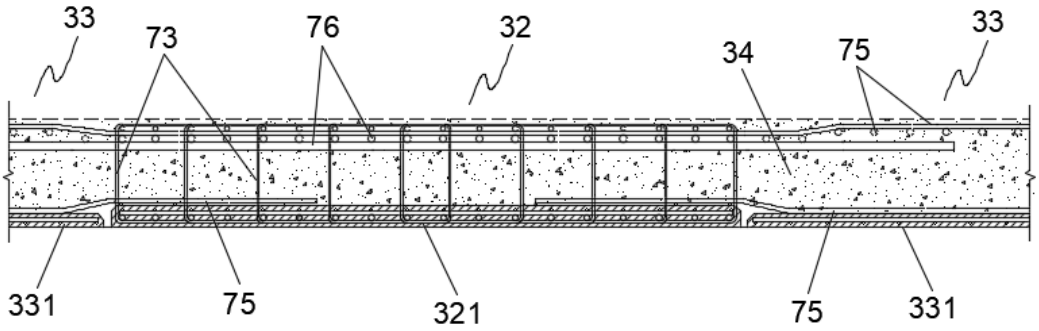

Fig. 9

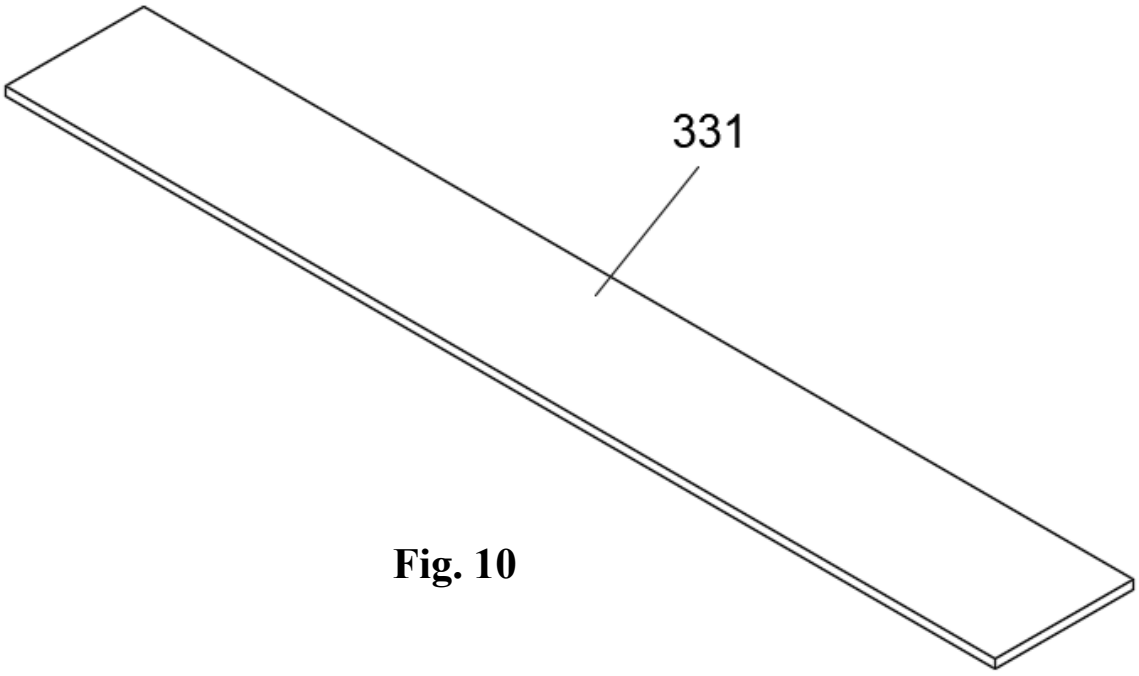

Fig. 10

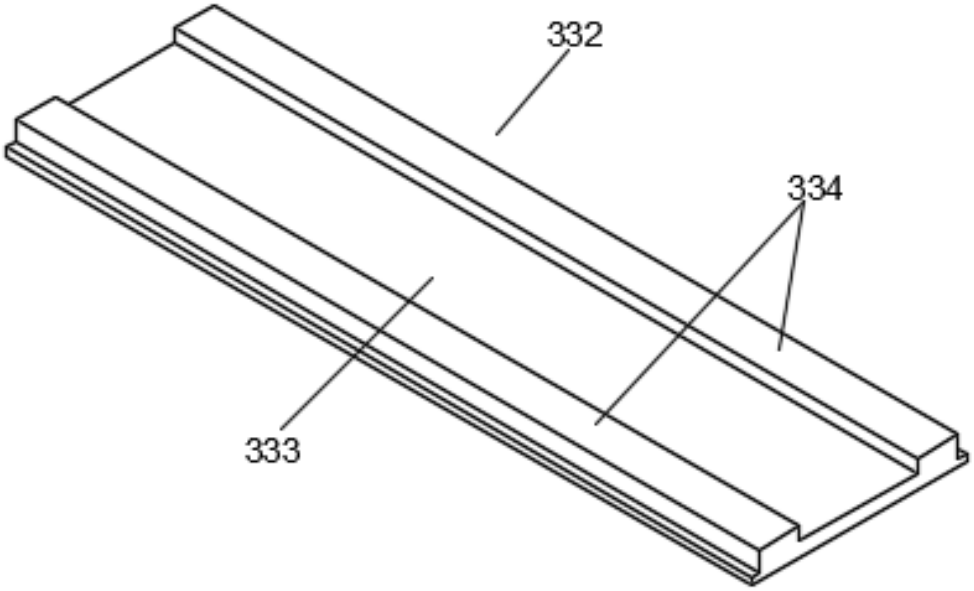

Fig. 11

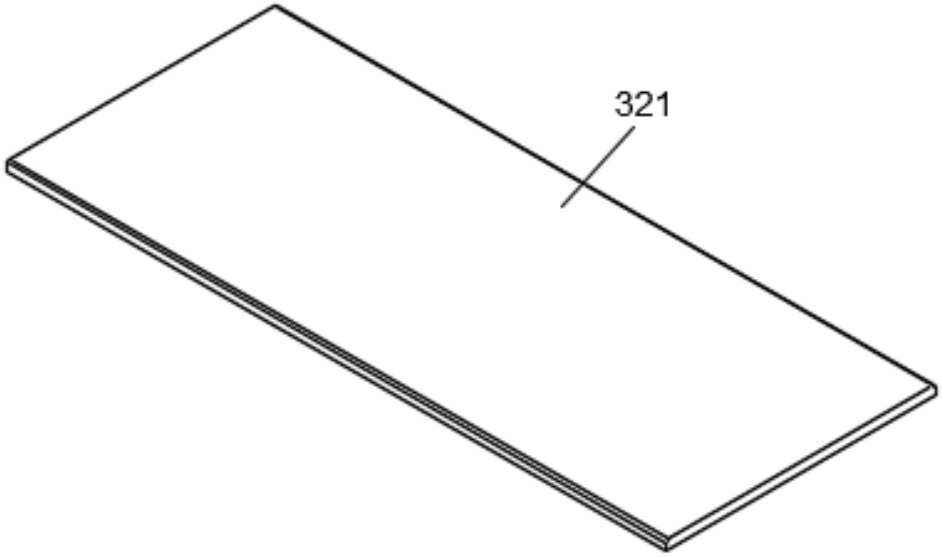

Fig. 12

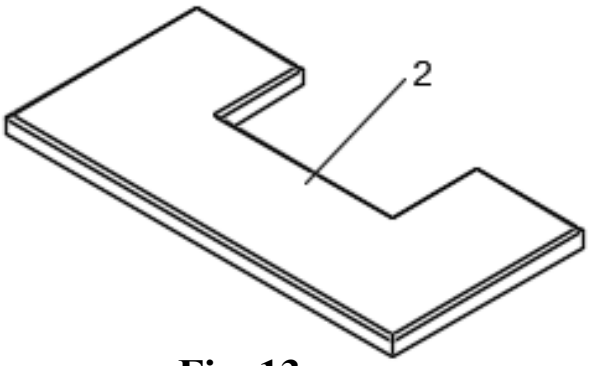

Fig. 13

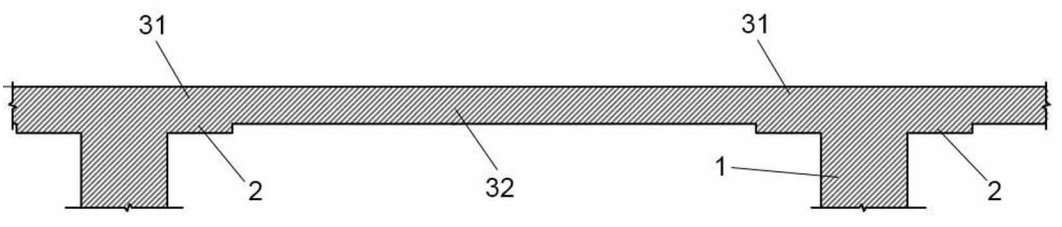

Fig. 14

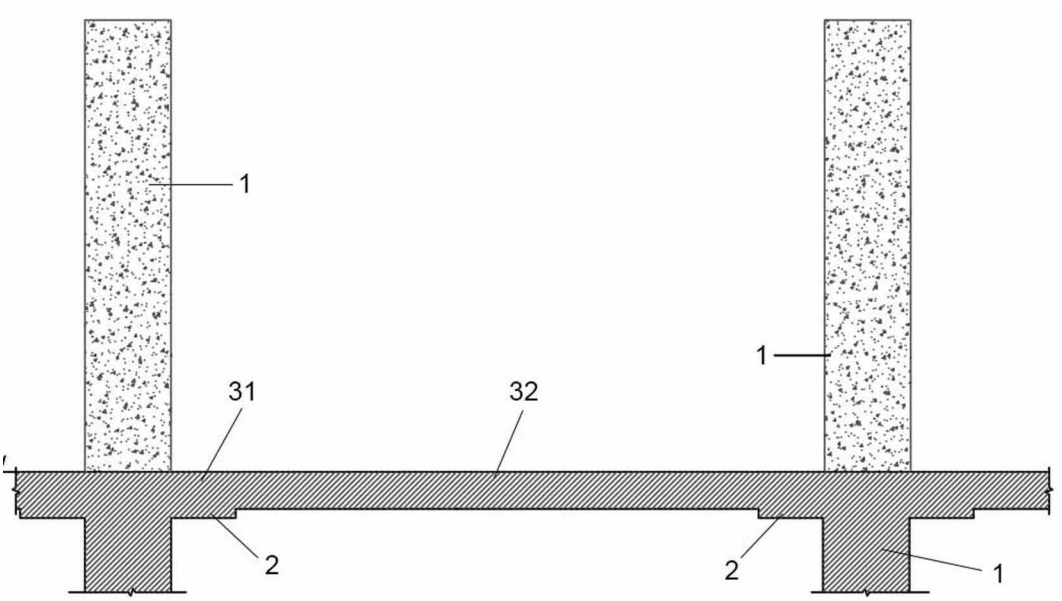

Fig. 15

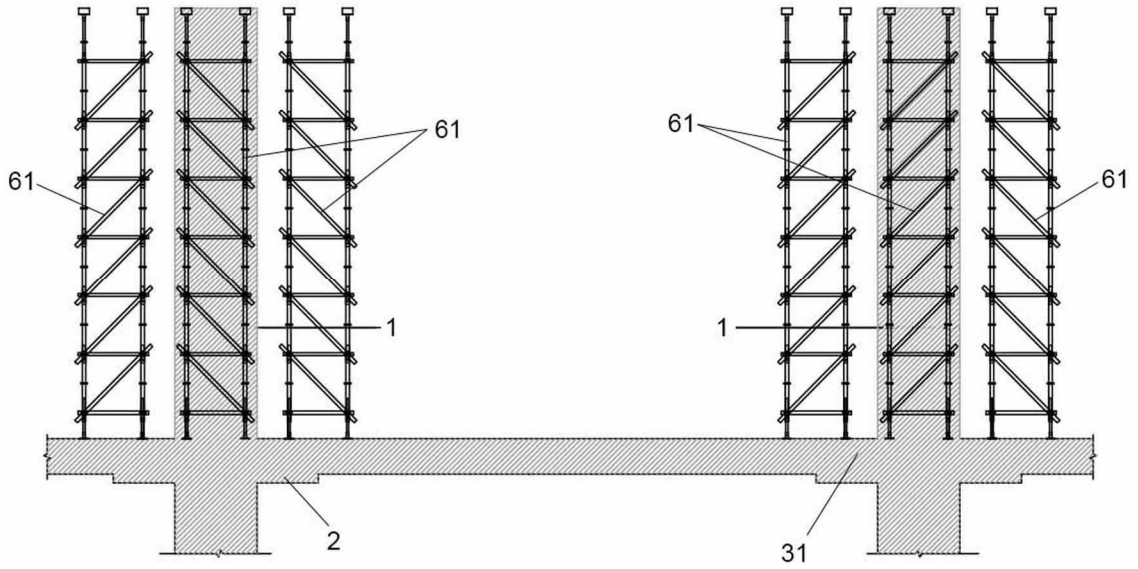

Fig. 16

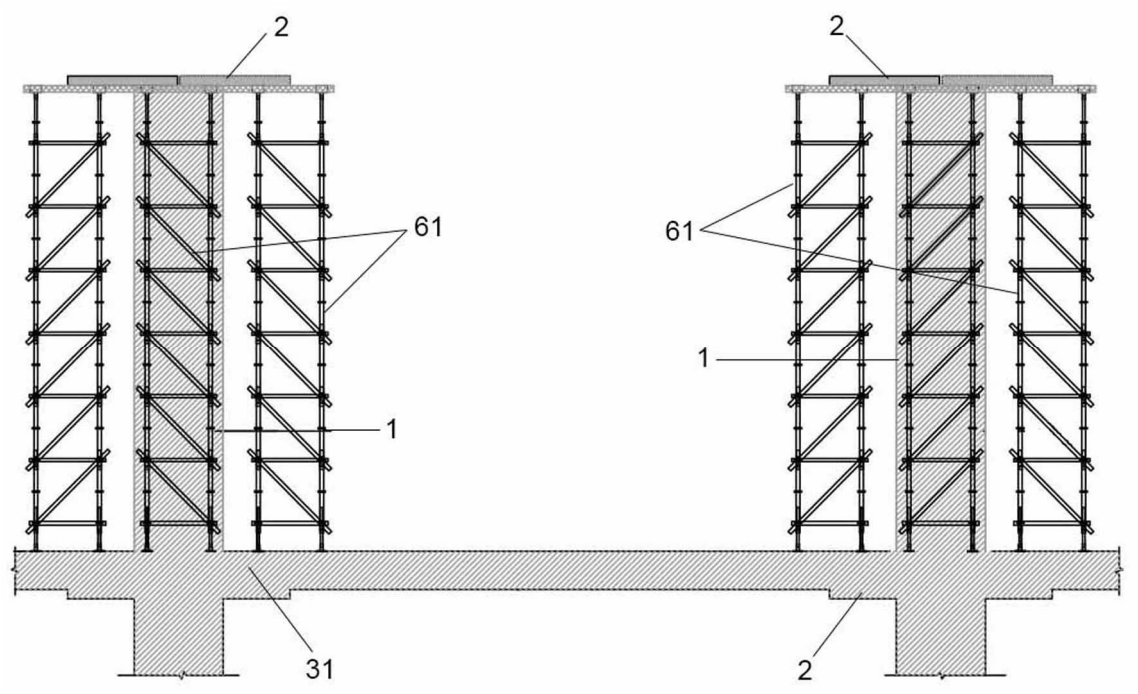

Fig. 17

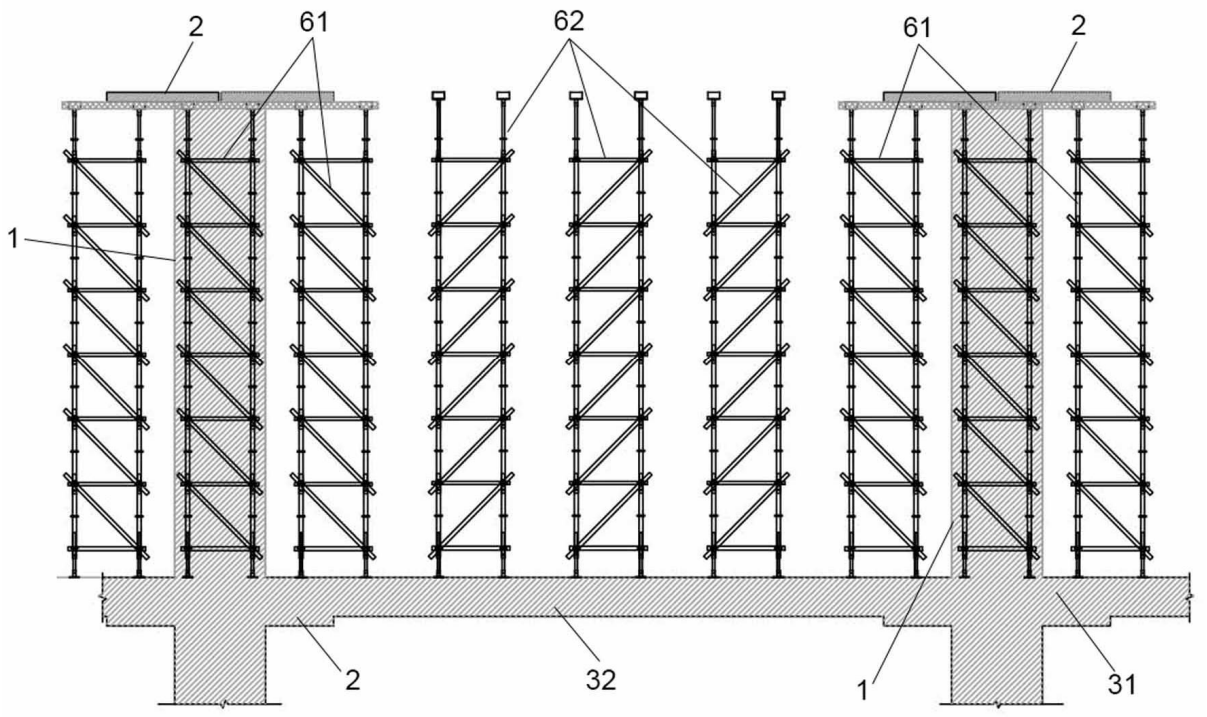

Fig. 18

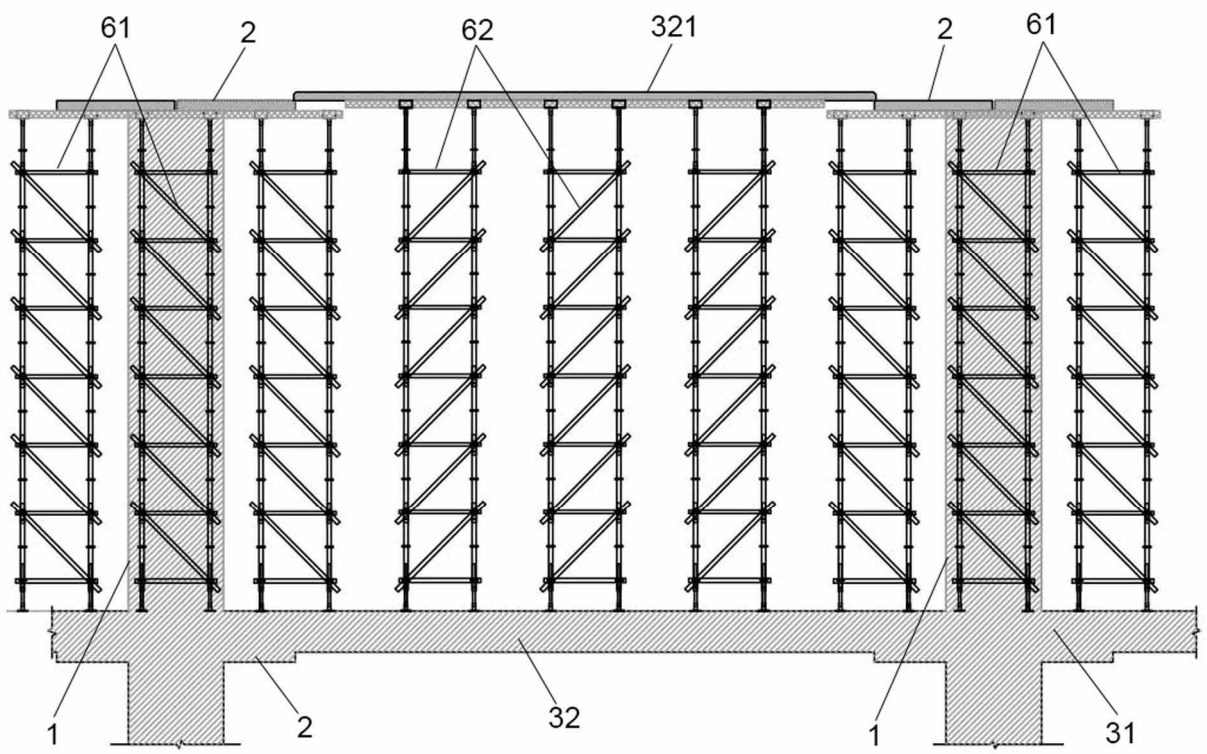

Fig. 19

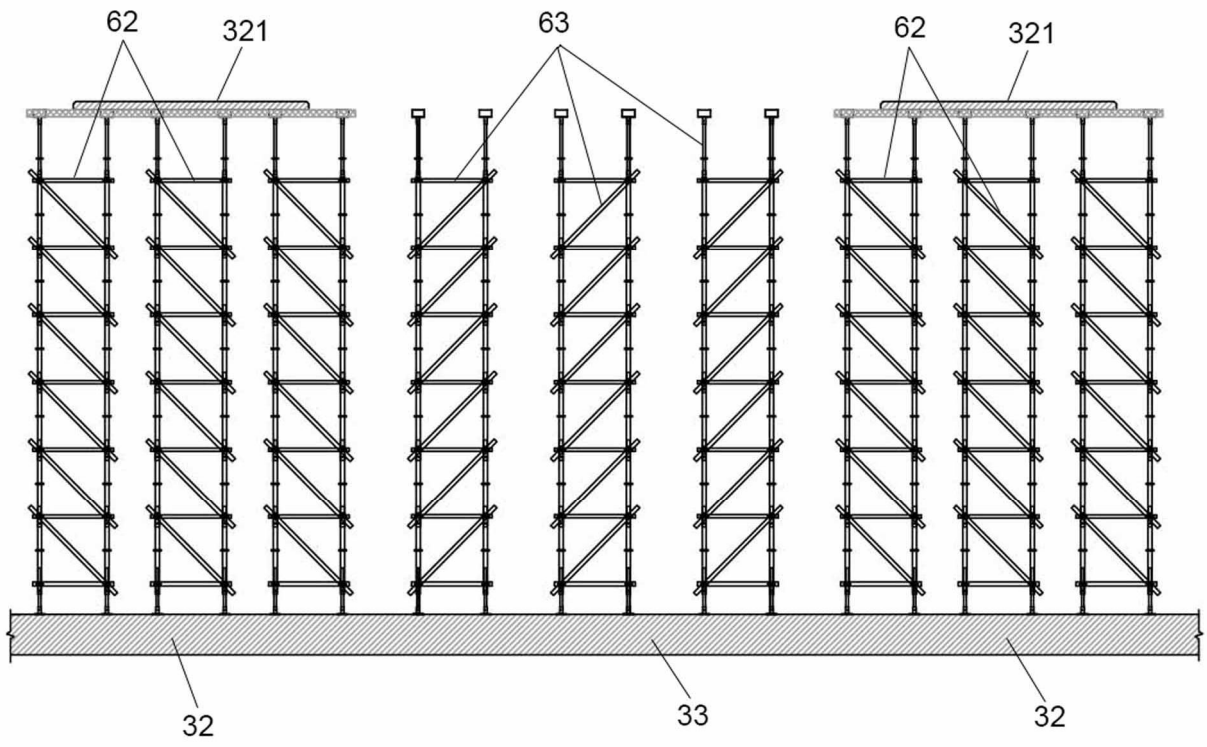

Fig. 20

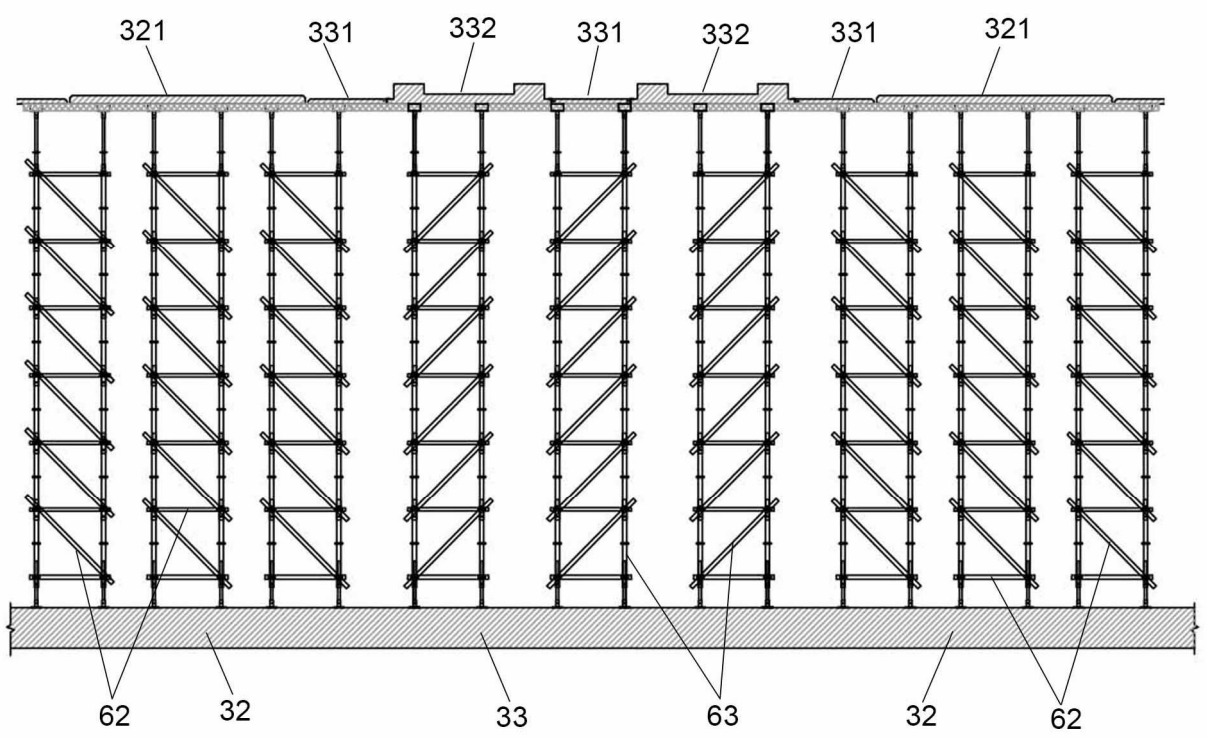
321
331
332
331
332
331
321
62
32
33
63
32
62

Fig. 21

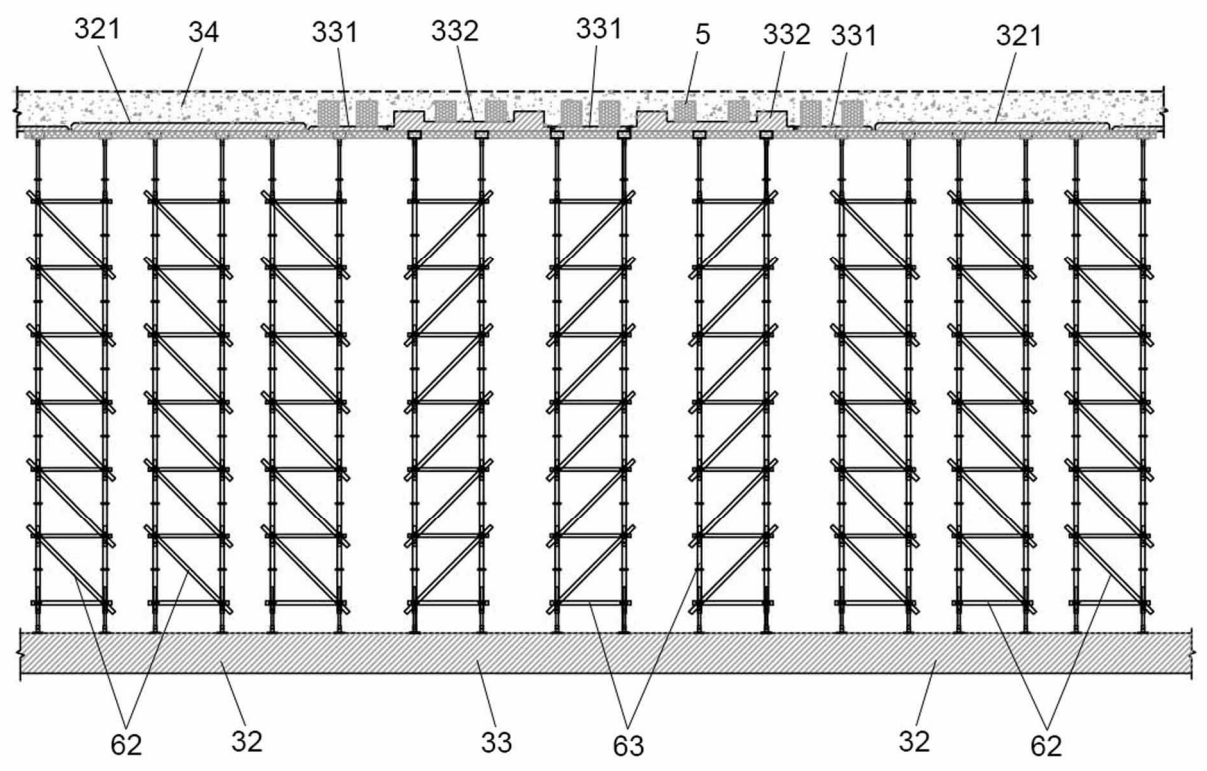
321
34
331
332
331
5
332
331
321
62
32
33
63
32
62

Fig. 22

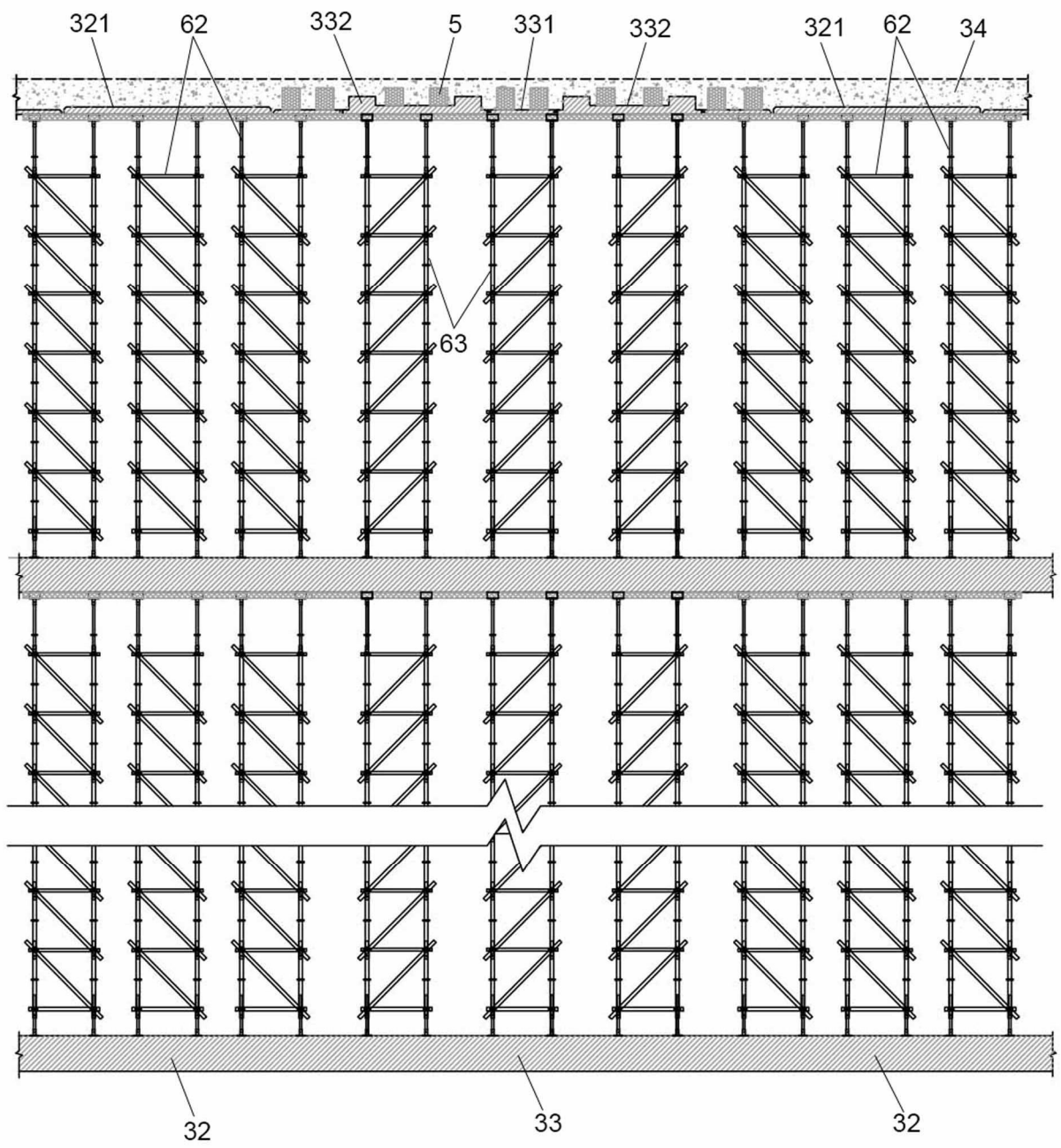

Fig. 23