Fig. 1

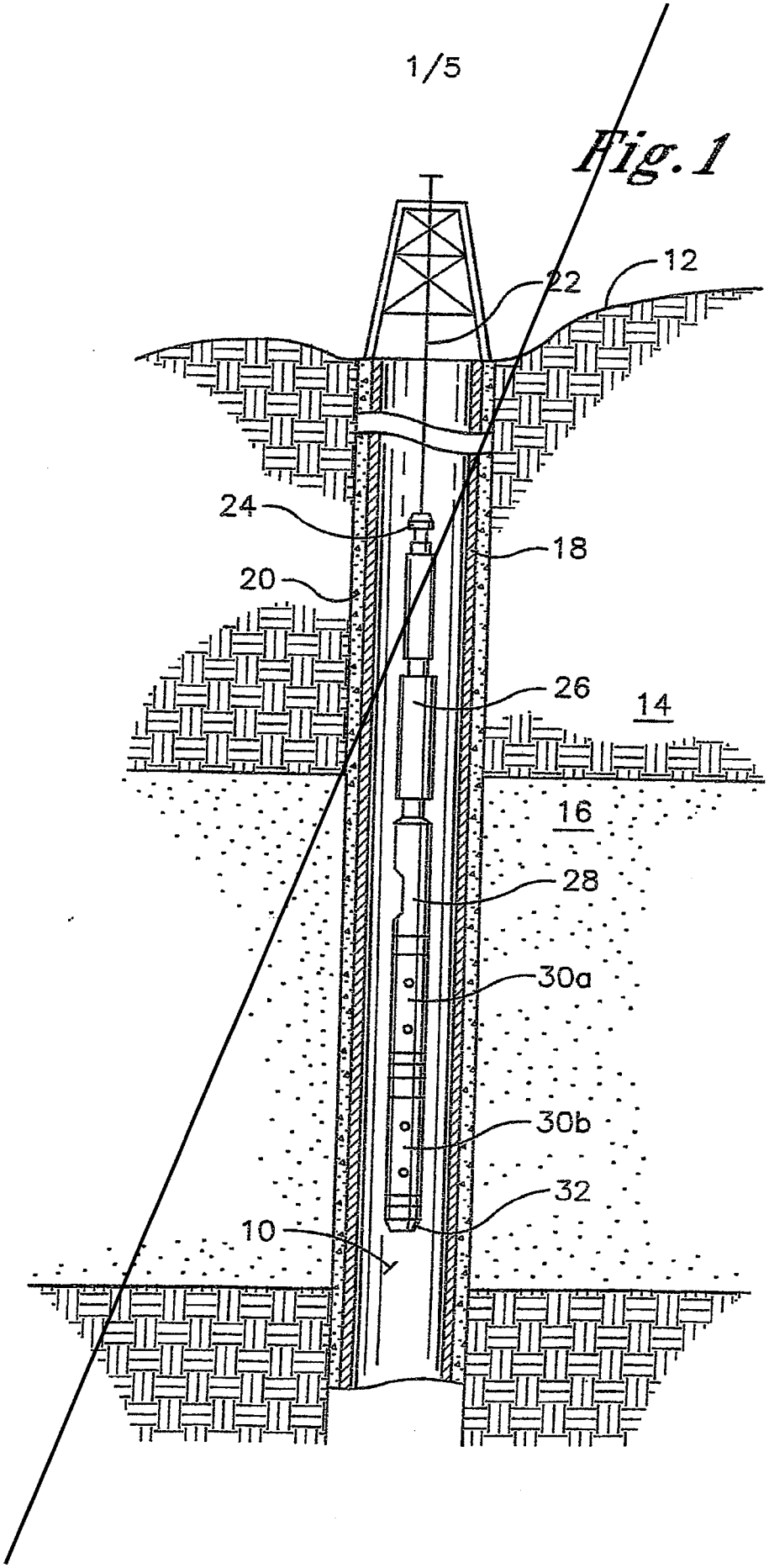

Fig. 2

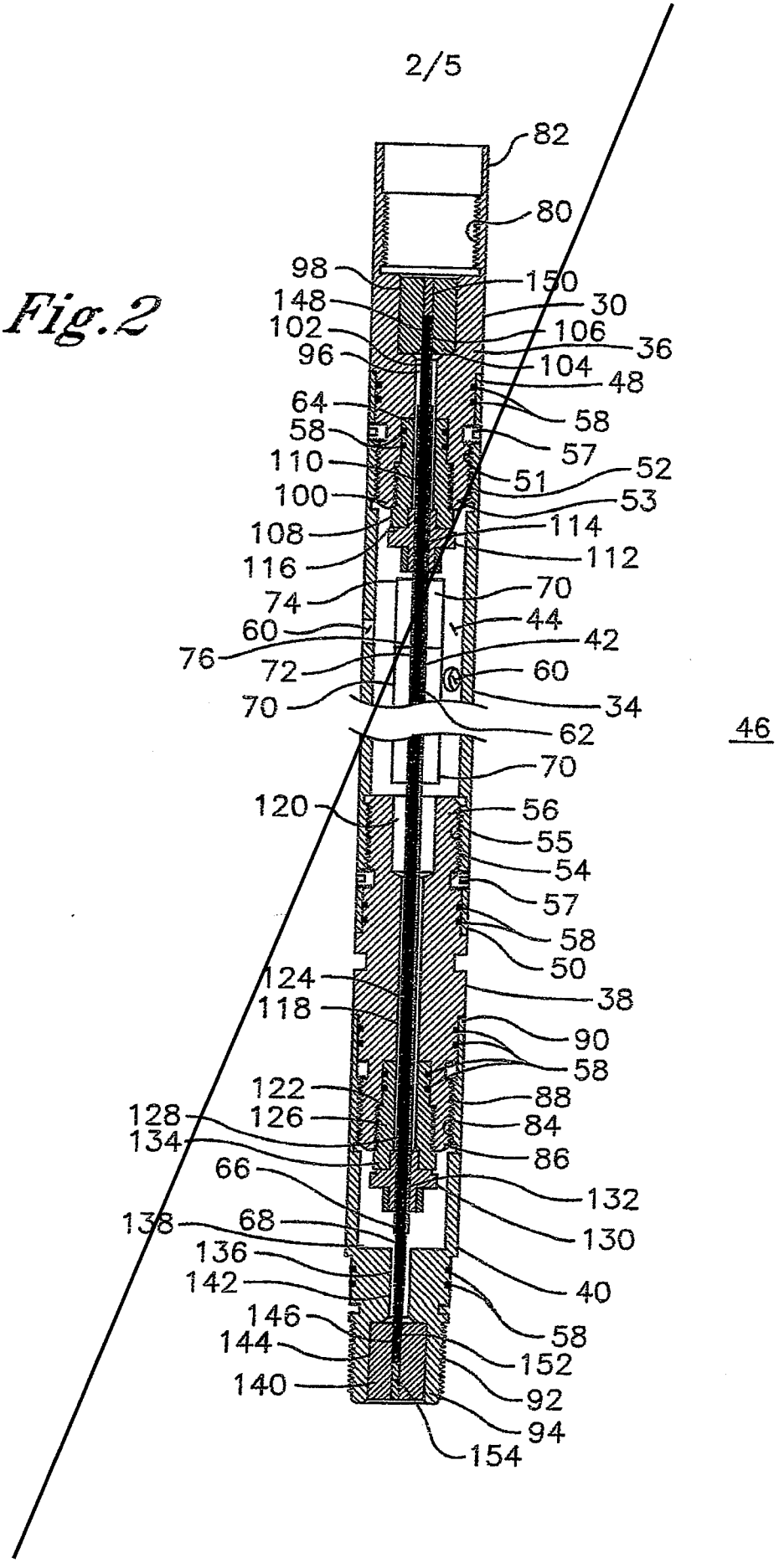
82
80
98
150
148
30
102
106
36
96
104
48
64
58
58
57
110
51
52
100
53
108
114
116
112
74
70
60
44
76
42
72
60
70
34
62
46
70
120
56
55
54
57
58
50
124
38
118
90
58
122
88
128
126
84
134
86
66
132
68
130
138
136
40
142
58
146
144
152
140
92
94
154

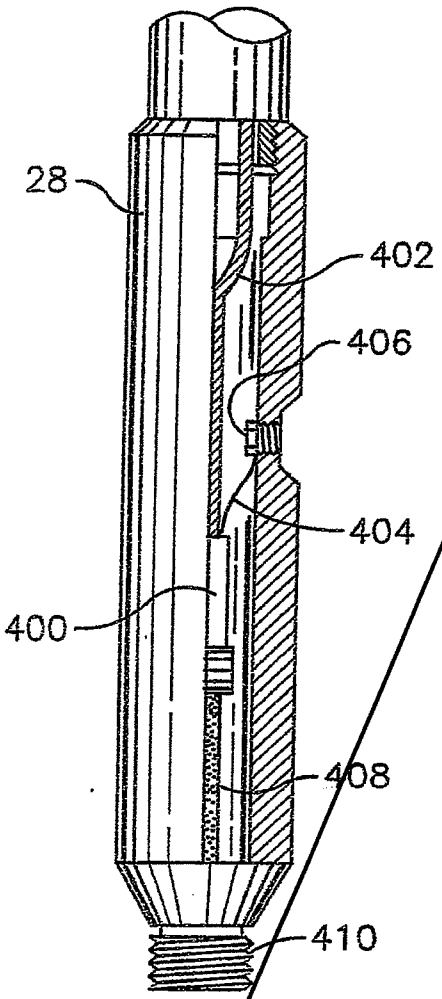

Fig. 4

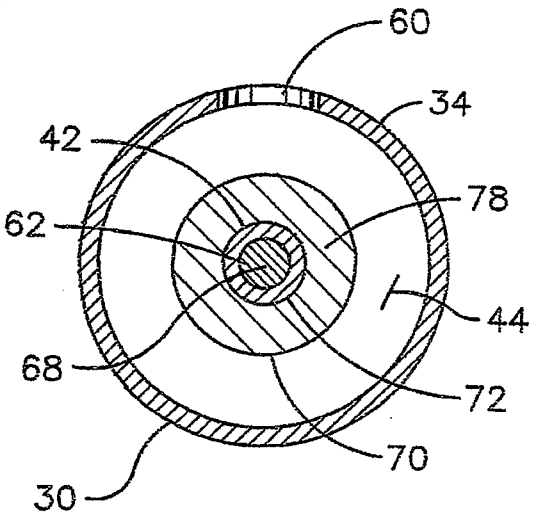

Fig. 3

Fig. 5

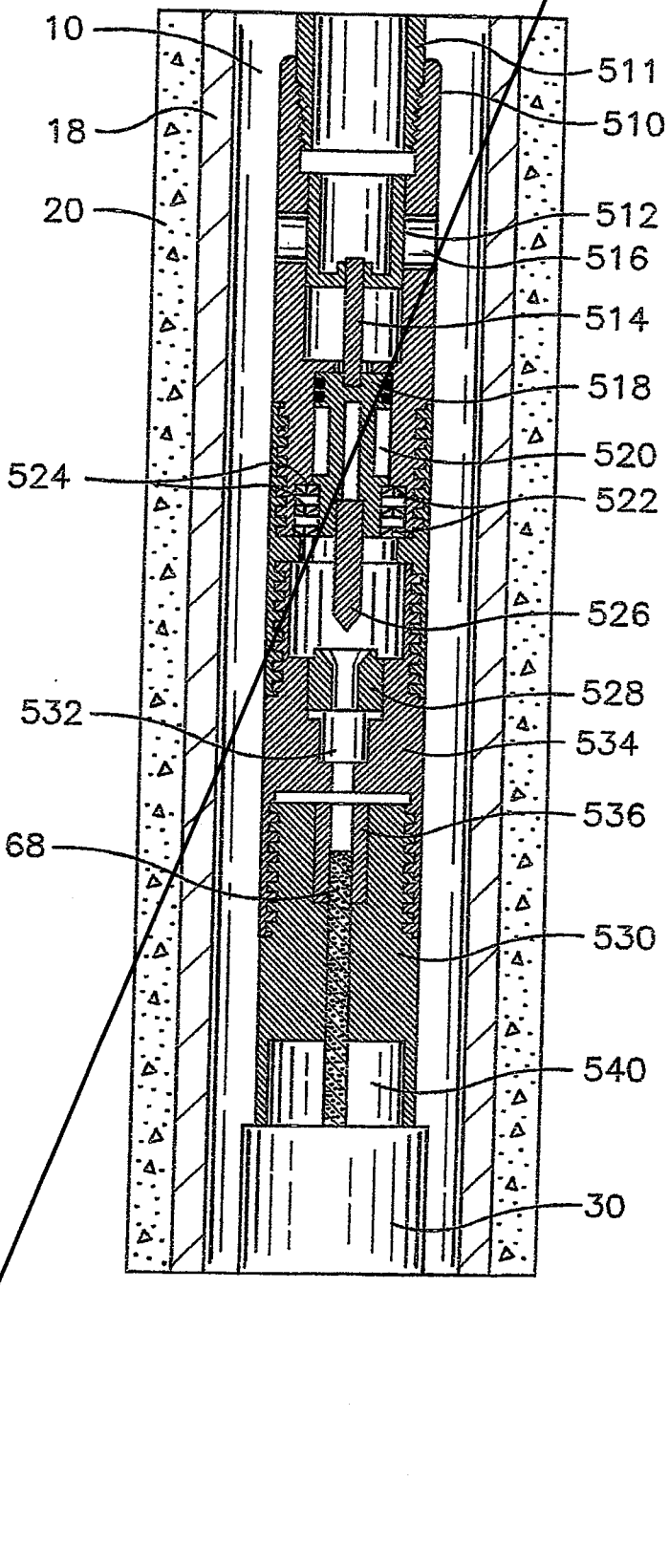
10
18
20
524
532
68
511
510
512
516
514
518
520
522
526
528
534
536
530
540
30

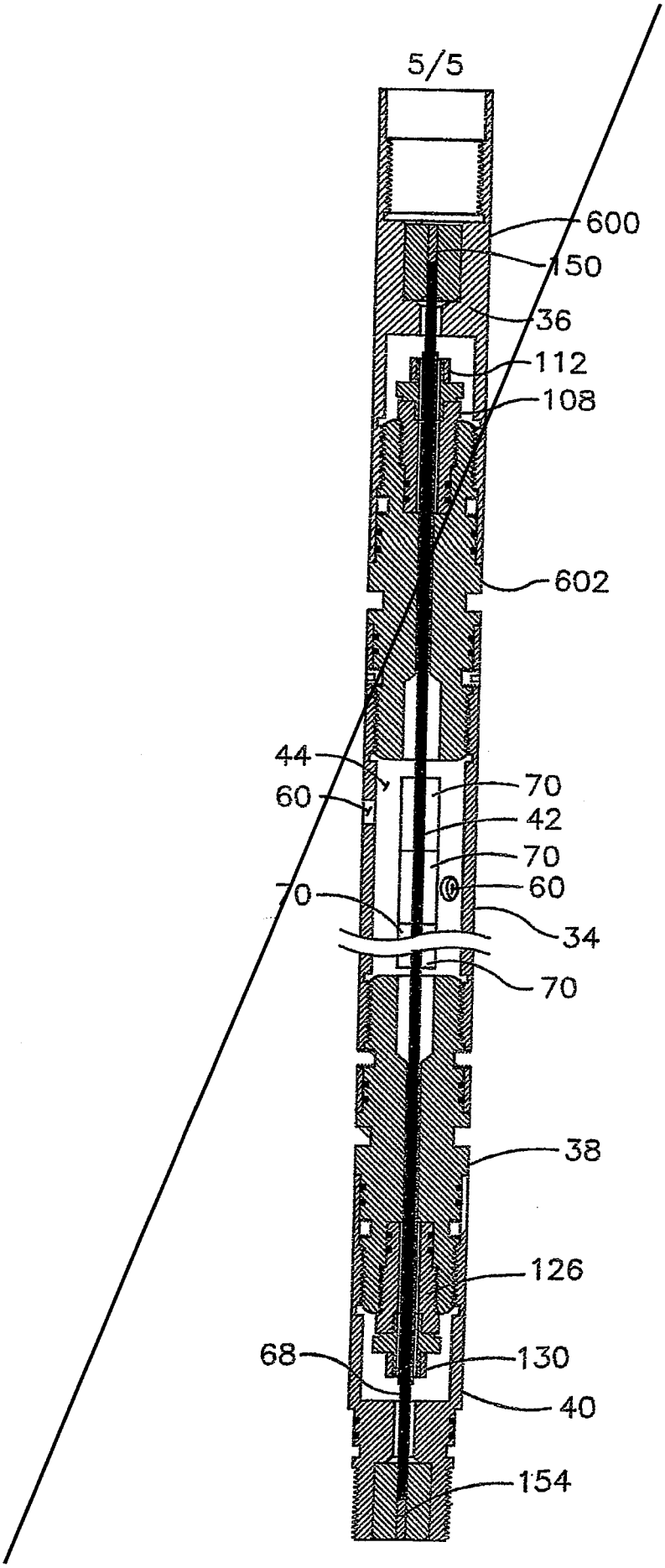
600
150
36
112
108
602
46
44
60
70
42
70
60
70
34
70
38
126
68
130
40
154

Fig. 6

Fig. 1

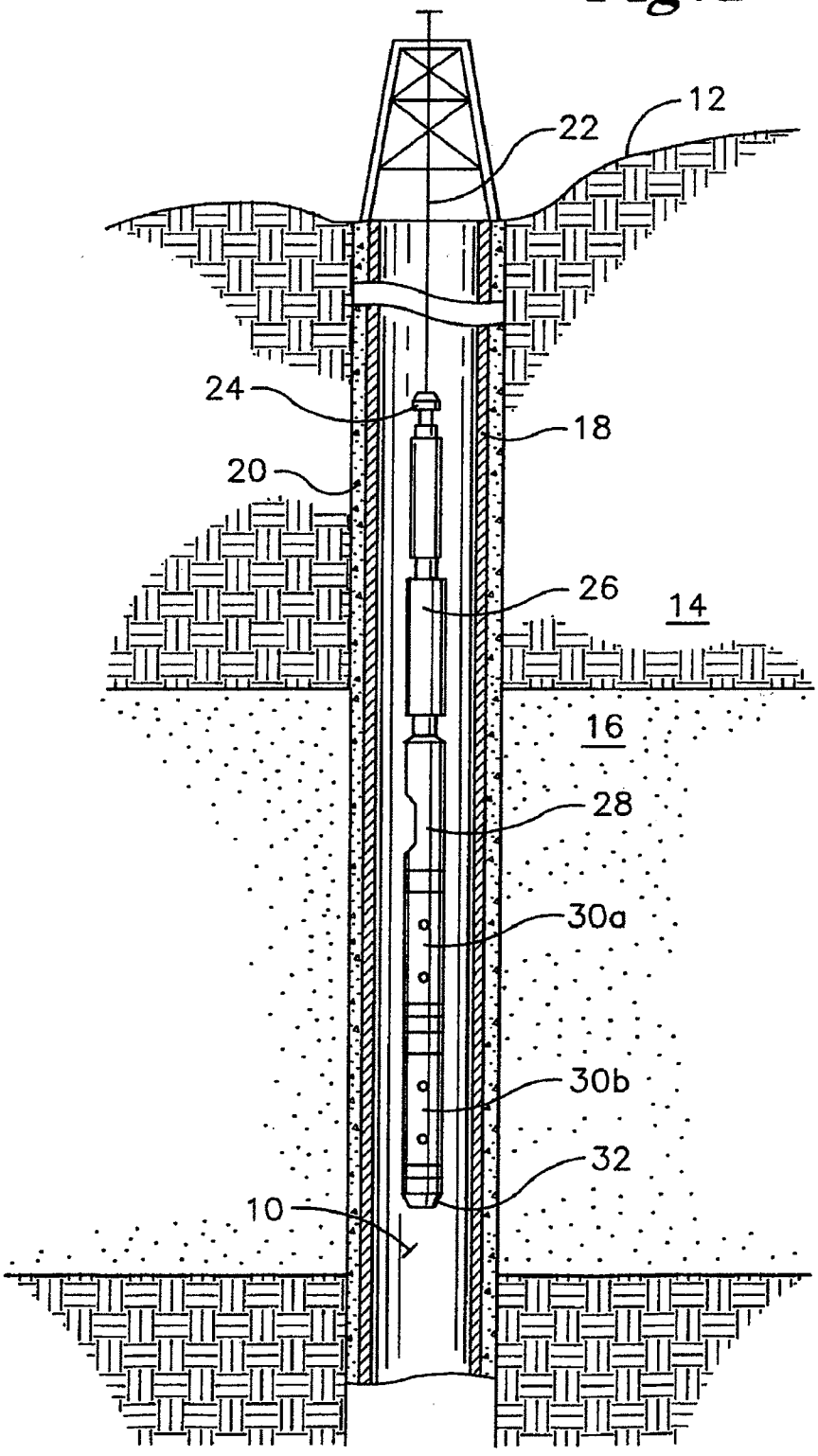

Fig. 2

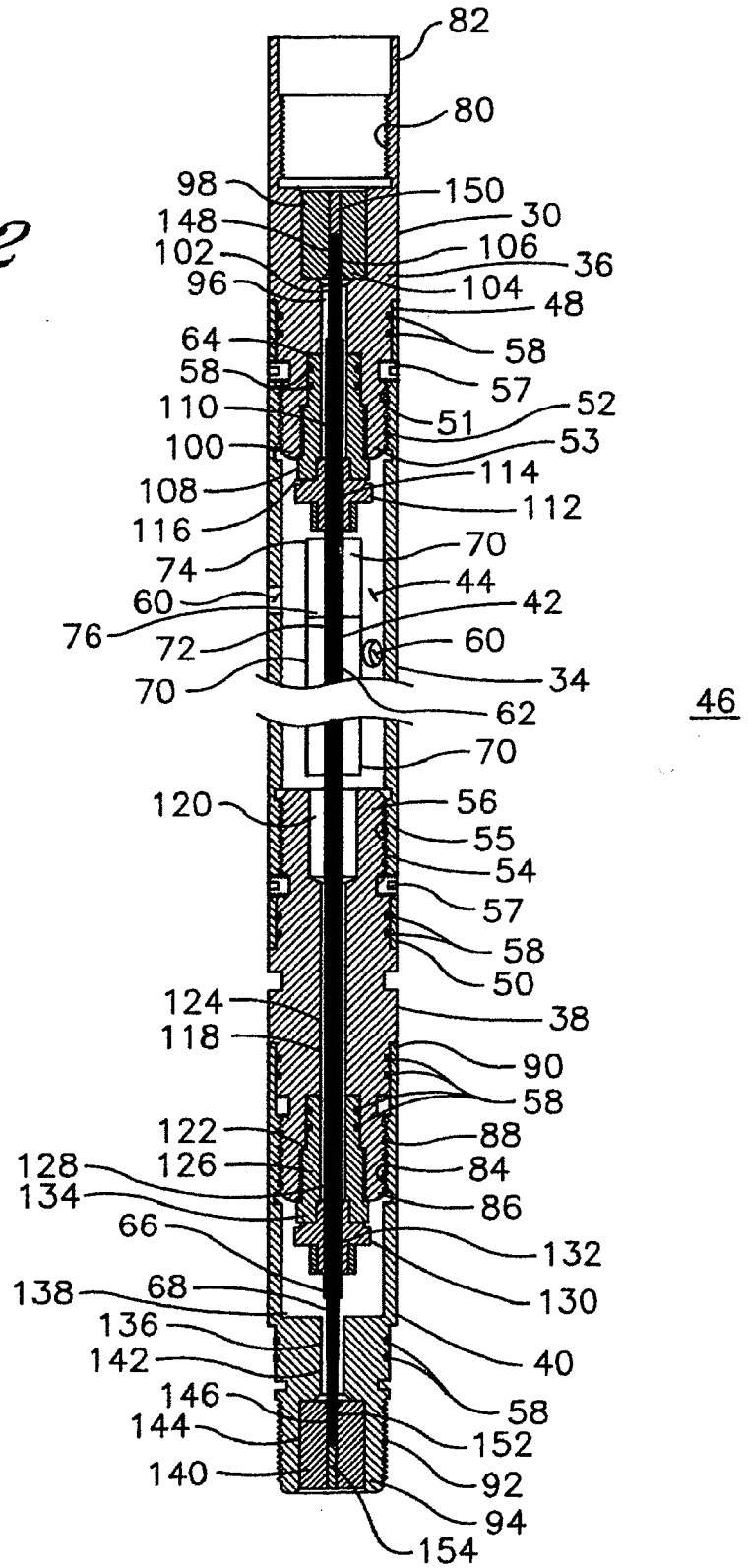
82
80
98
150
148
30
102
106
36
96
104
48
64
58
58
57
110
51
52
100
53
114
108
112
116
70
74
44
60
42
76
72
60
70
34
62
46
70
120
56
55
54
57
58
50
124
38
118
90
58
122
88
128
126
84
134
86
66
132
130
138
68
136
40
142
58
146
152
144
92
140
94
154

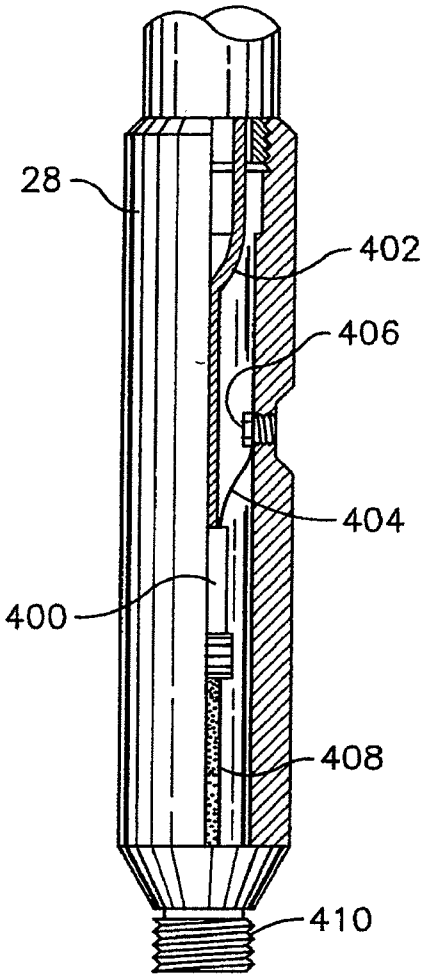

Fig. 4

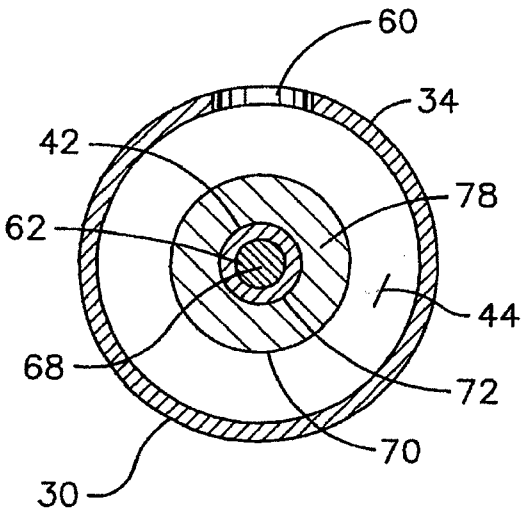

Fig. 3

Fig. 5

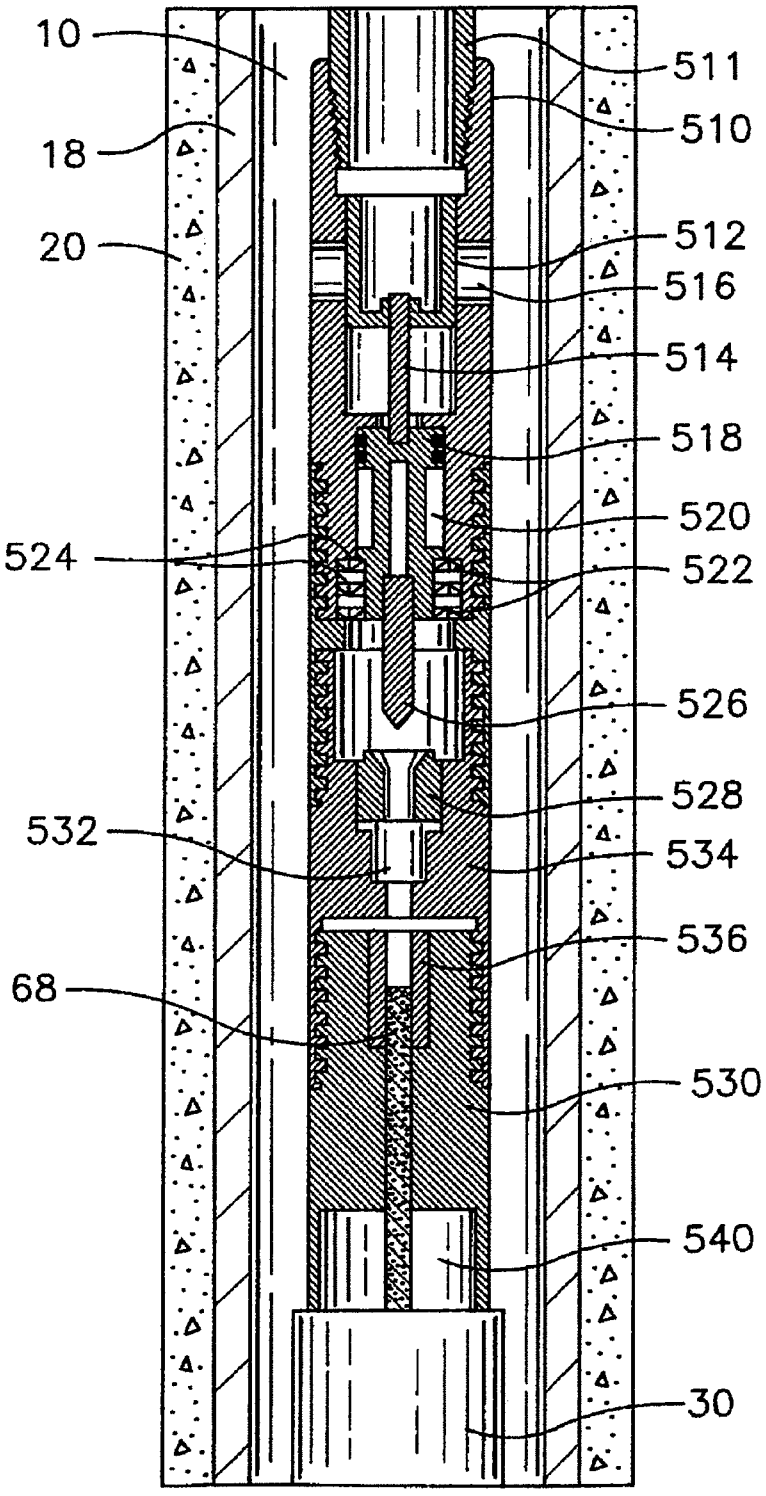
10
18
20
524
532
68
511
510
512
516
514
518
520
522
526
528
534
536
530
540
30

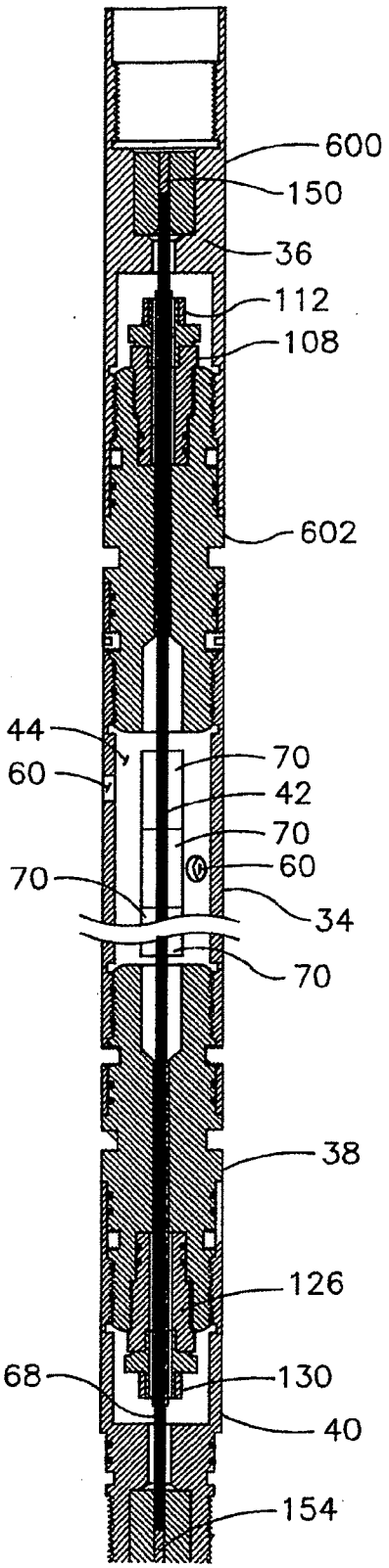
600
150
36
112
108
602
46
44
60
70
42
70
60
70
34
70
38
126
68
130
40
154

Fig. 6