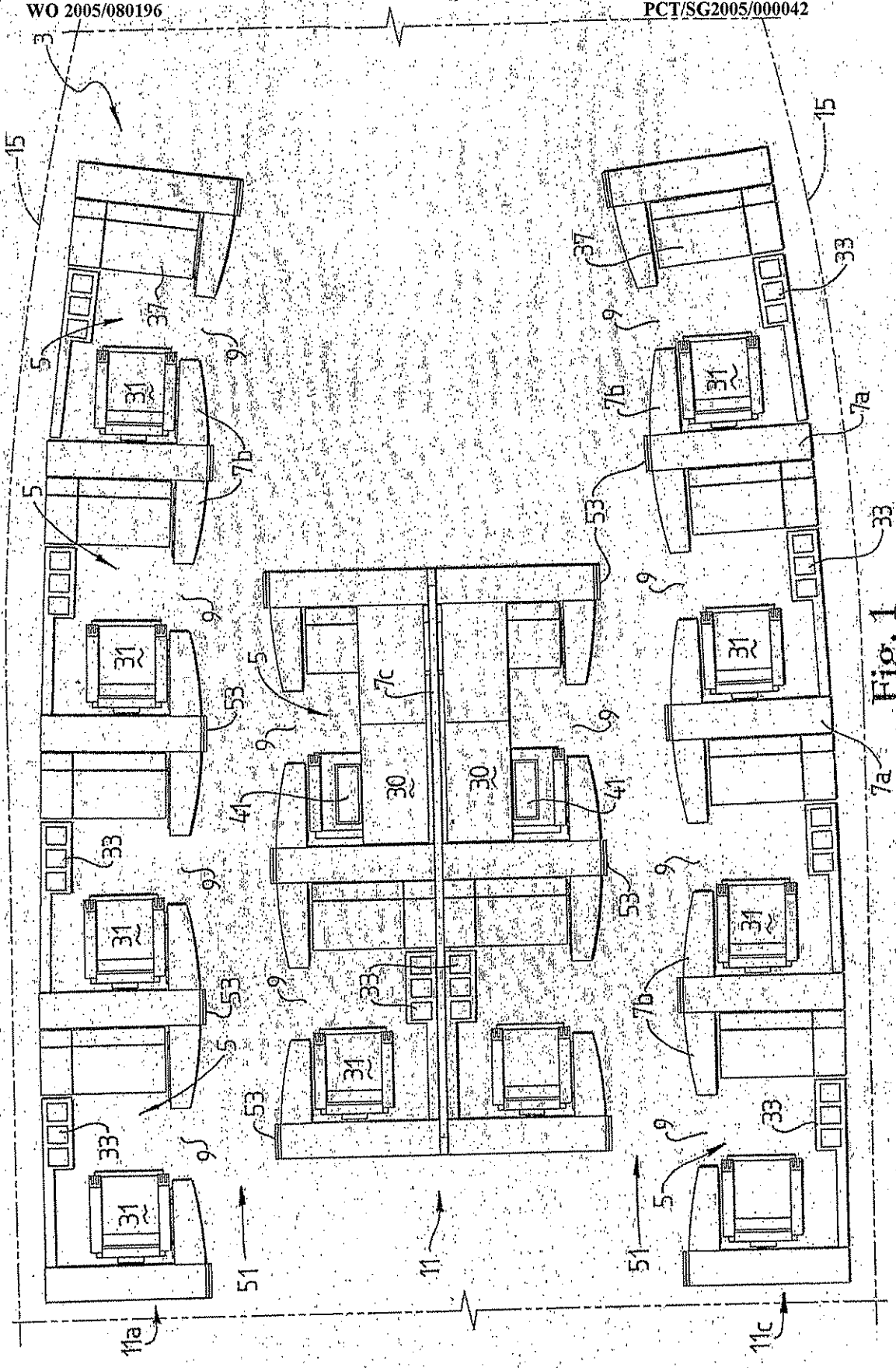

Fig. 1

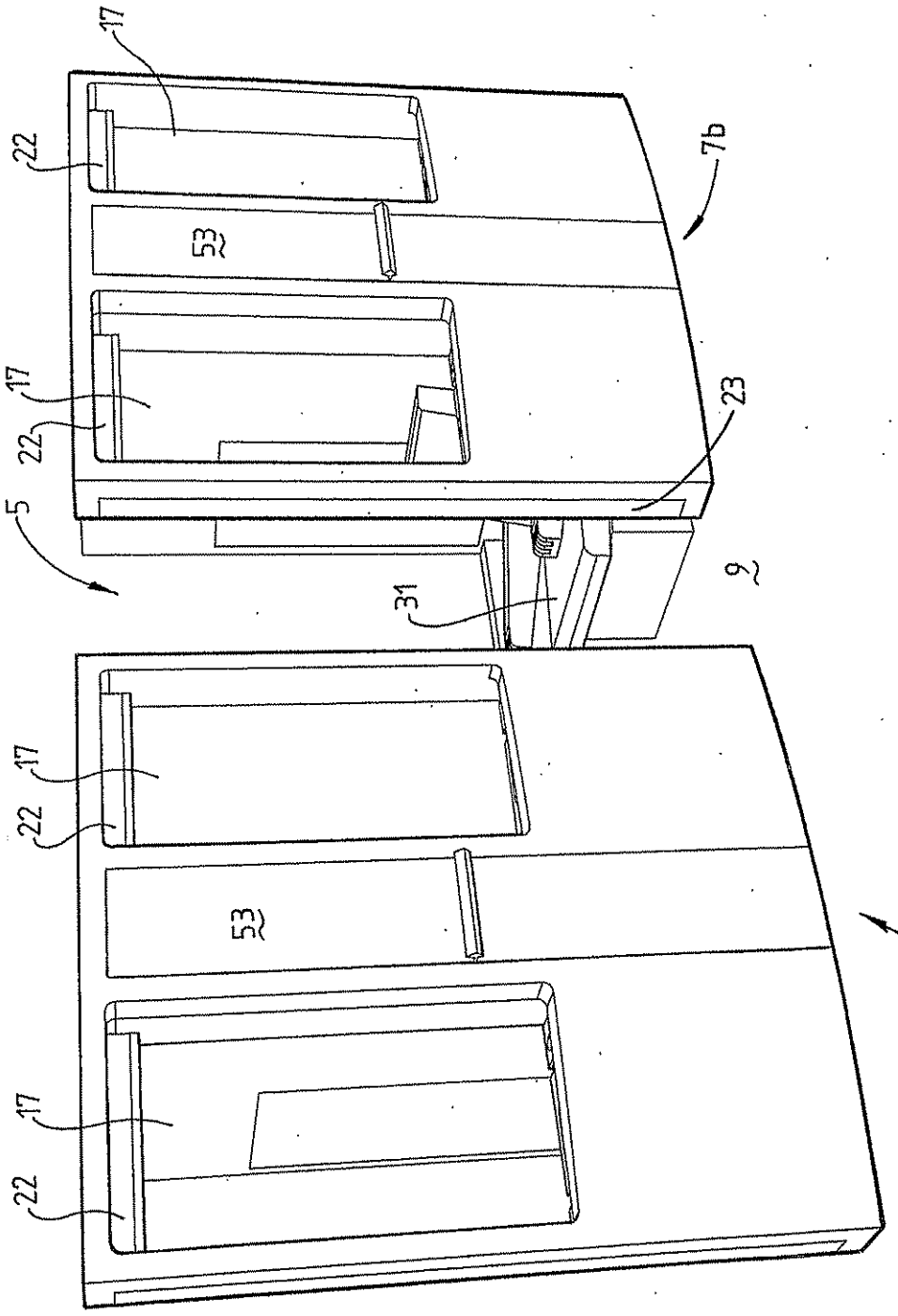

Fig. 2

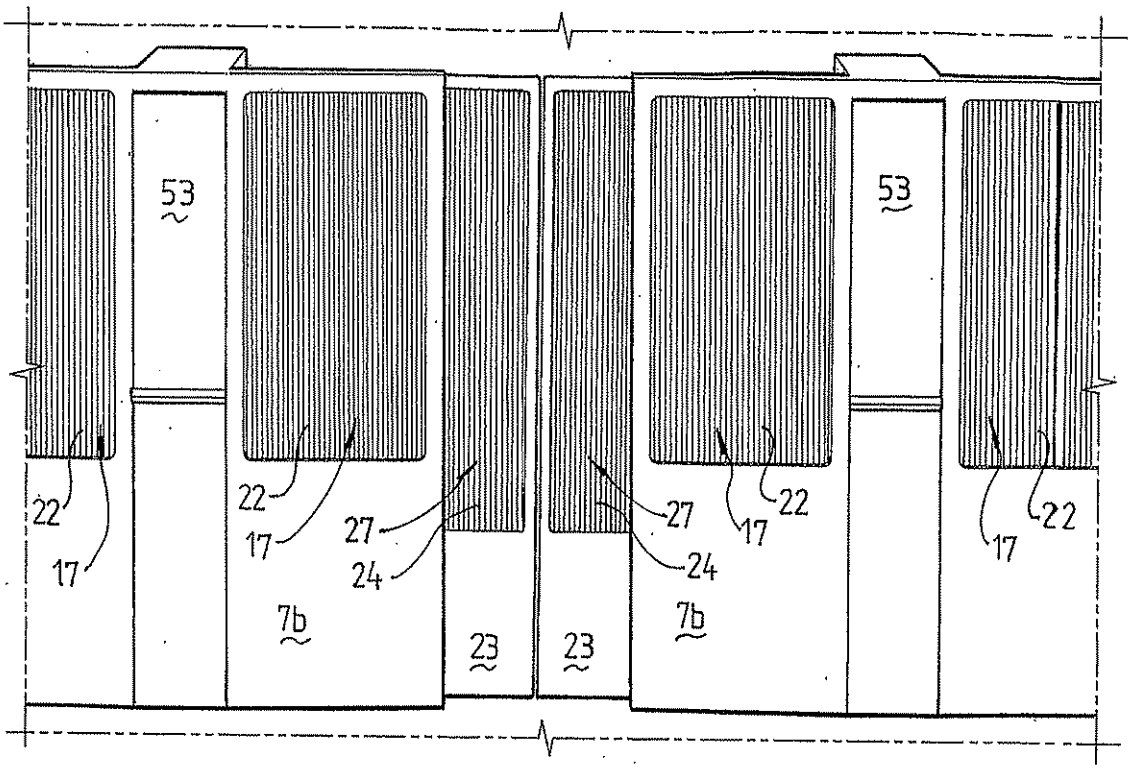
53
53
22
17
22
17
27
24
27
24
22
17
22
17
7b
7b
23
23

Fig. 3

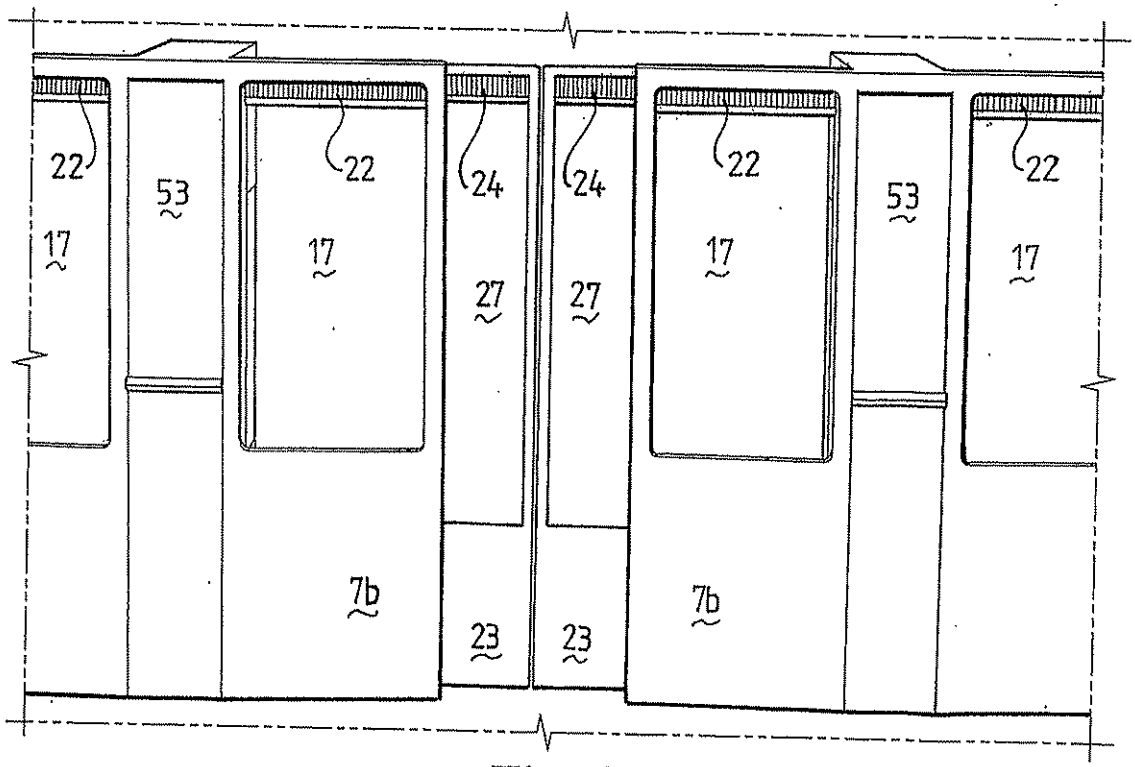
22
17
53
22
17
24
27
24
27
22
17
53
22
17
7b
7b
23
23

Fig. 4

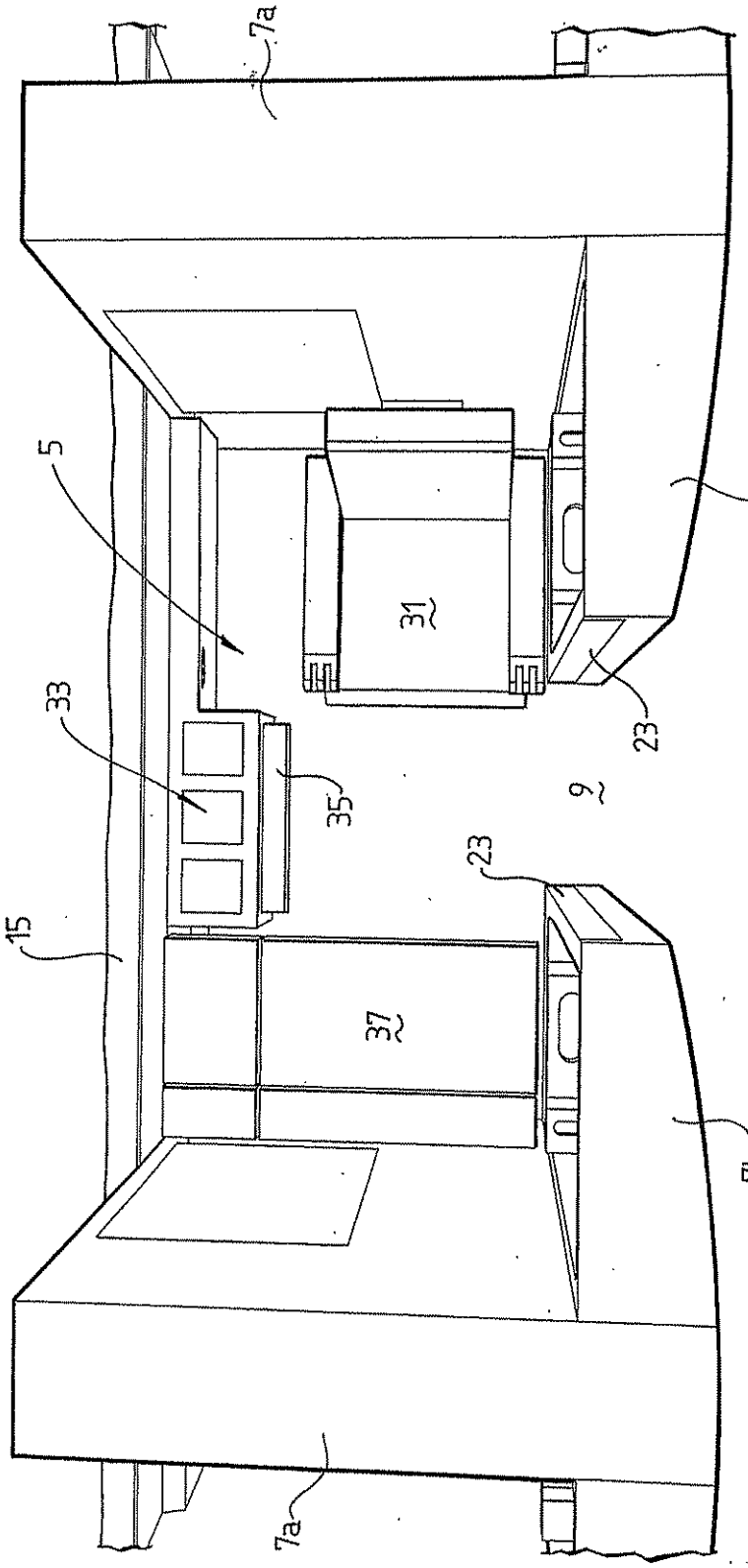

Fig. 5

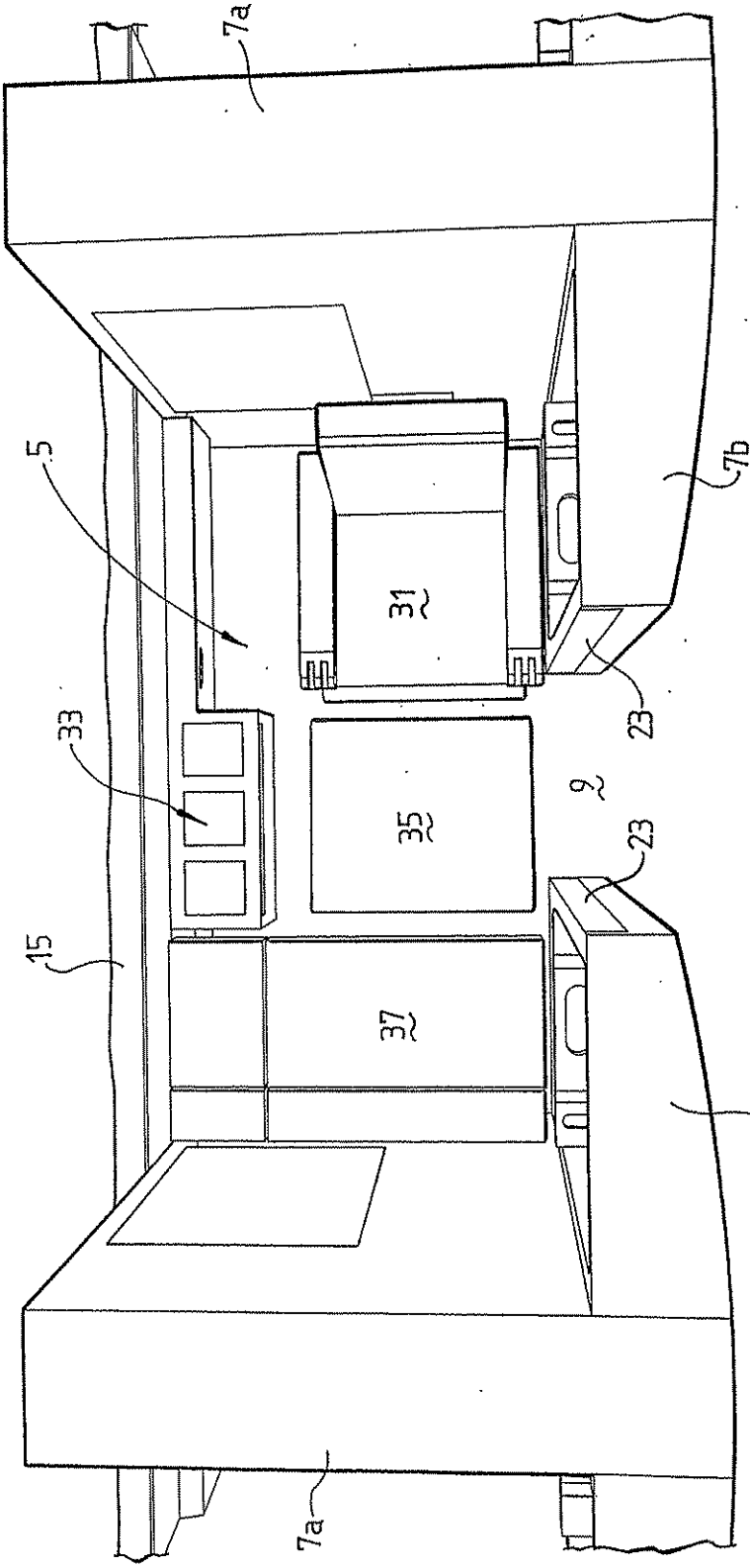

Fig. 6

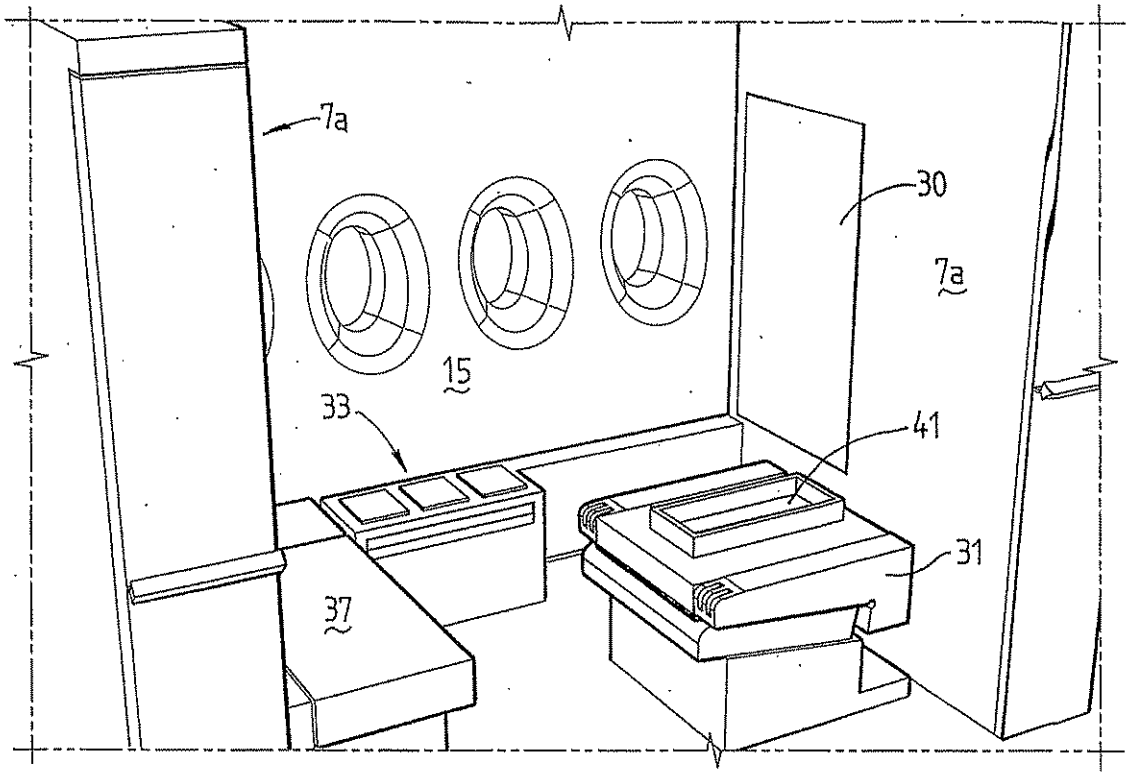

Fig. 7

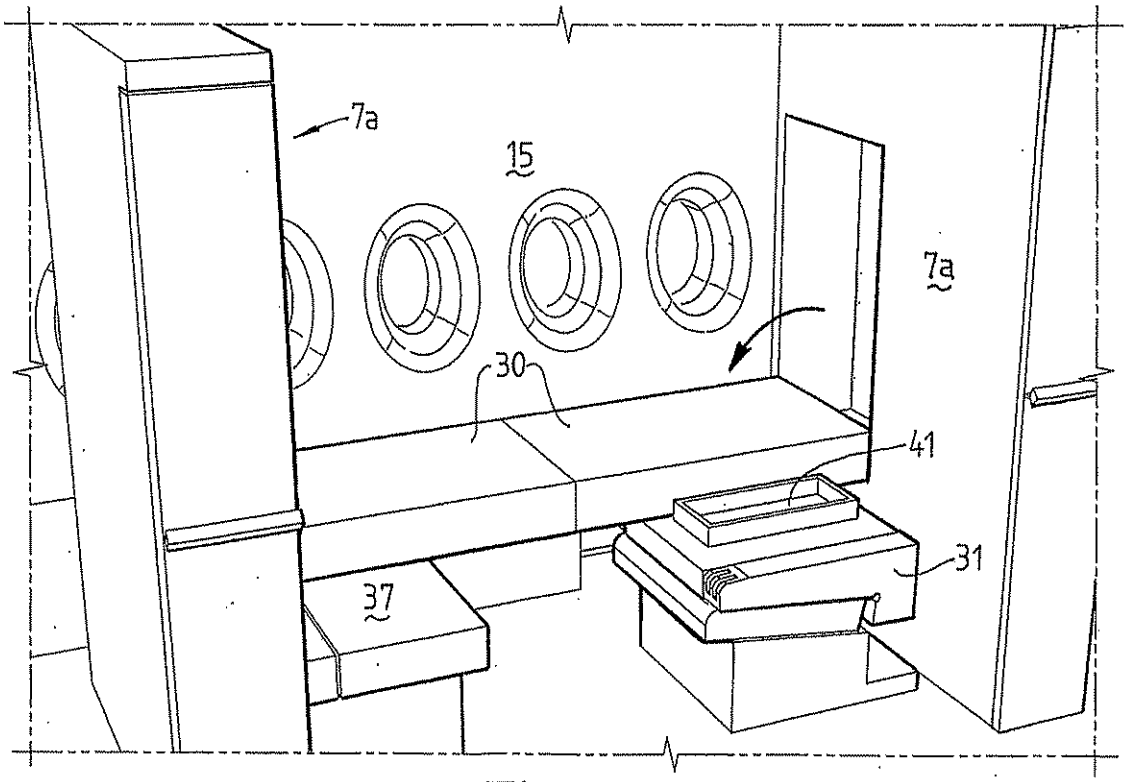

Fig. 8

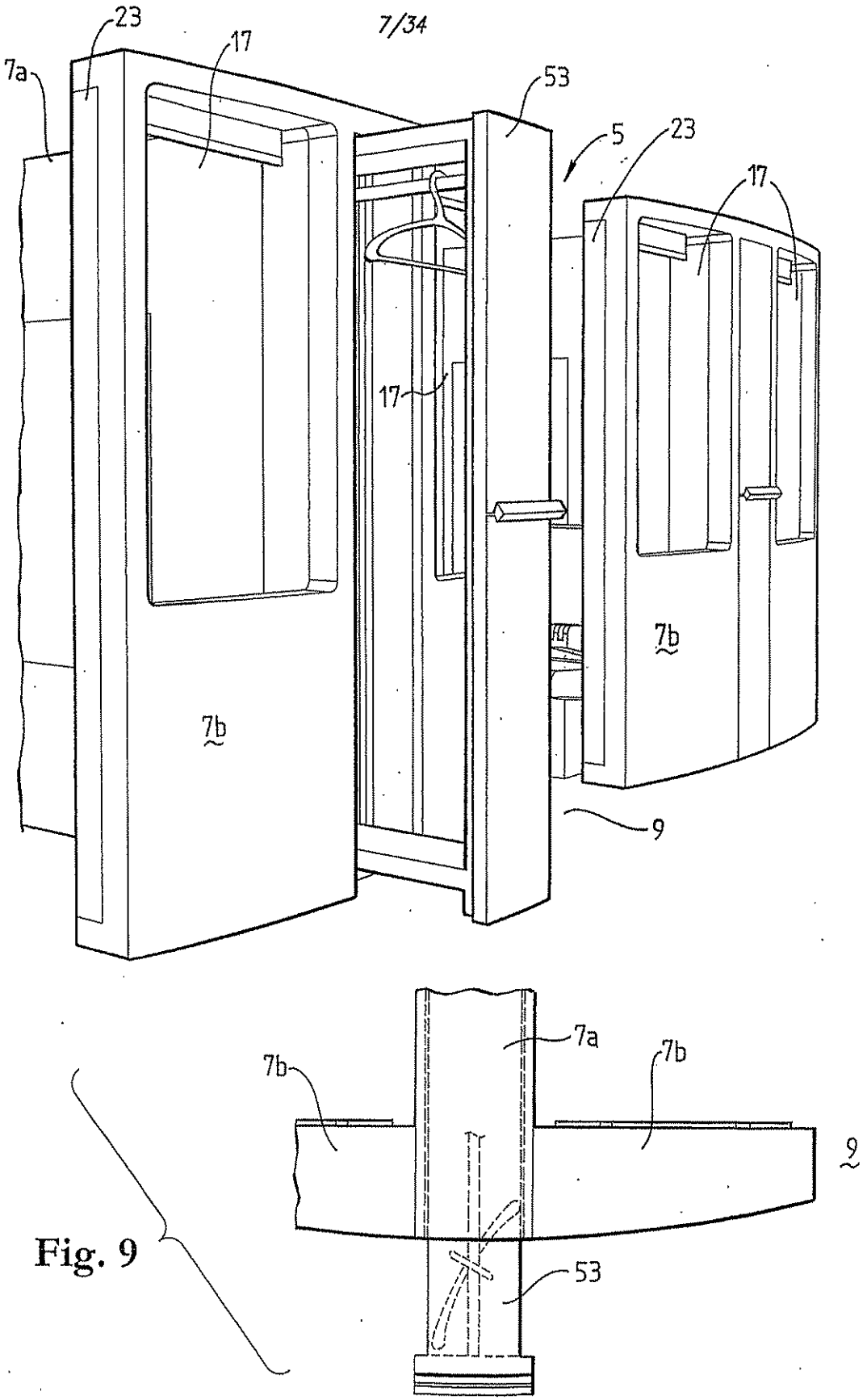

Fig. 9

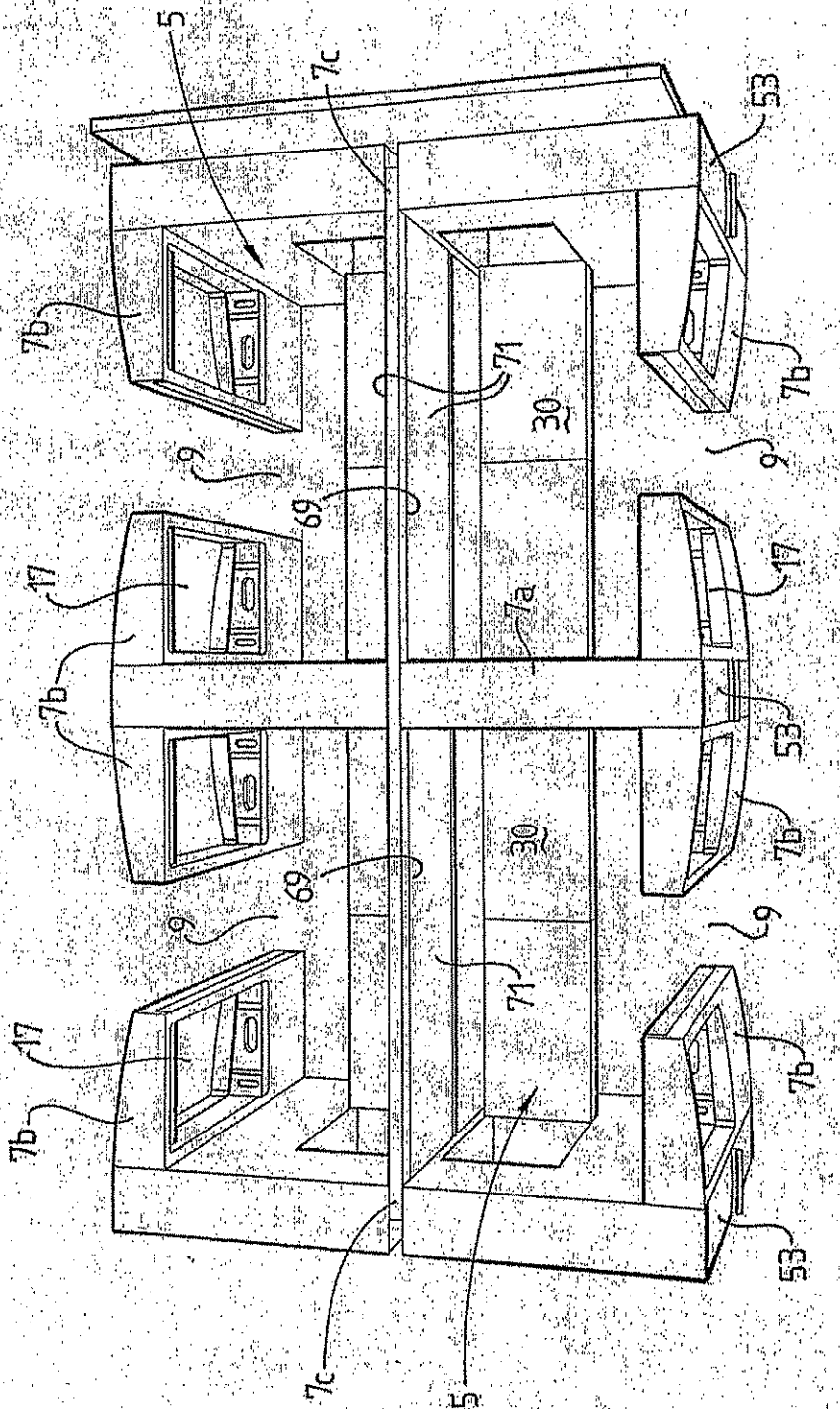

Fig. 10

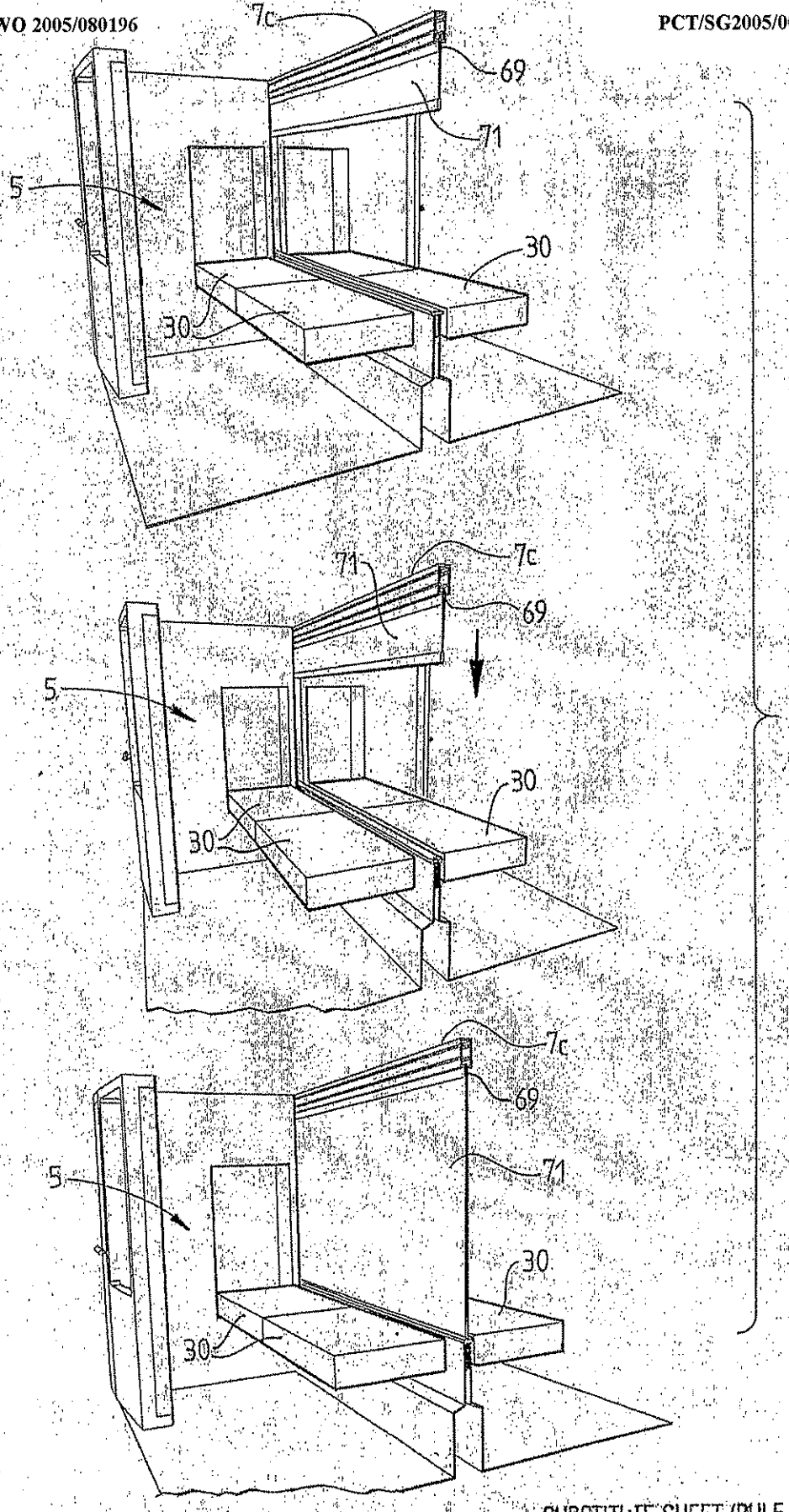

Fig. 11

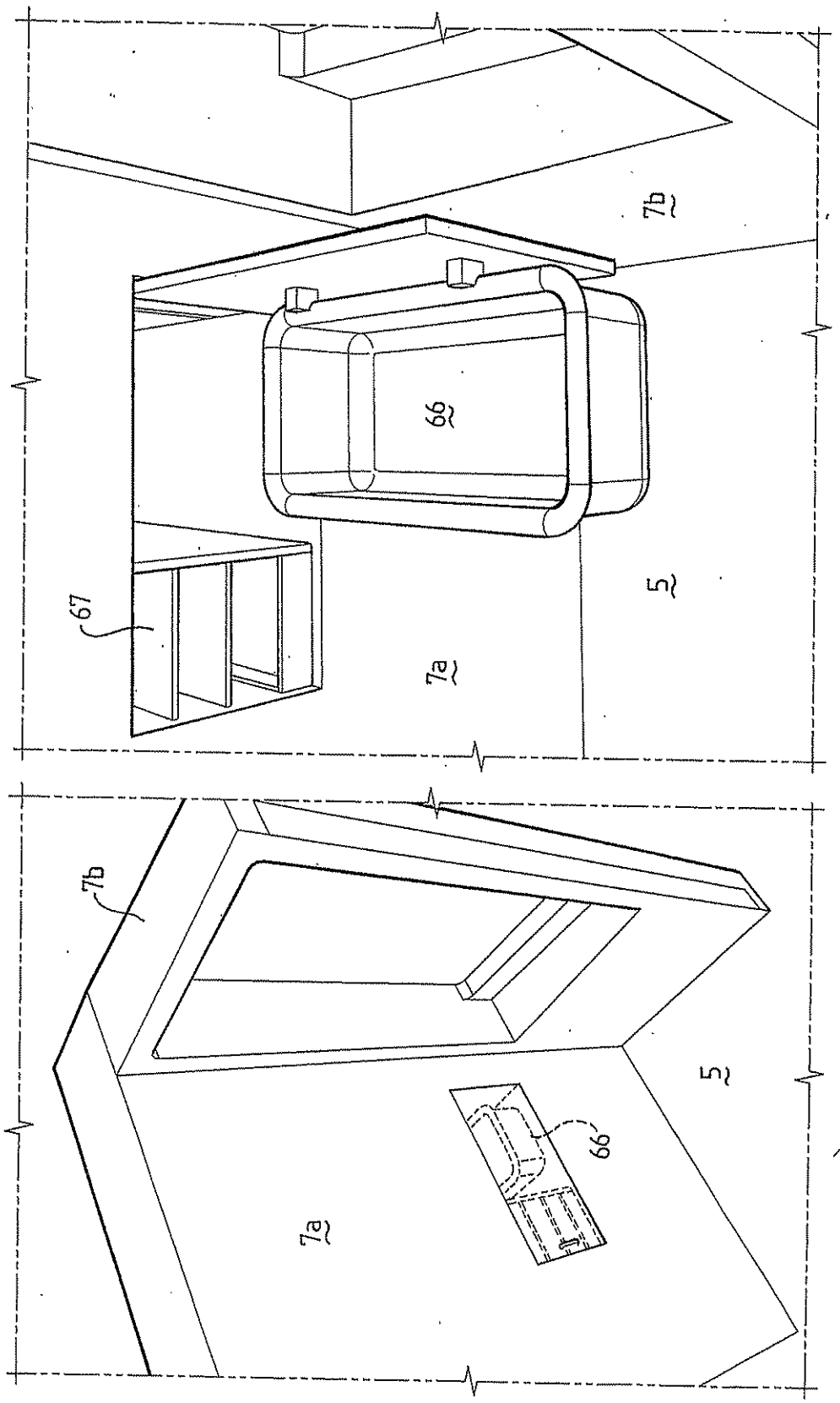

Fig. 12

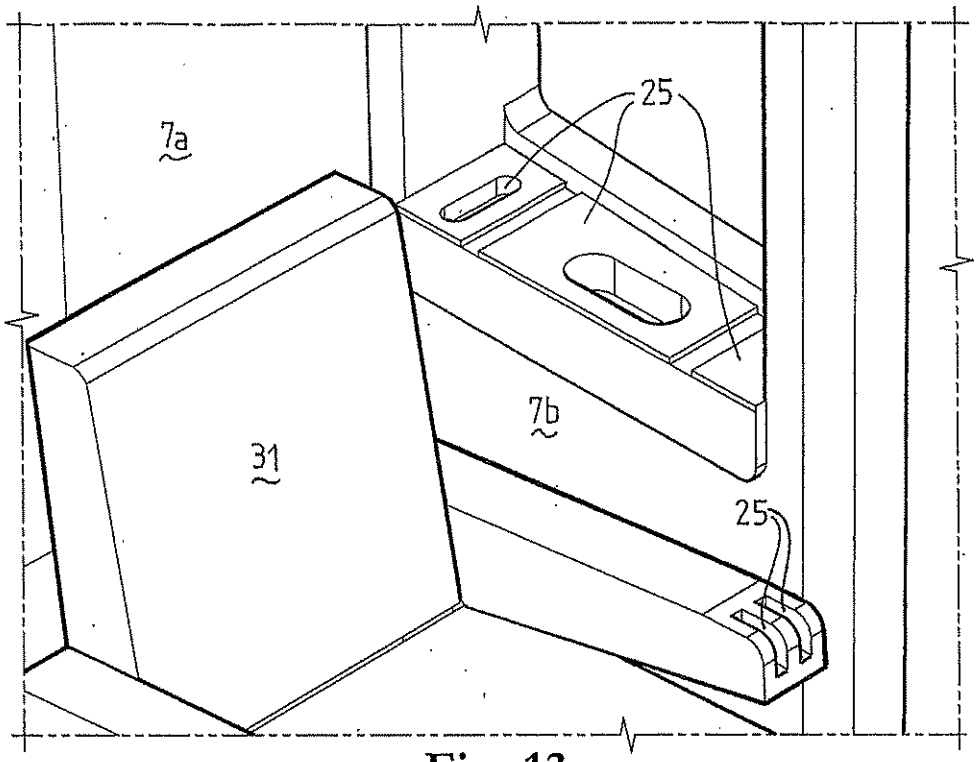

Fig. 13

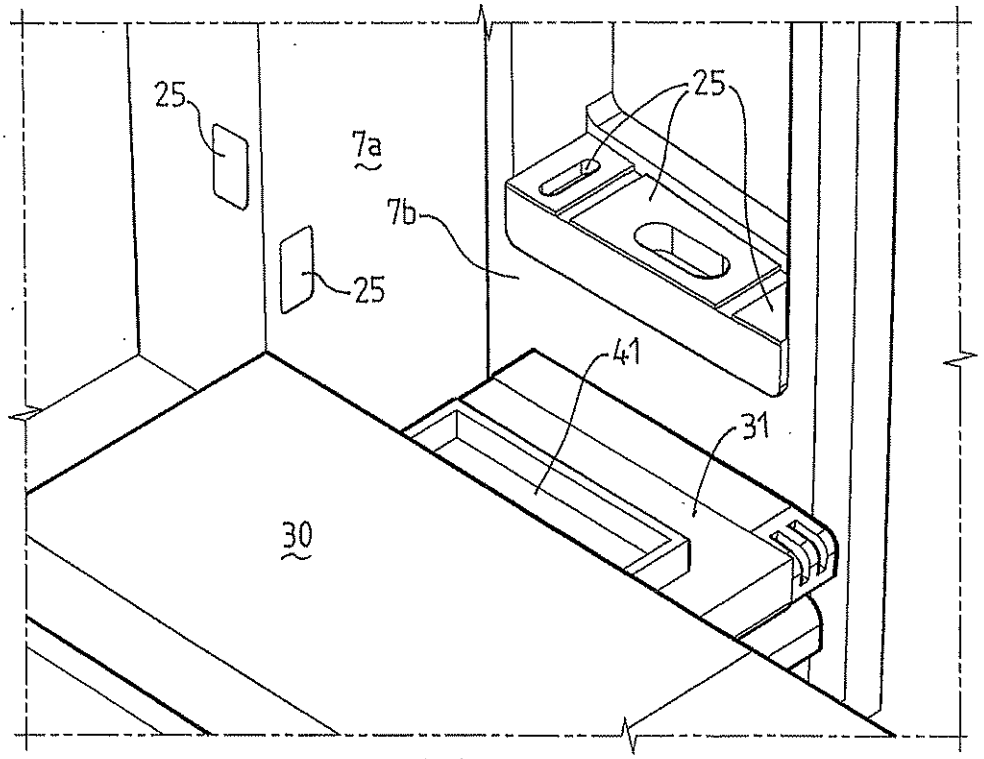

Fig. 14

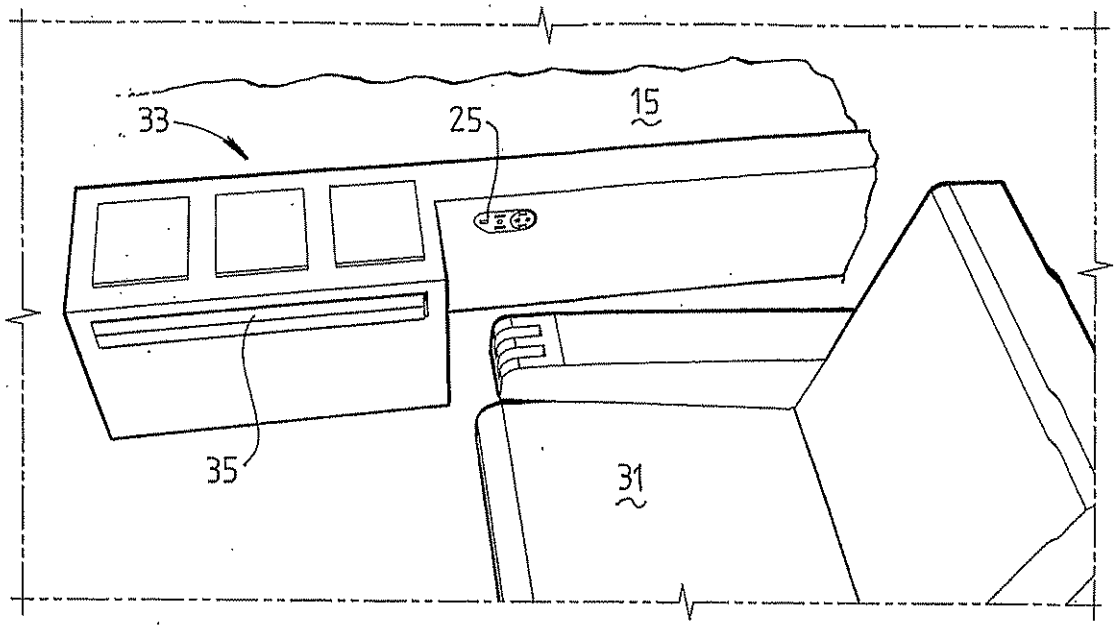

Fig. 15

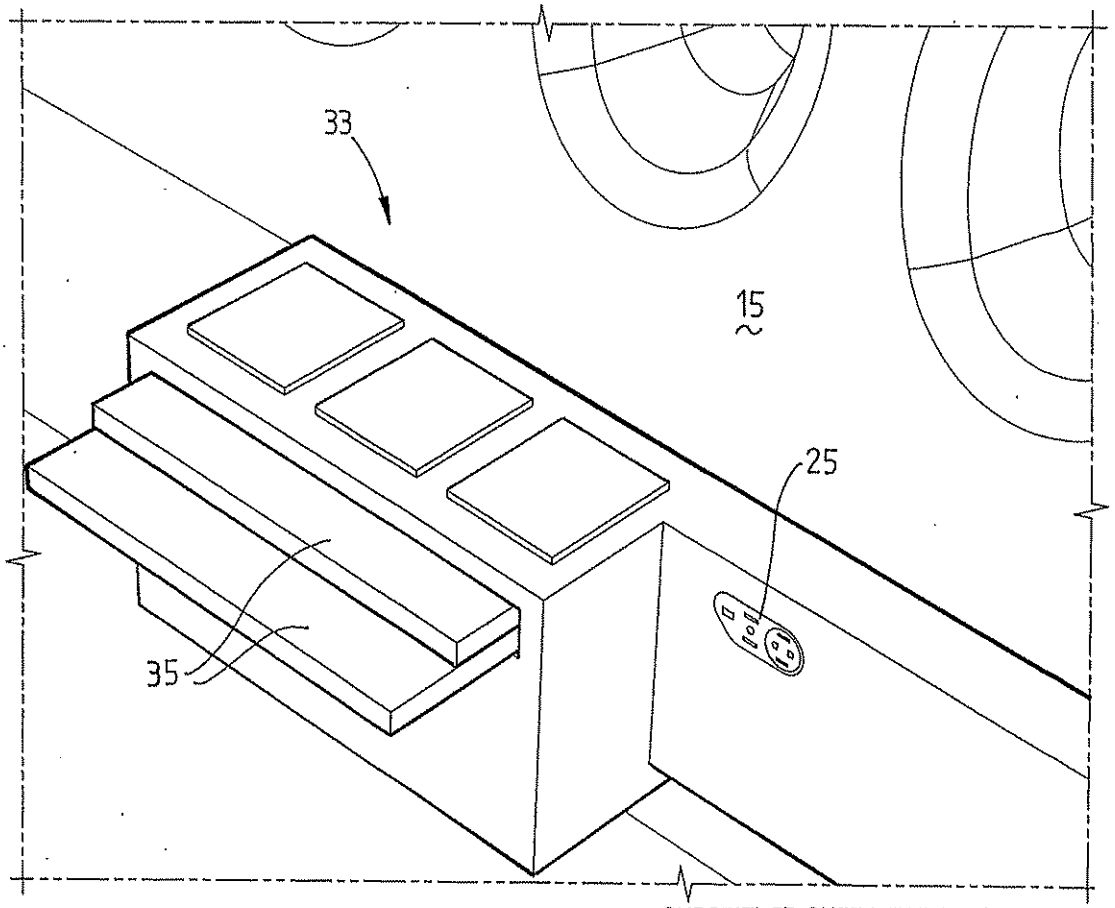

Fig. 16

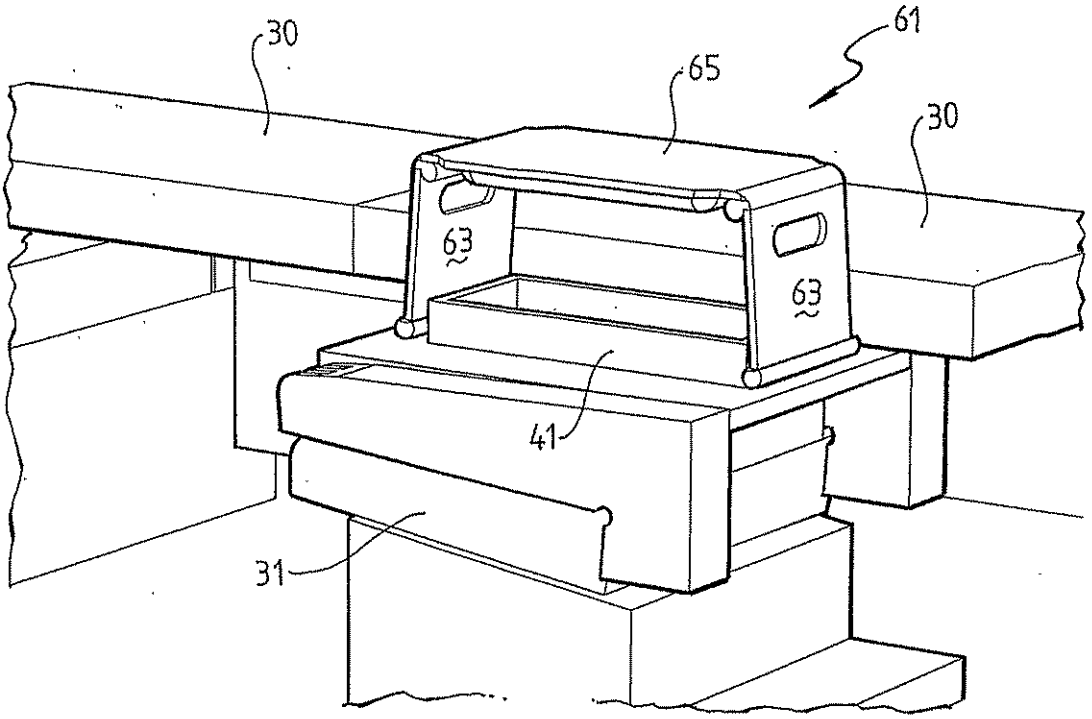

Fig. 17

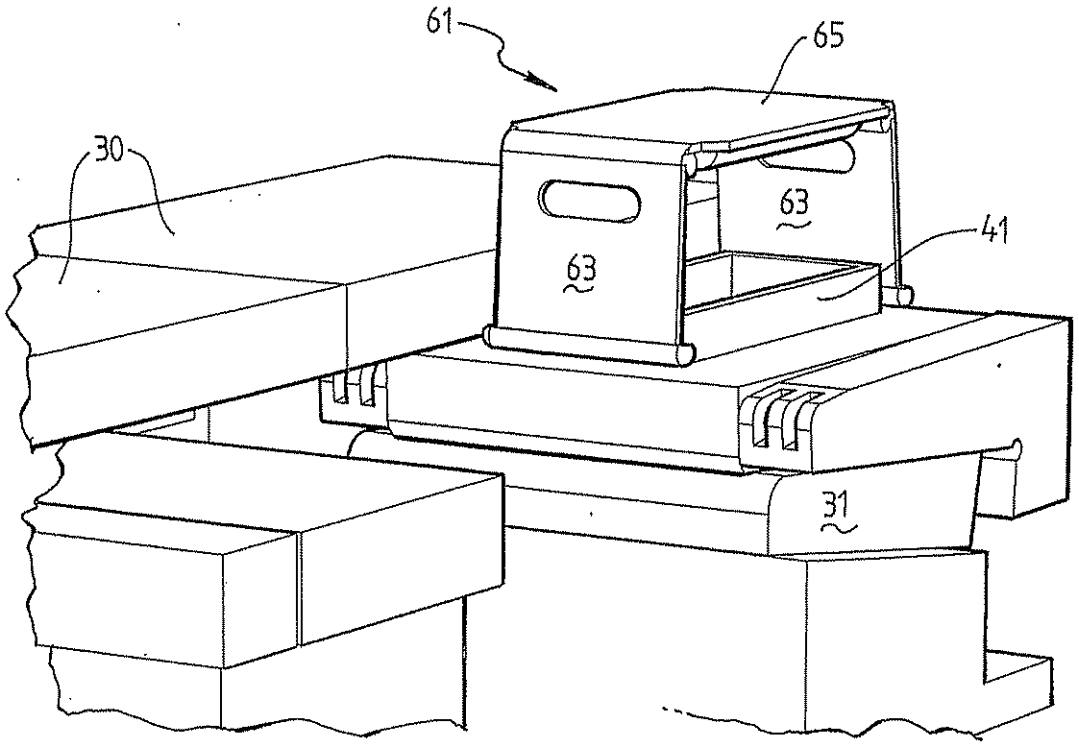

Fig. 18

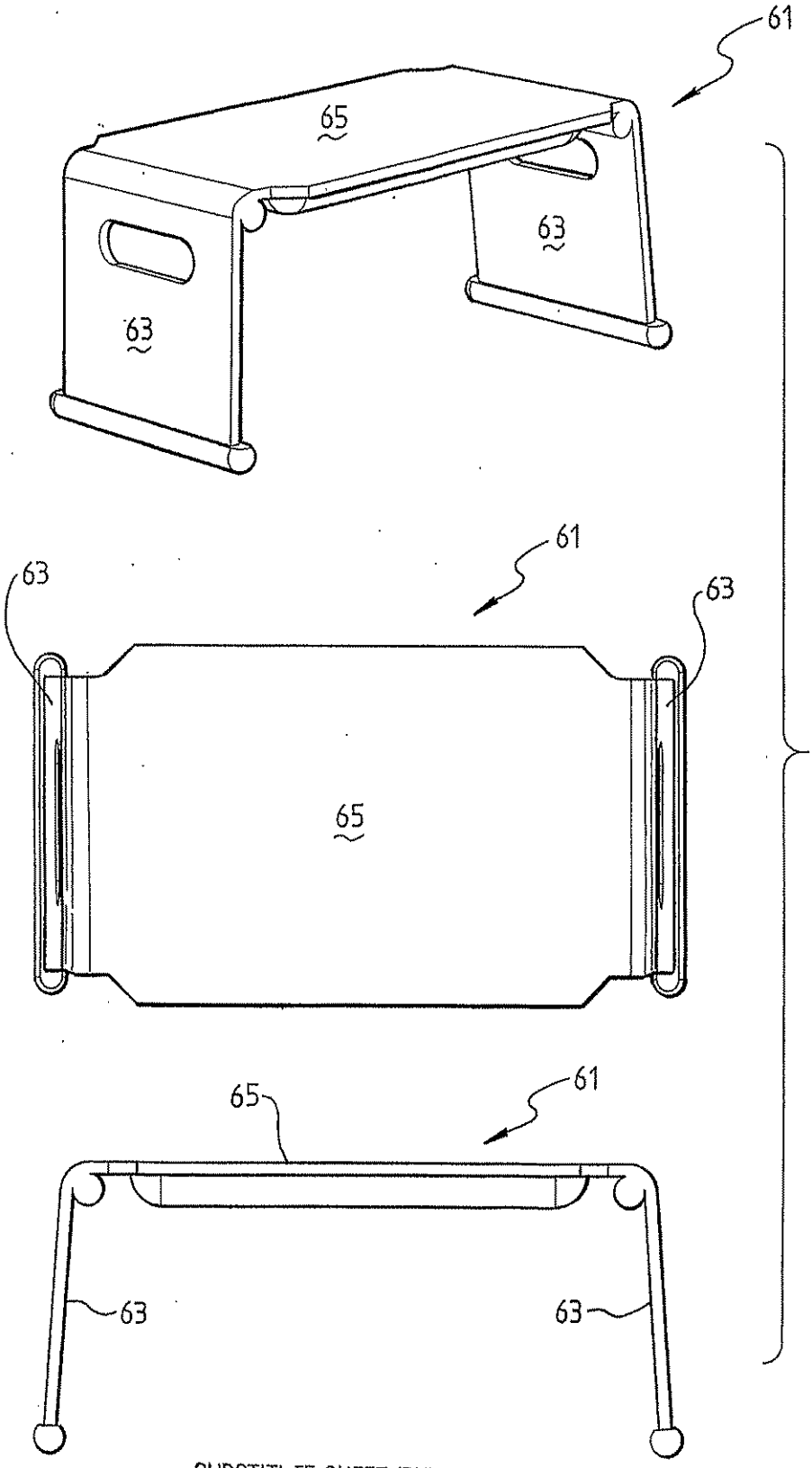

Fig. 19

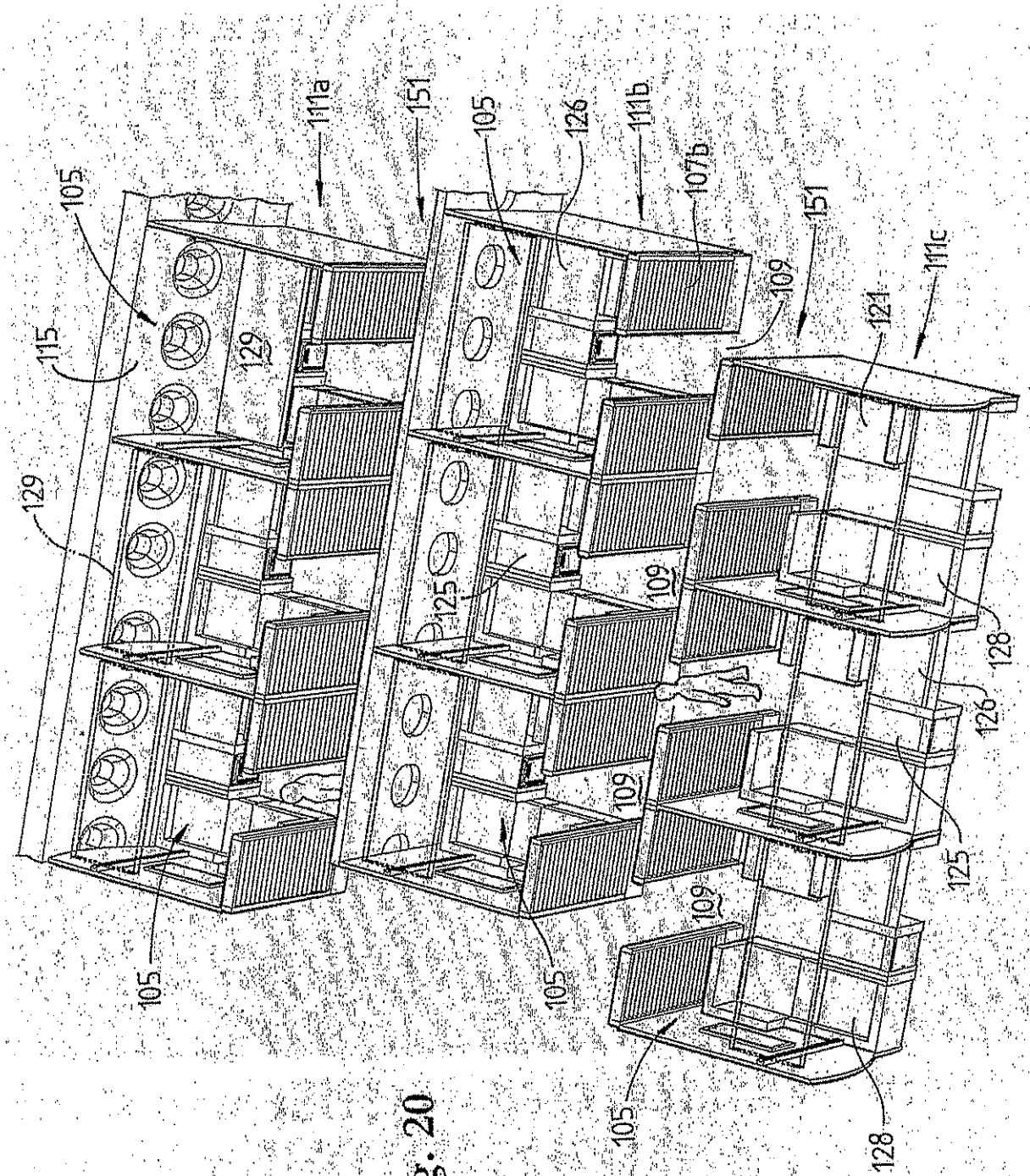
111a
151
105
126
111b
107b
151
111c
105
115
129
109
121
129
125
109
128
126
109
125
109
105
105
105
128

Fig. 20

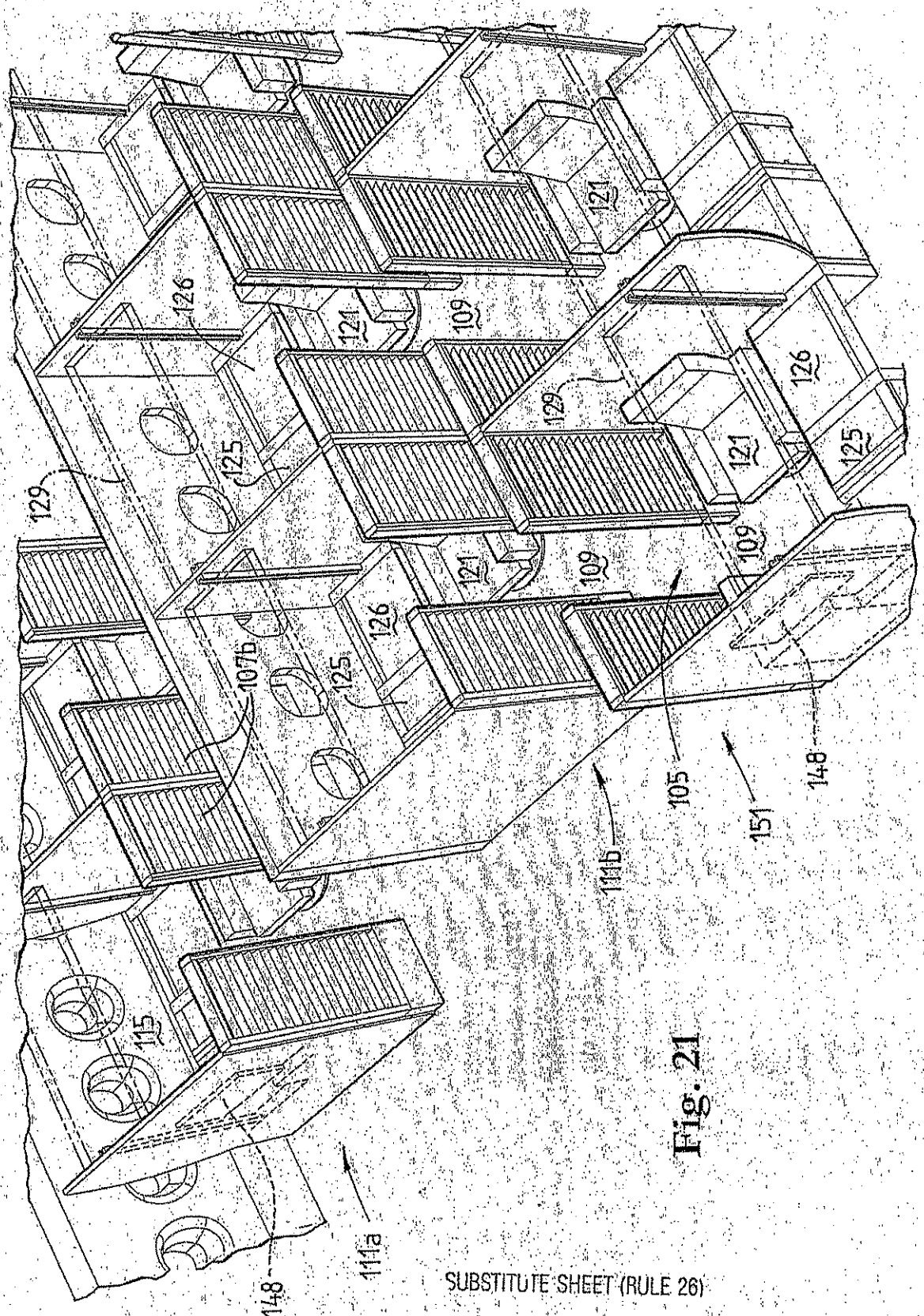

Fig. 21

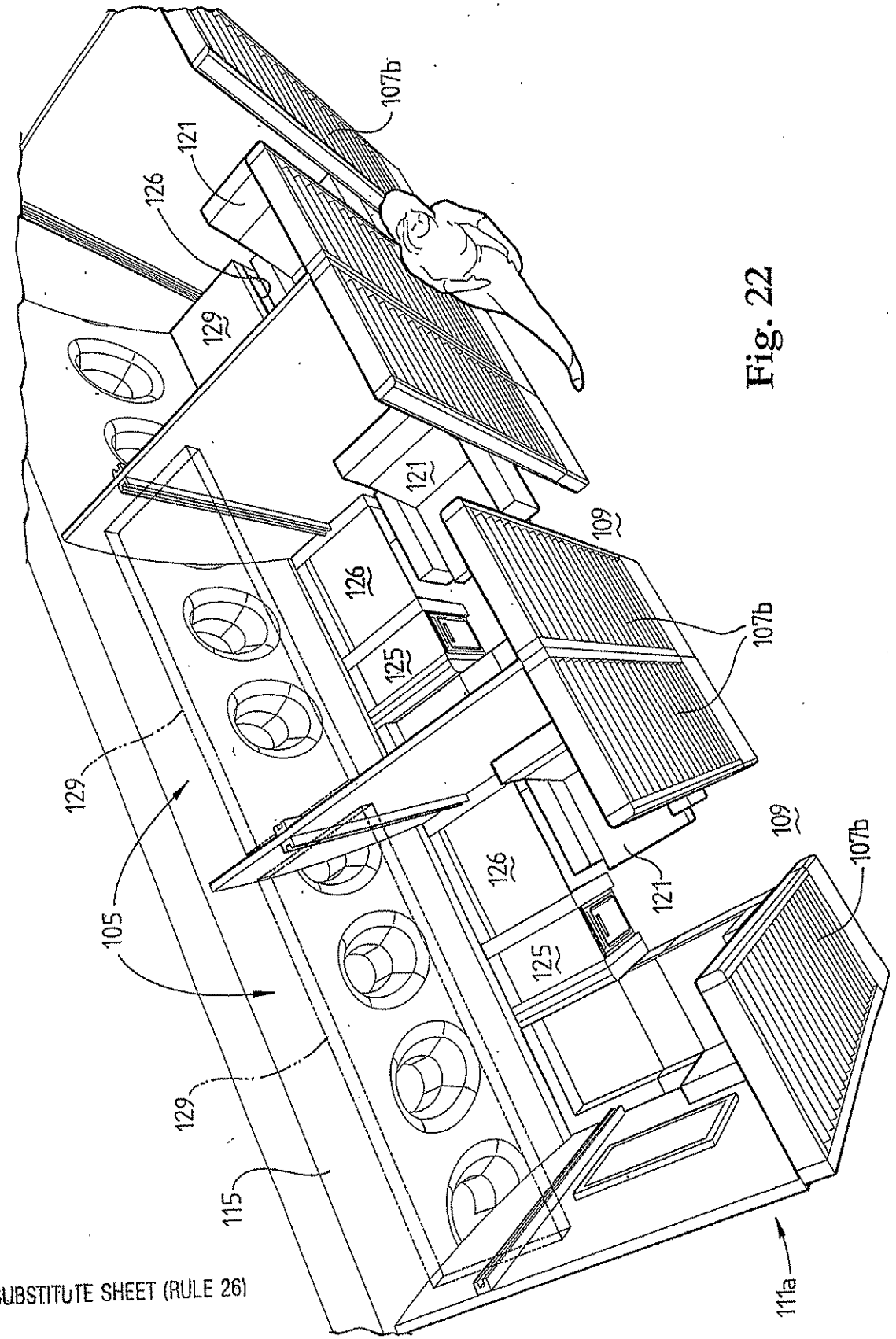

Fig. 22

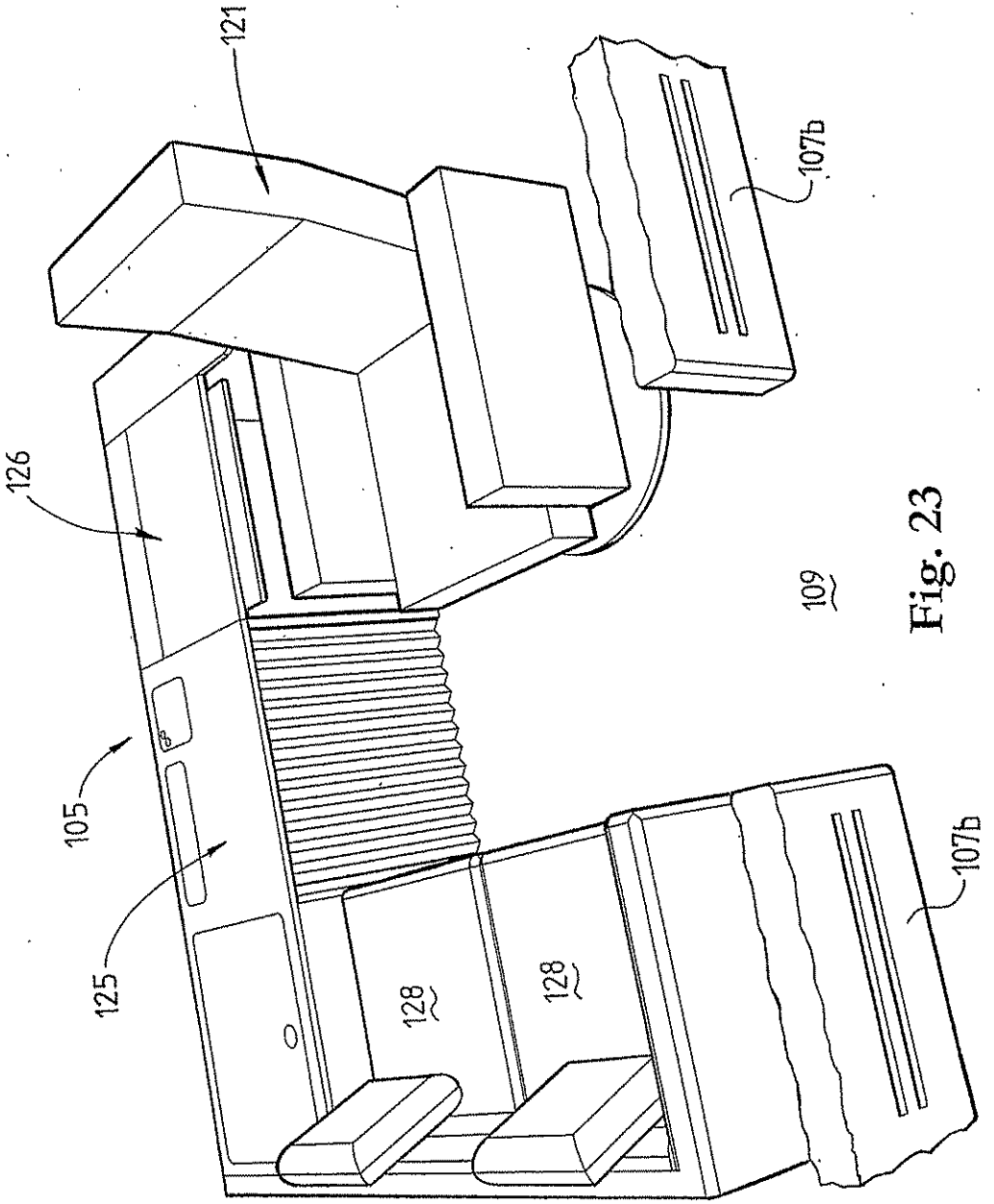

Fig. 23

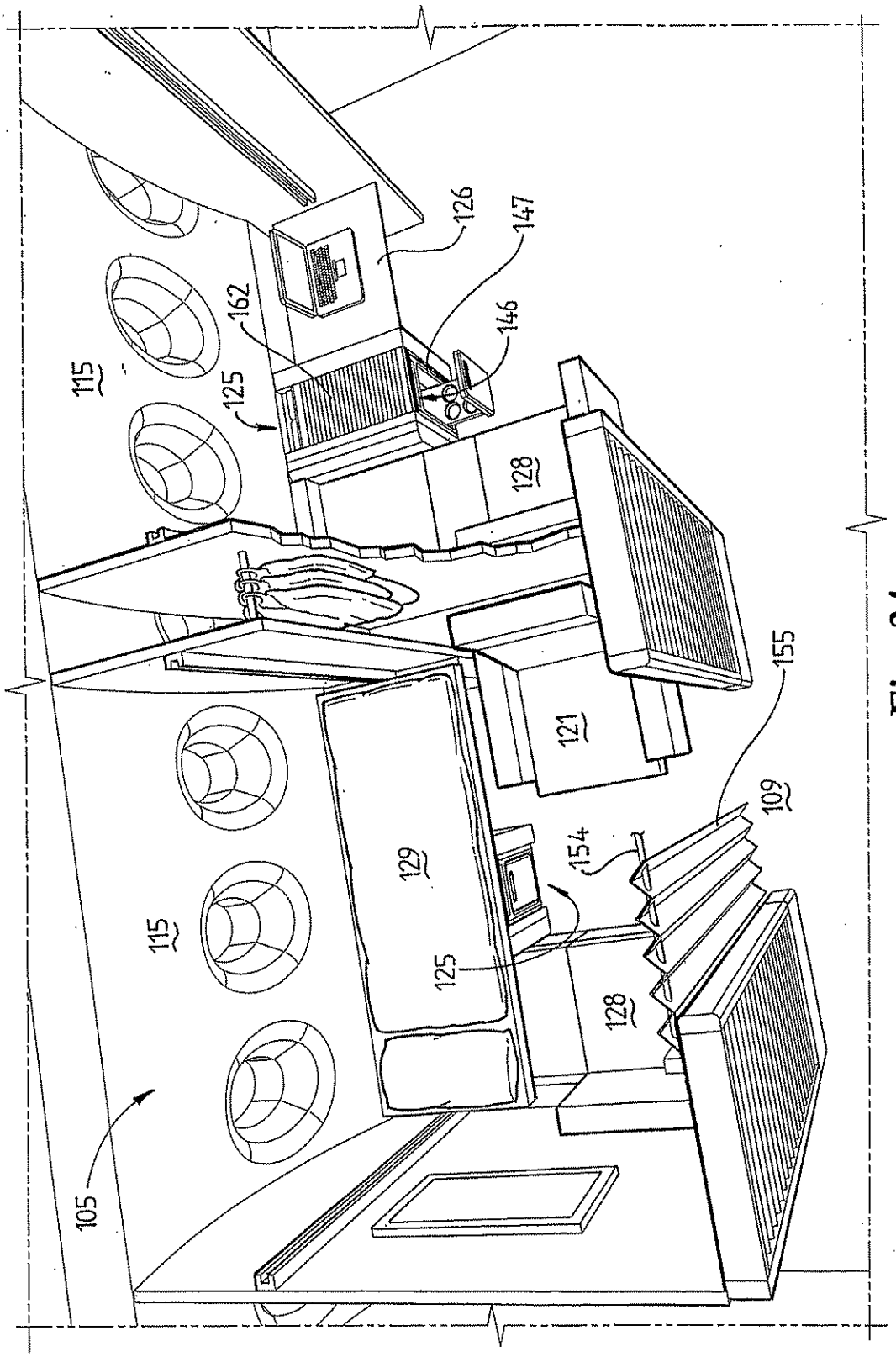

Fig. 24

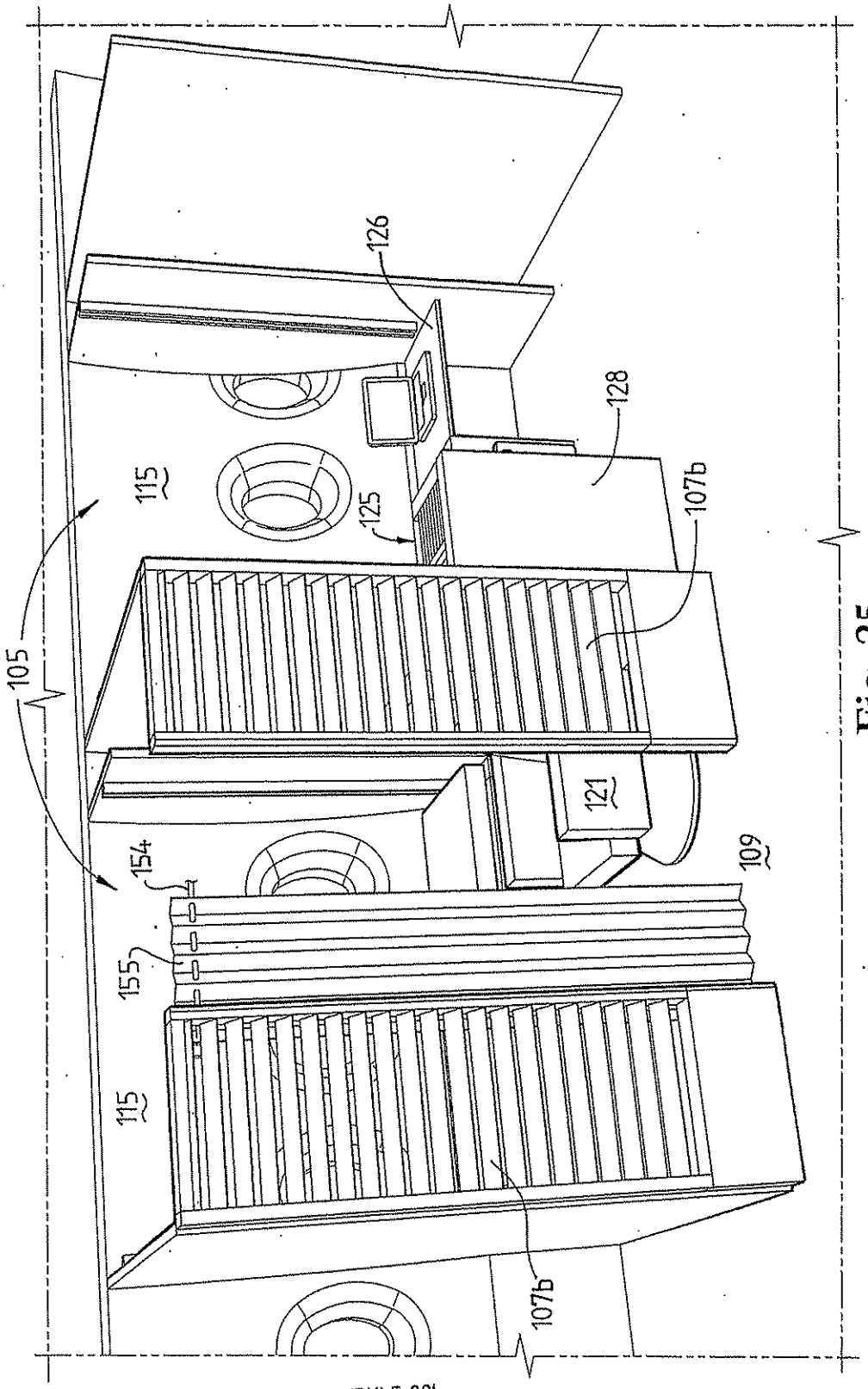

Fig. 25

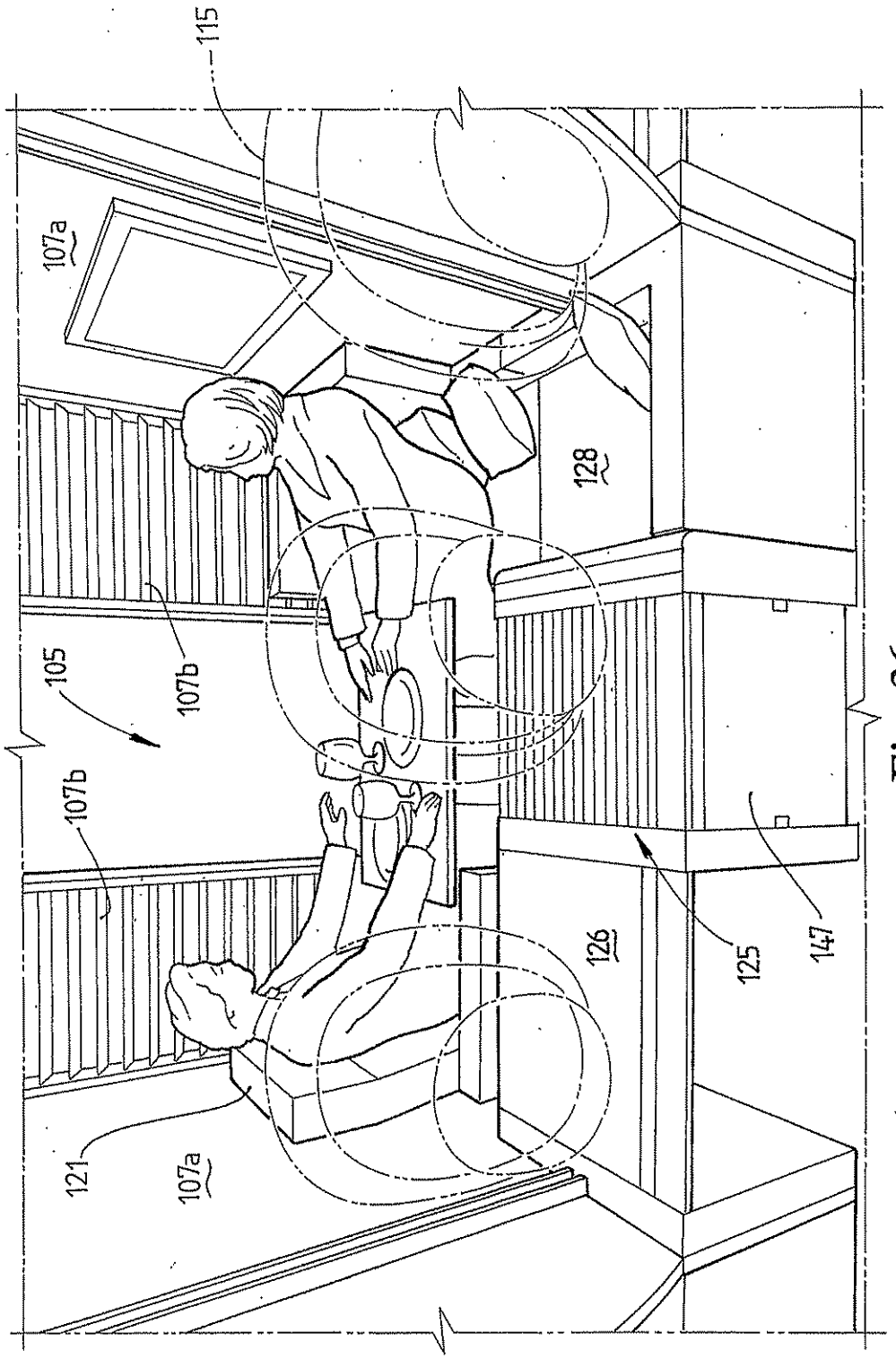

Fig. 26

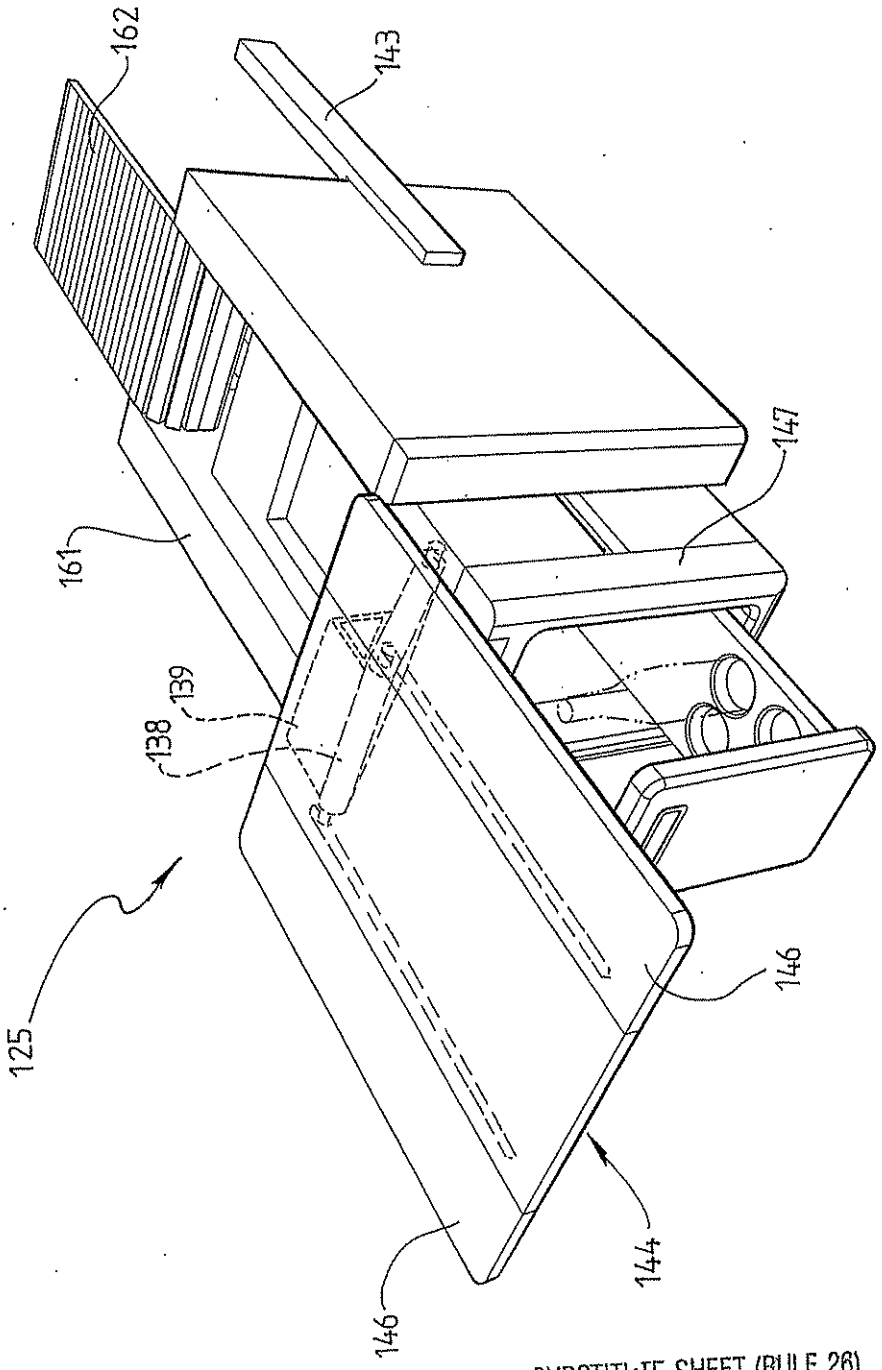

Fig. 27

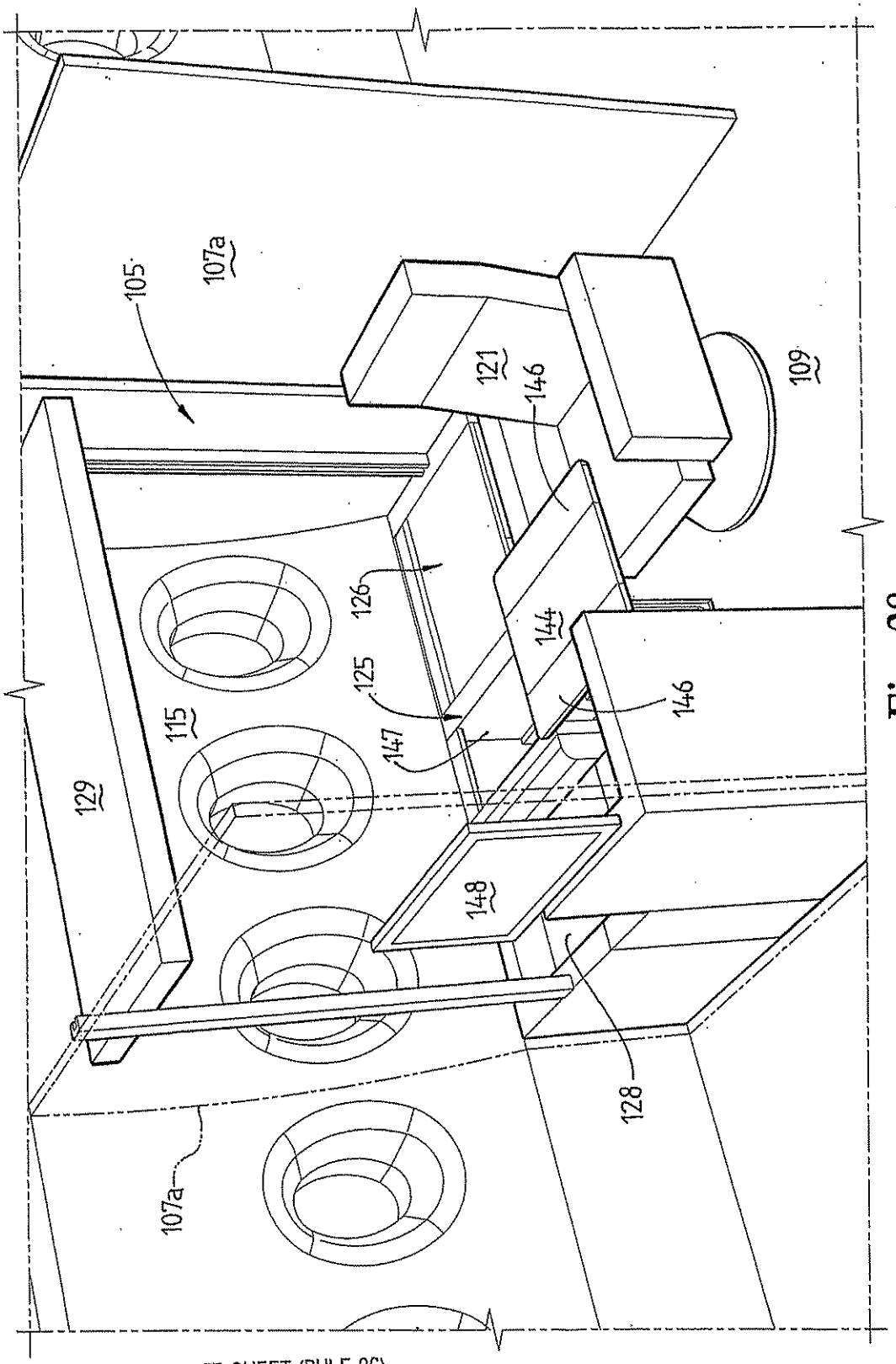

Fig. 28

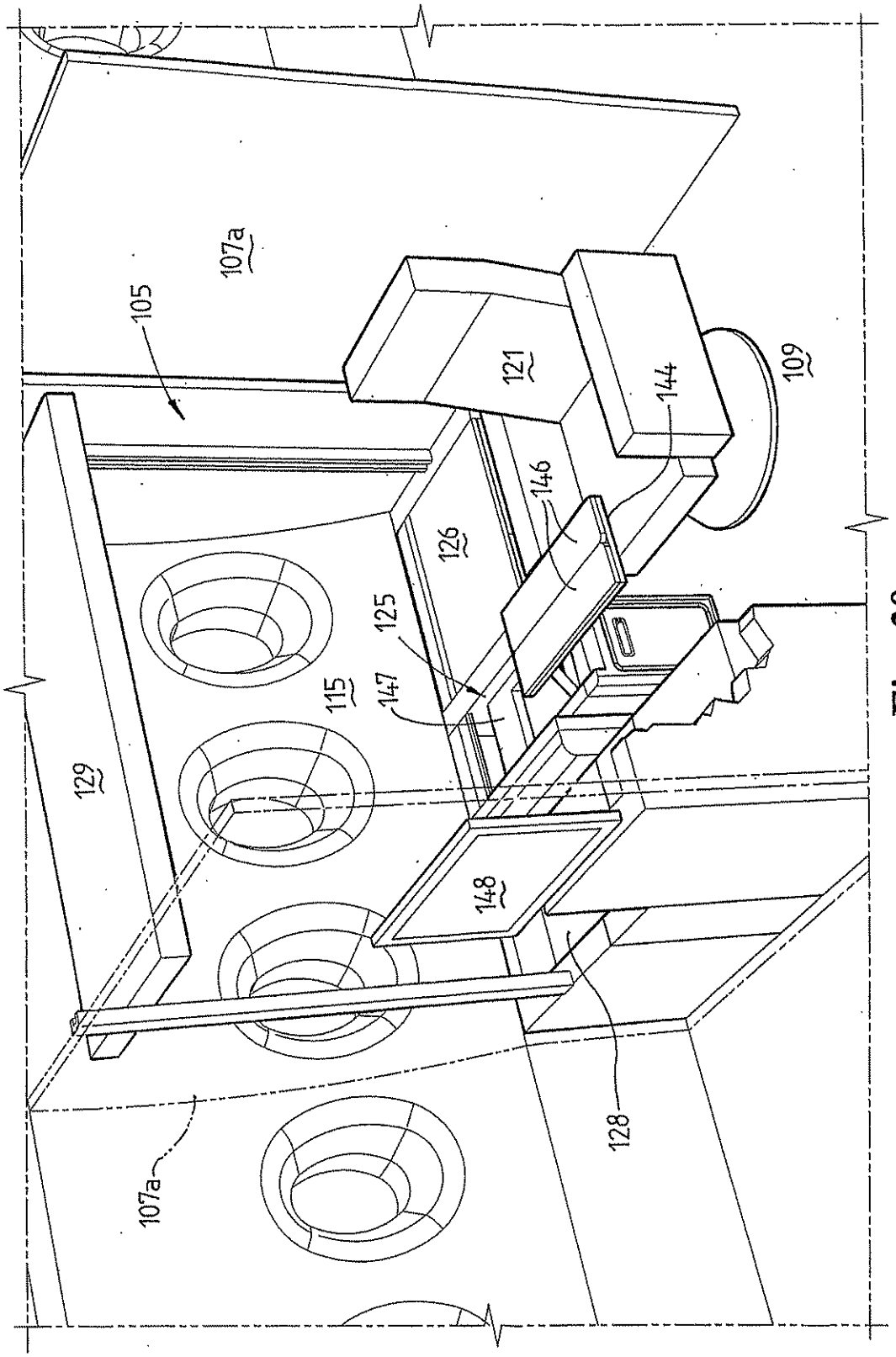

Fig. 29

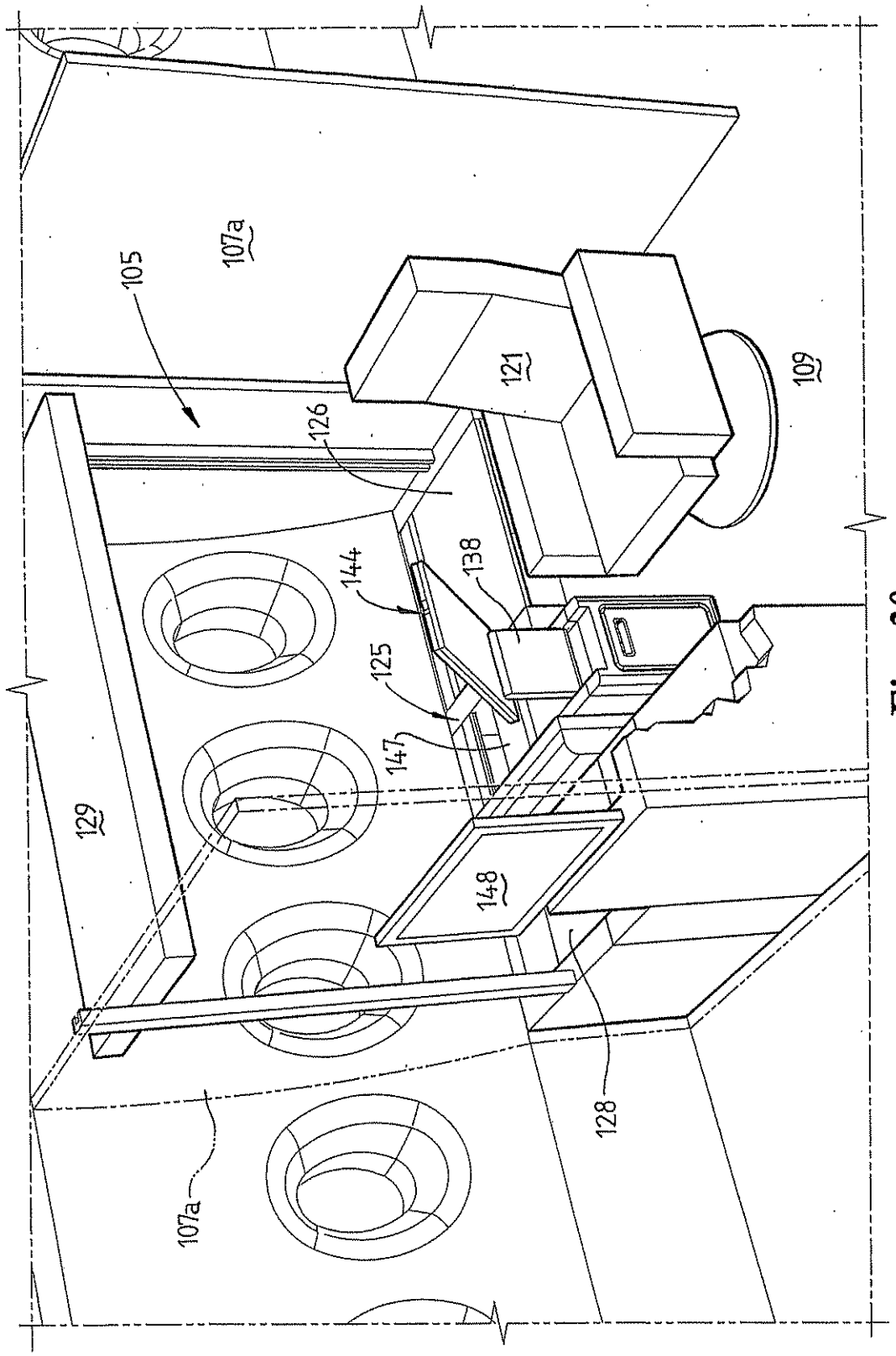

Fig. 30

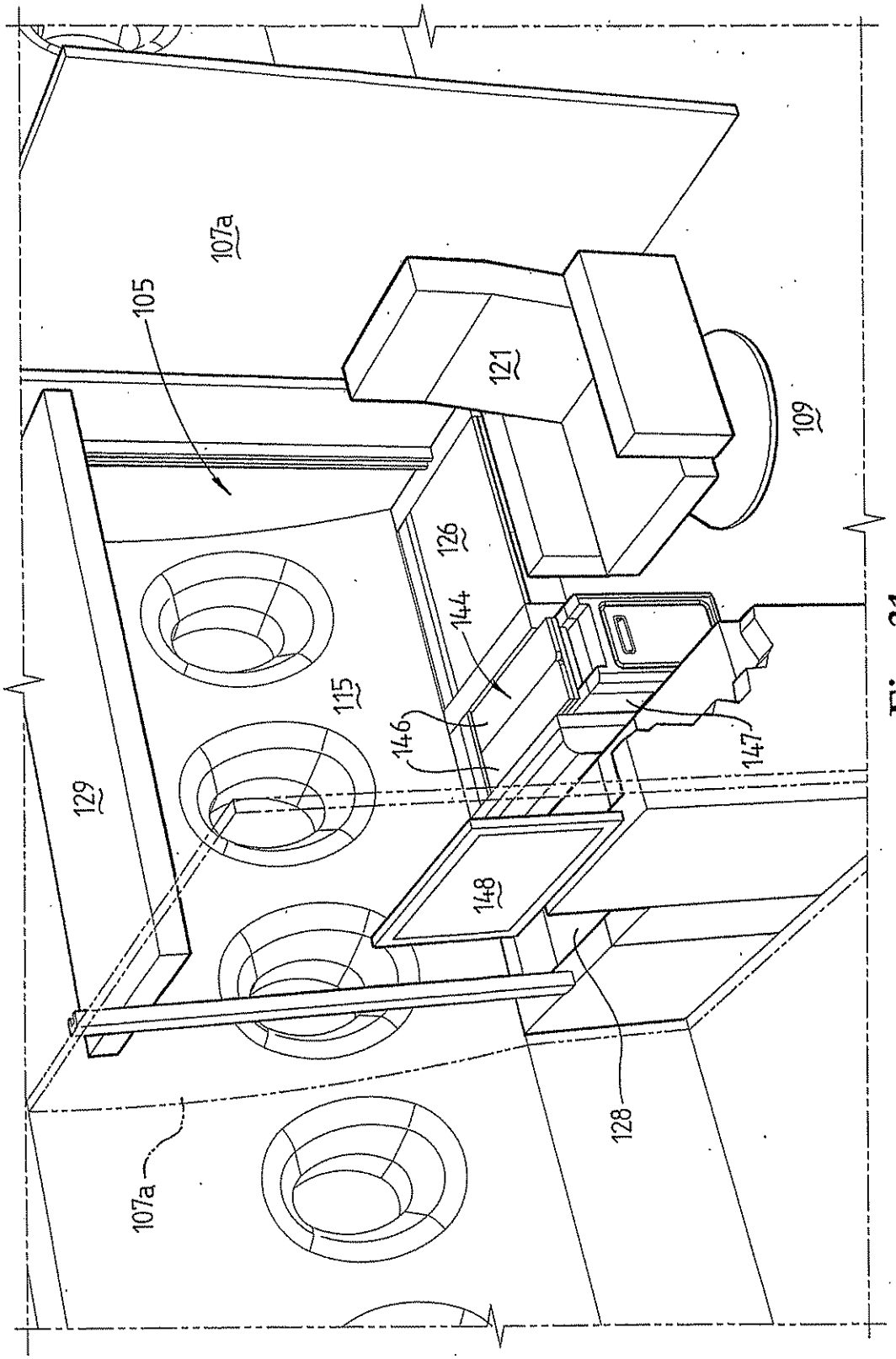

Fig. 31

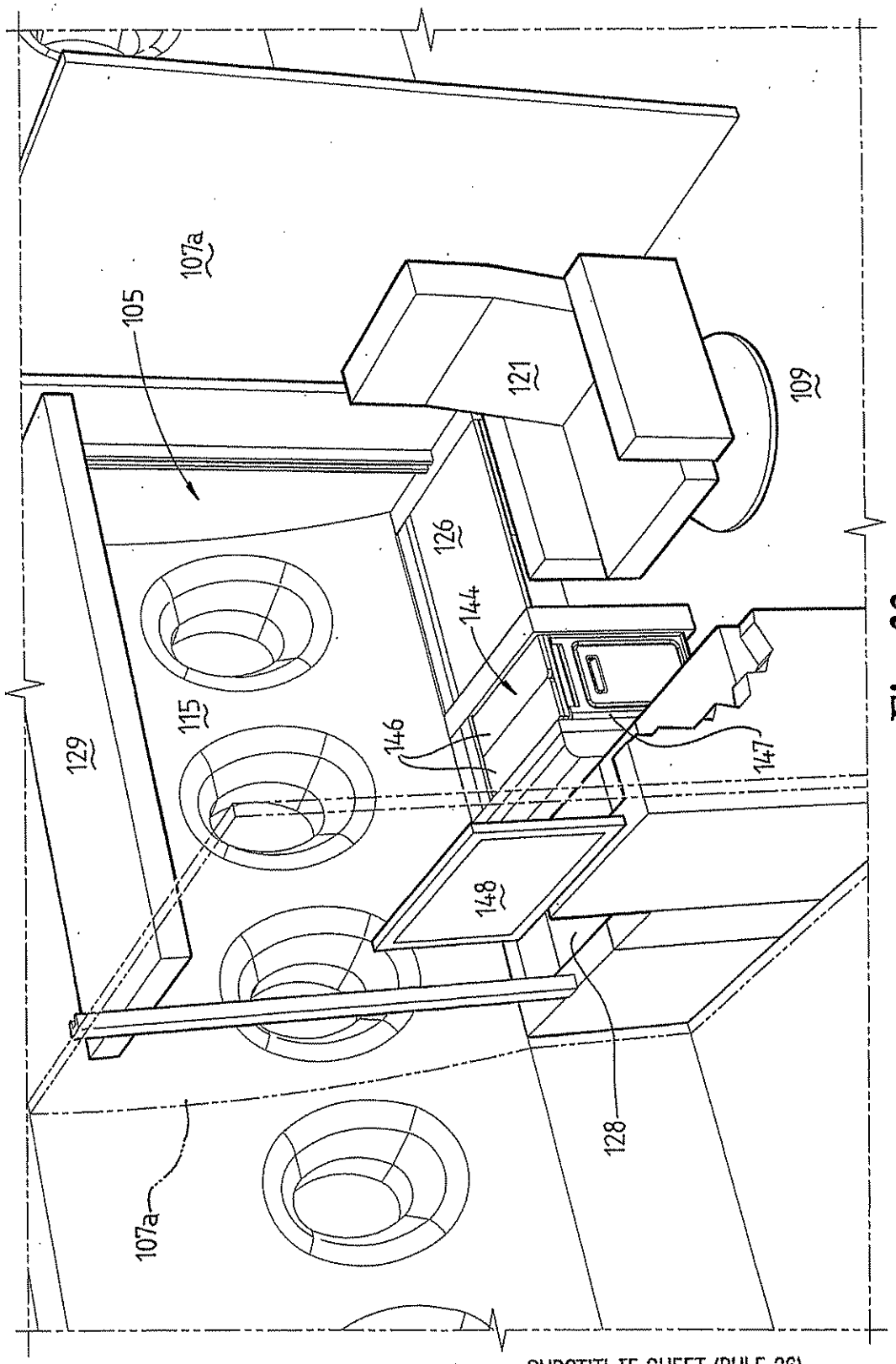

Fig. 32

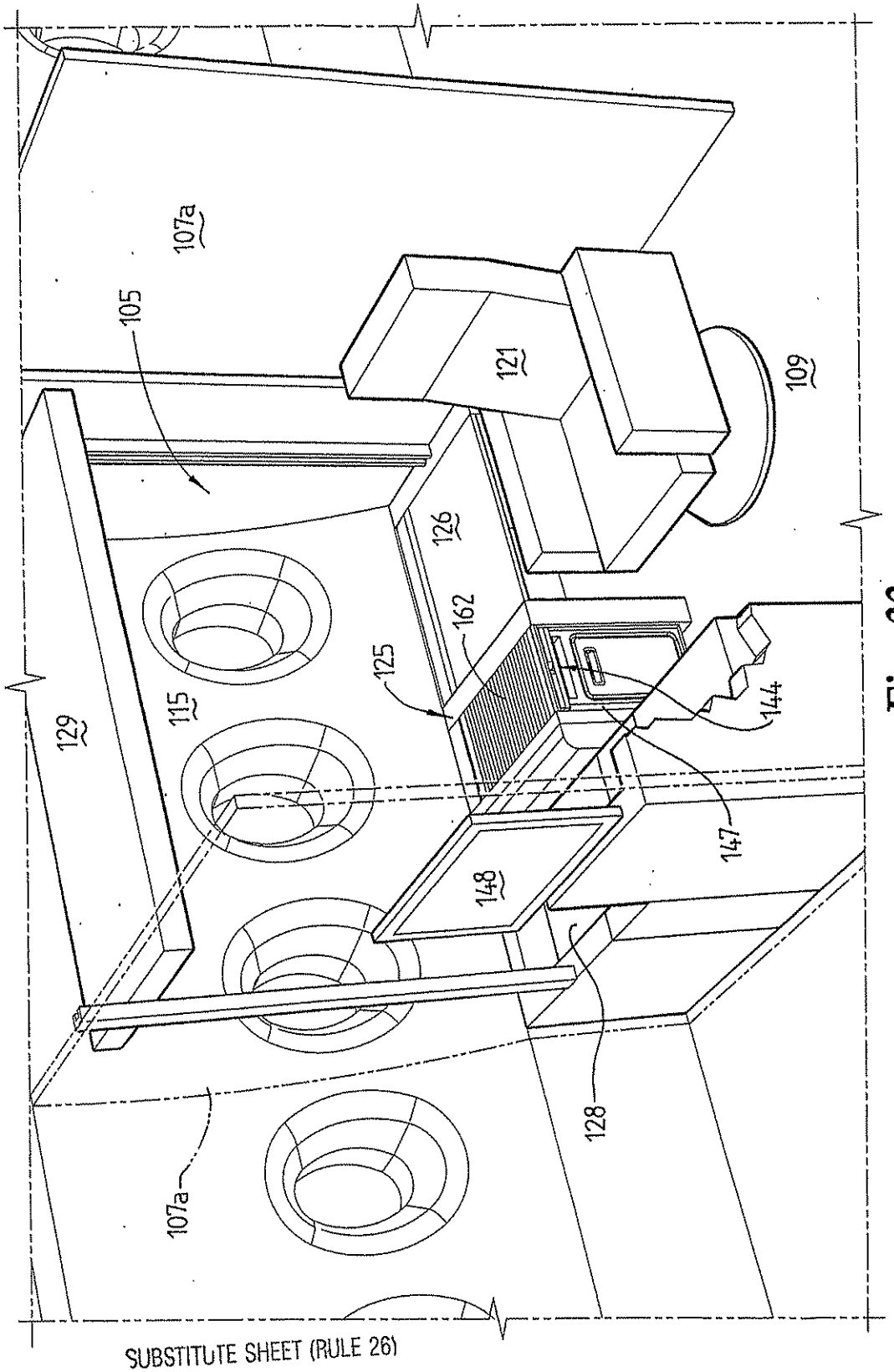

Fig. 33

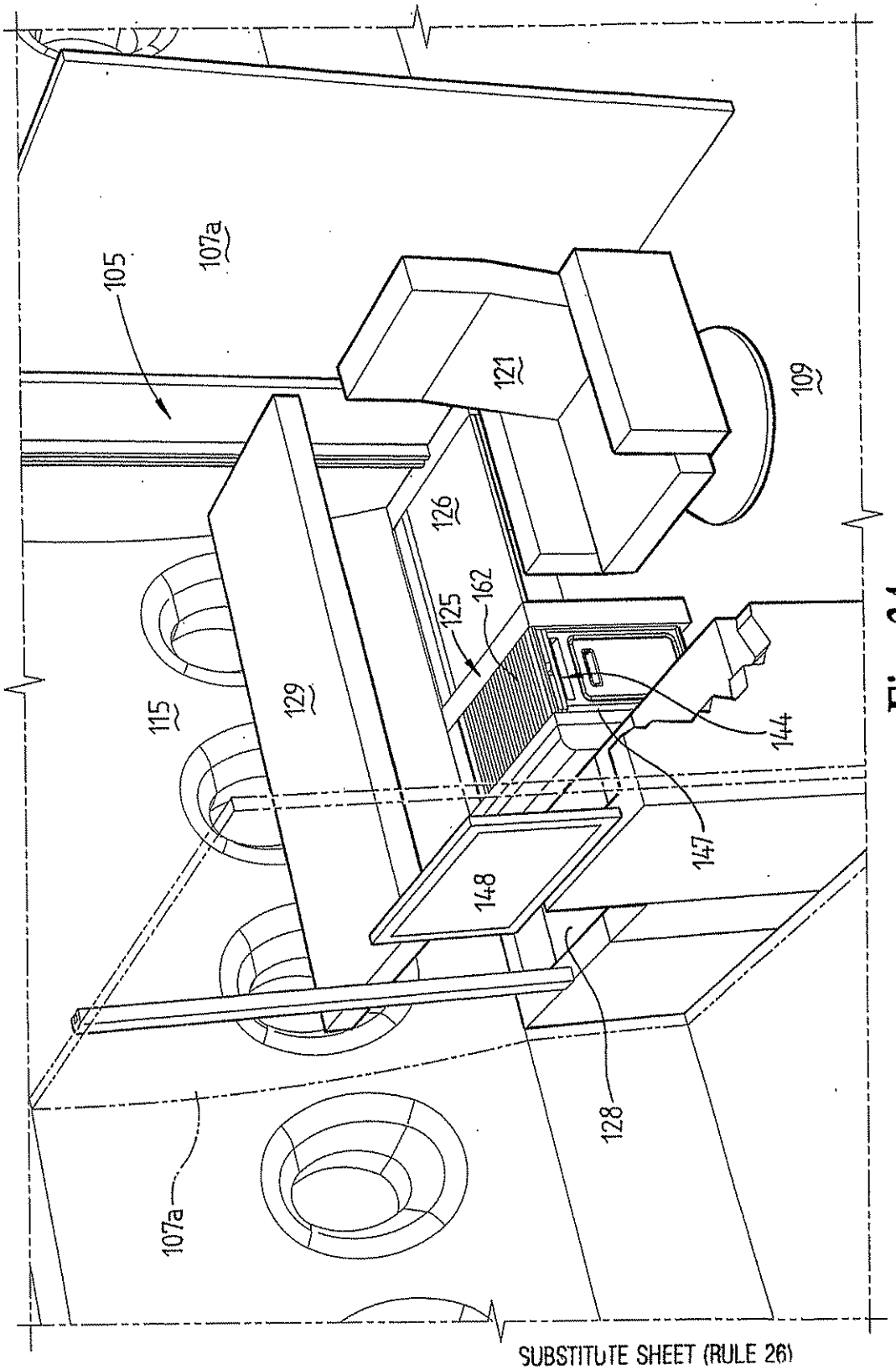

Fig. 34

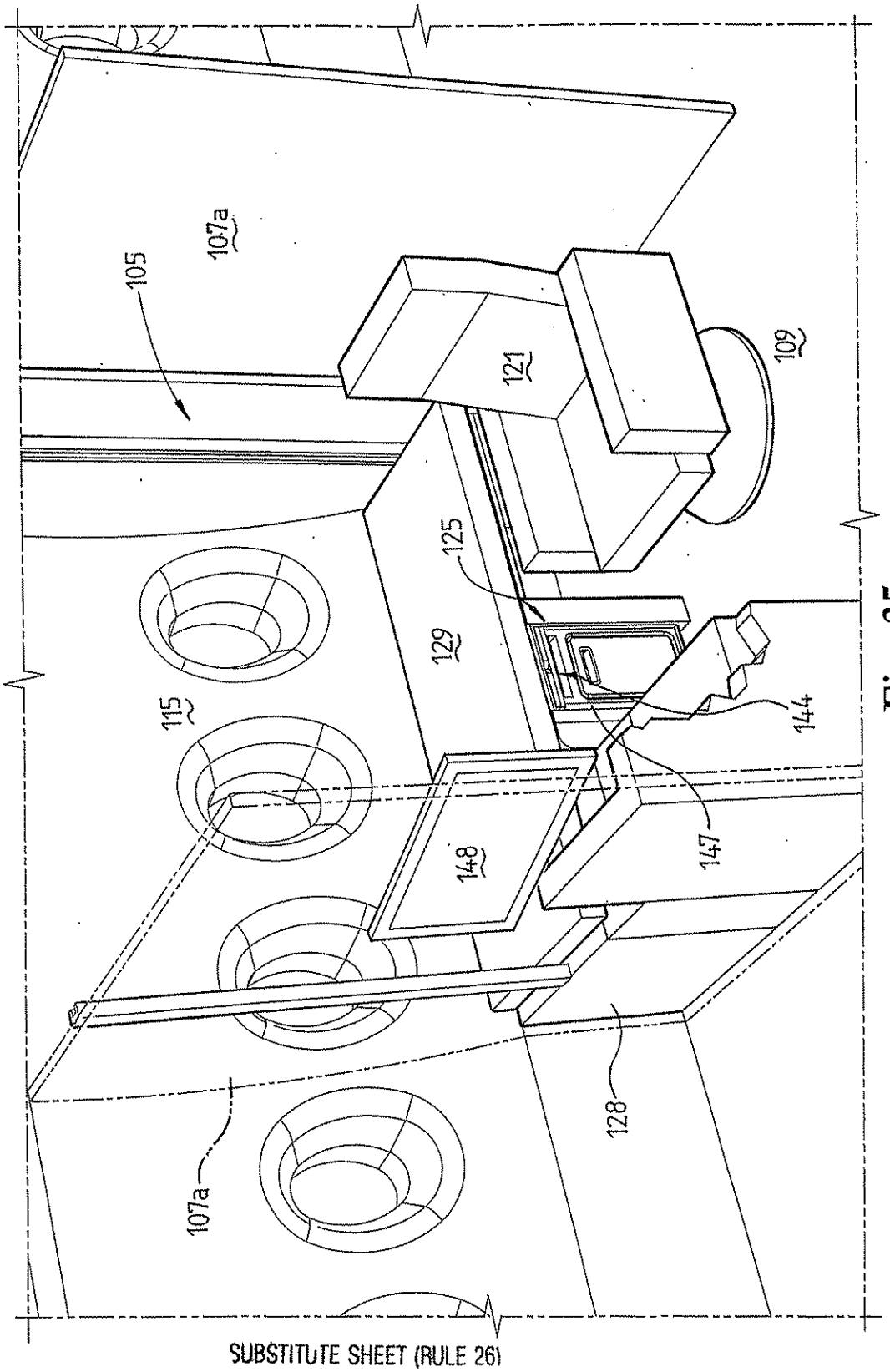

Fig. 35

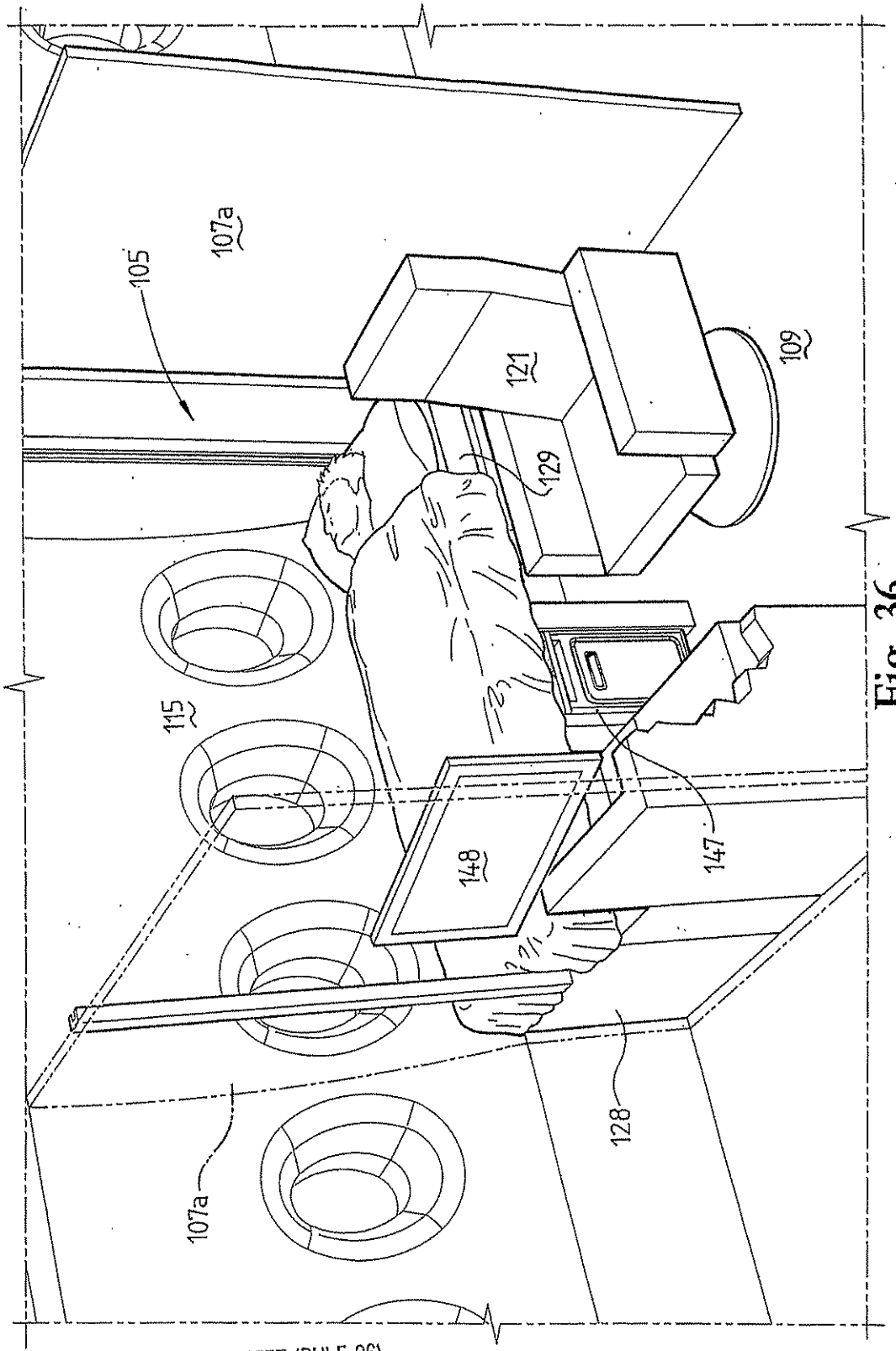

Fig. 36

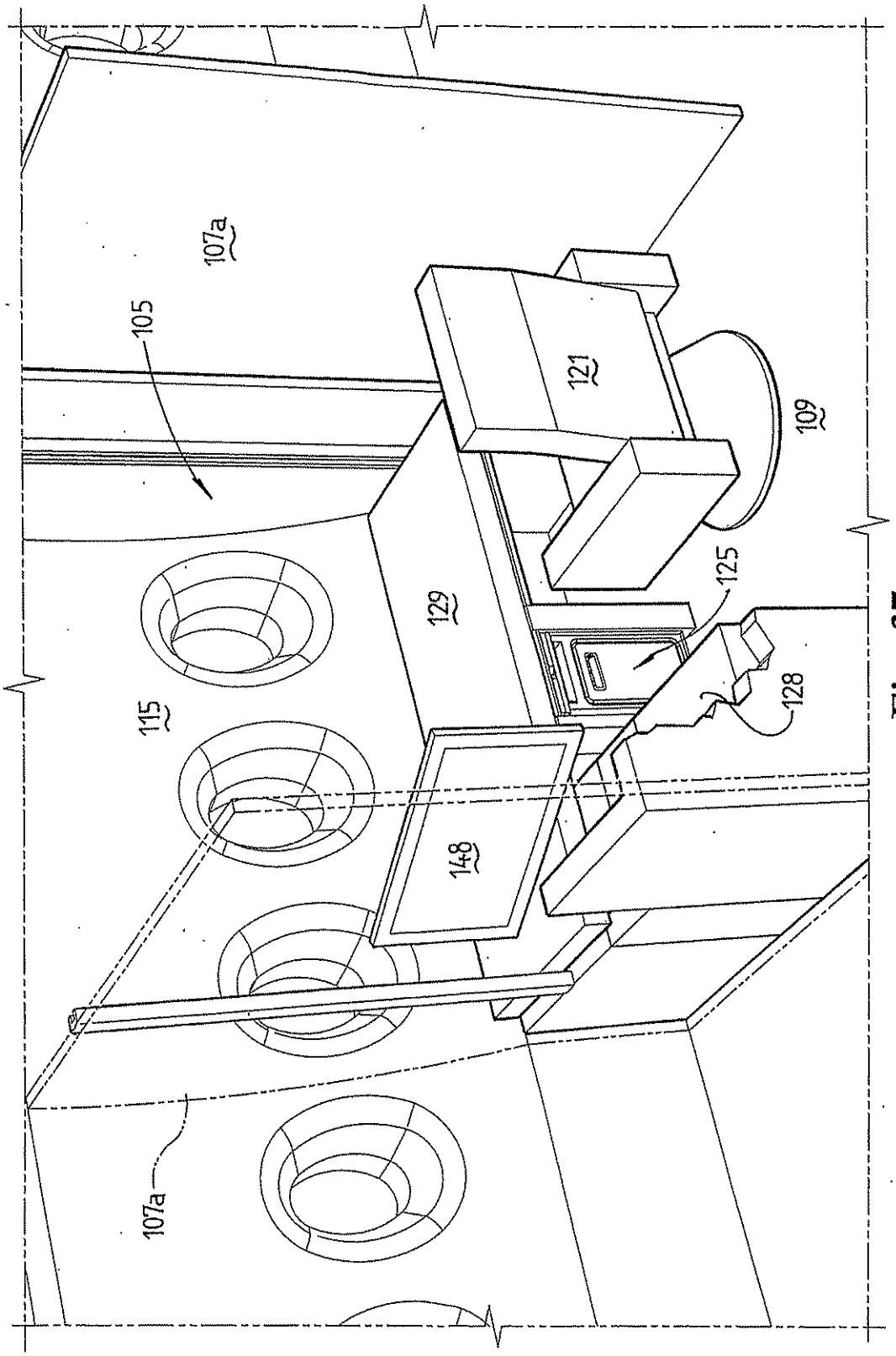

Fig. 37

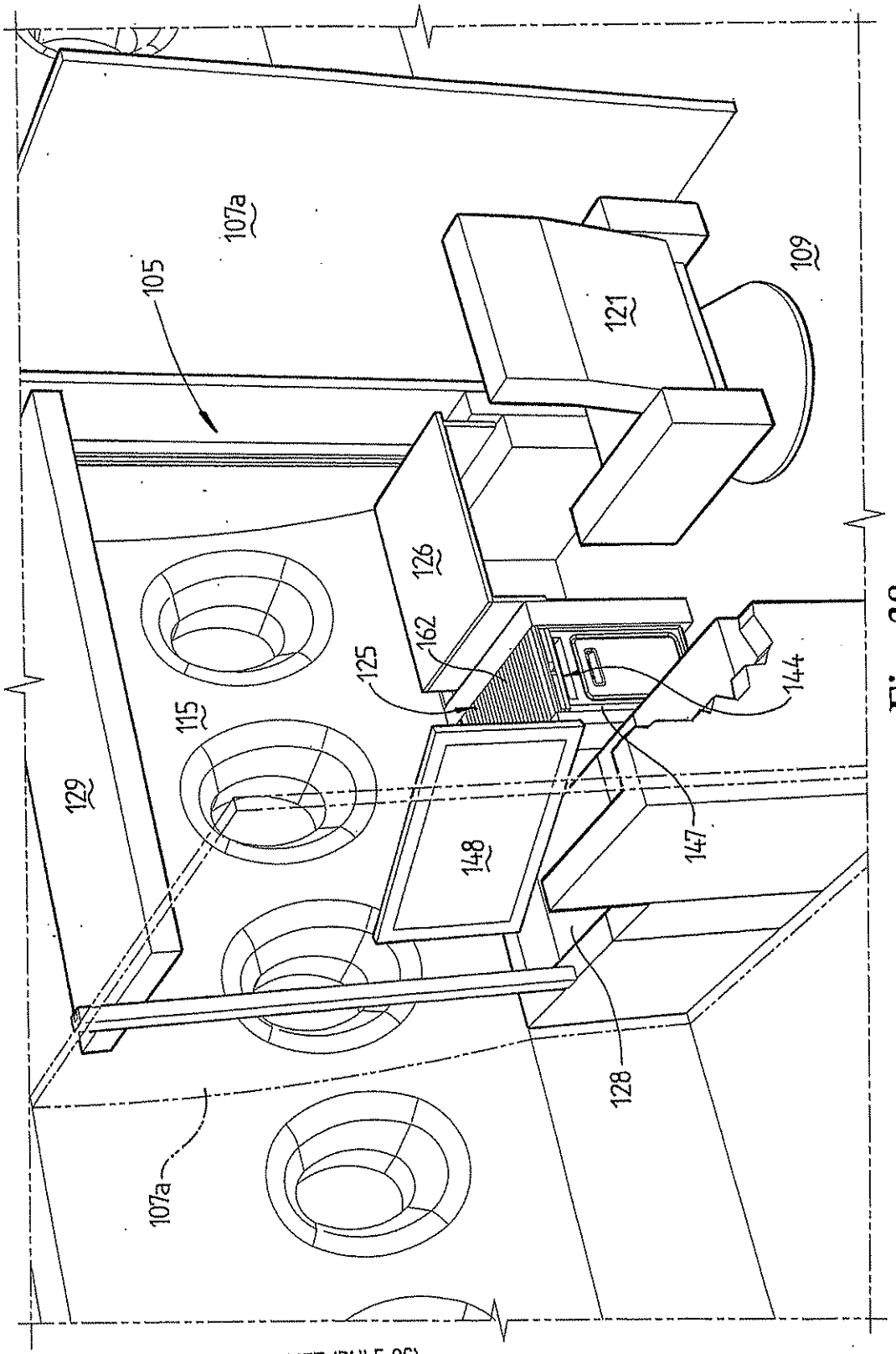

Fig. 38

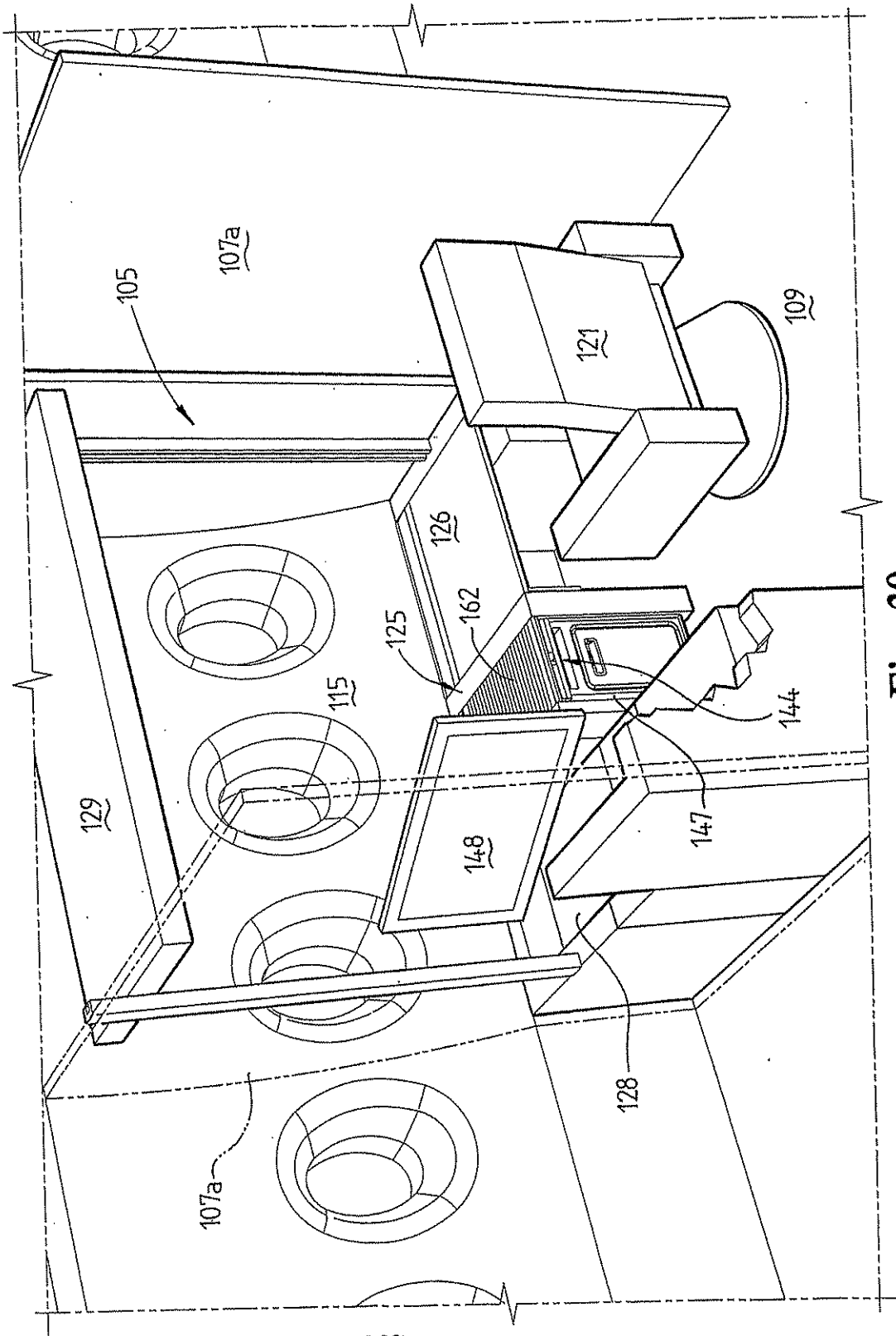

Fig. 39