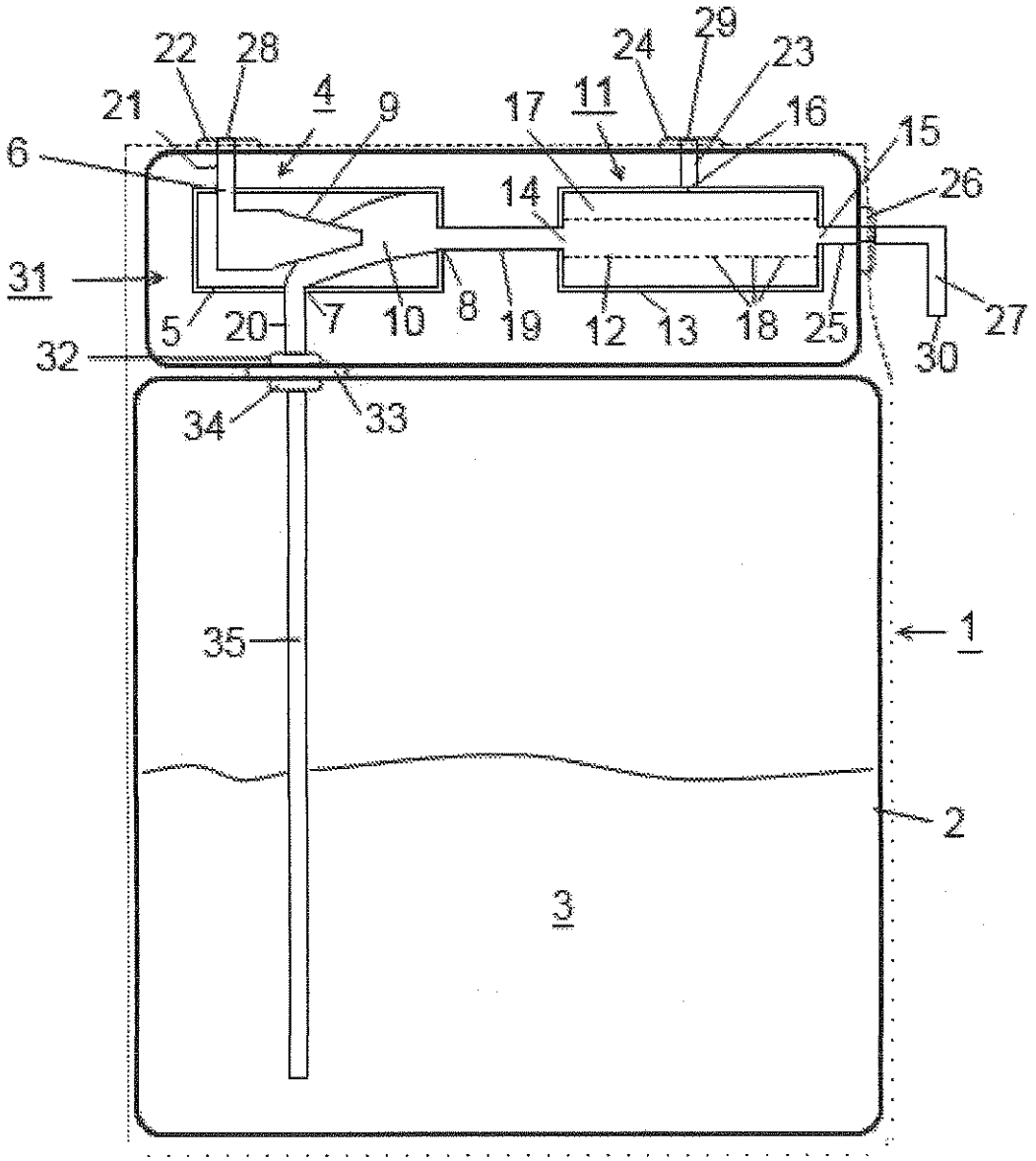
22
28
21
4
9
17
11
24
29
23
16
15
6
14
26
31
5
20
7
10
8
19
12
13
18
25
27
32
30
34
33
35
1
2
3

Fig. 1

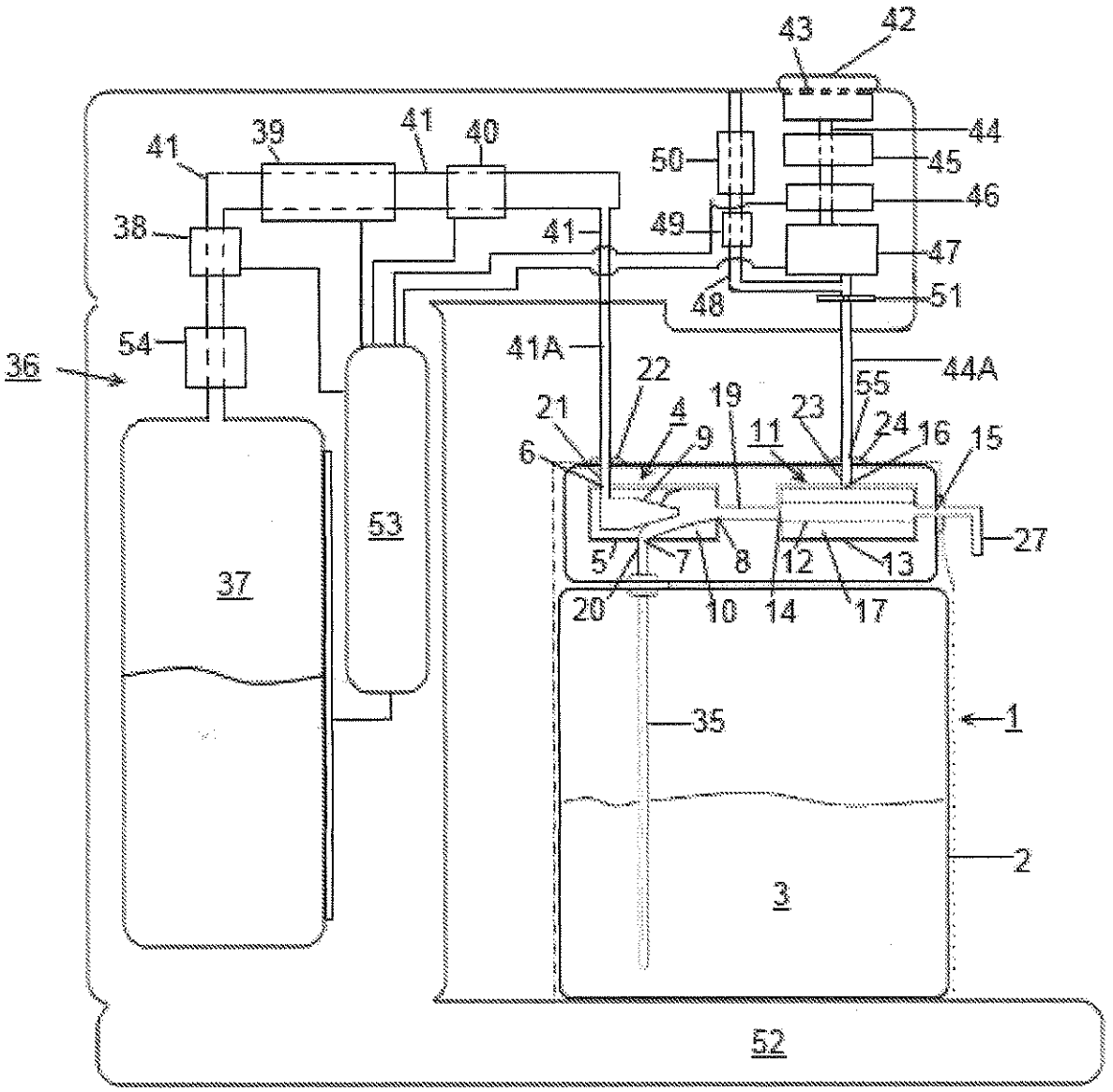
43
42
44
45
46
47
51
50
49
48
41
39
41
40
38
54
36
41A
44A
22
21
4
19
23
55
24
16
15
6
9
11
27
5
7
8
12
13
20
10
14
17
53
37
35
1
2
3
52

Fig. 2

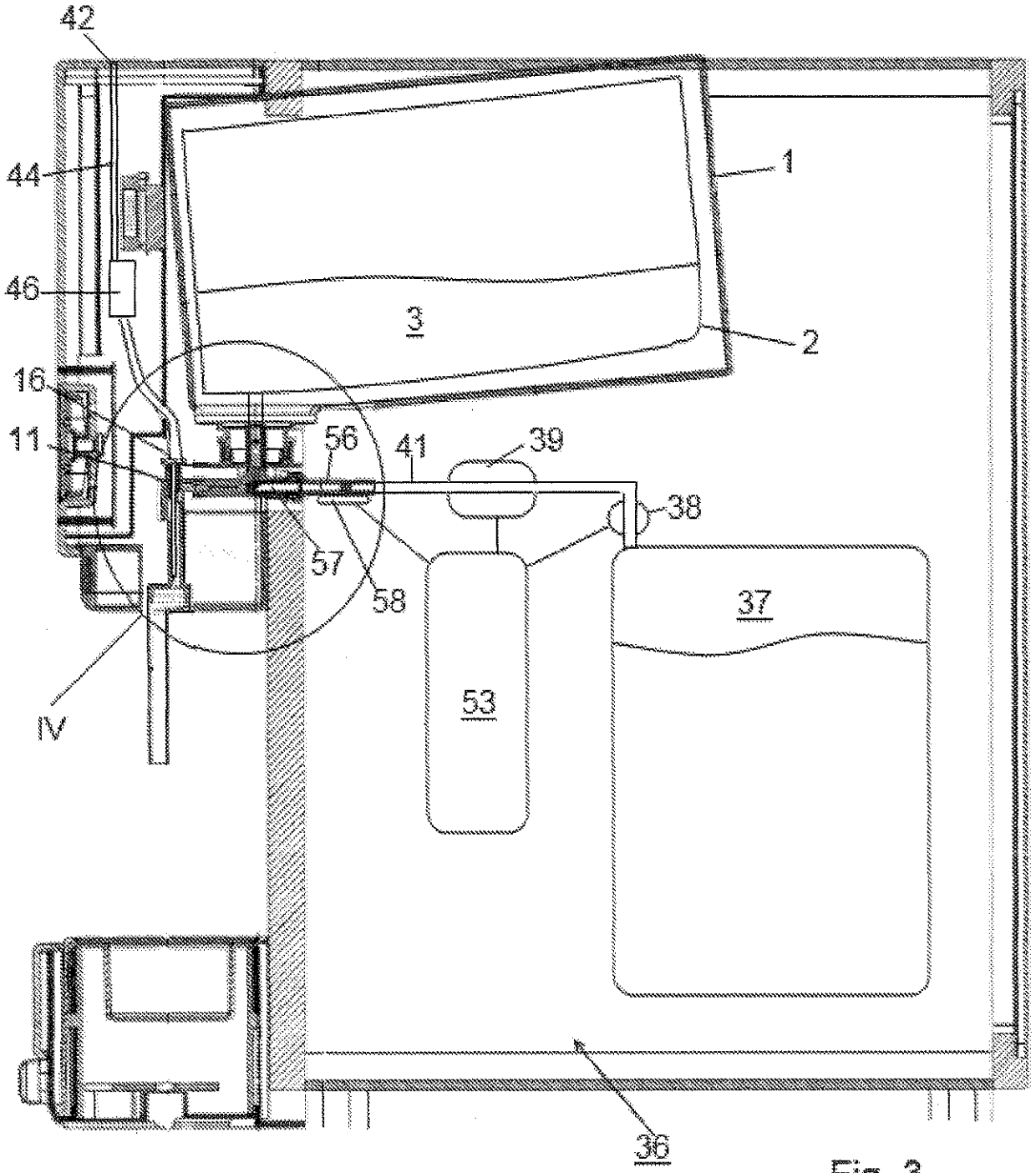

Fig. 3

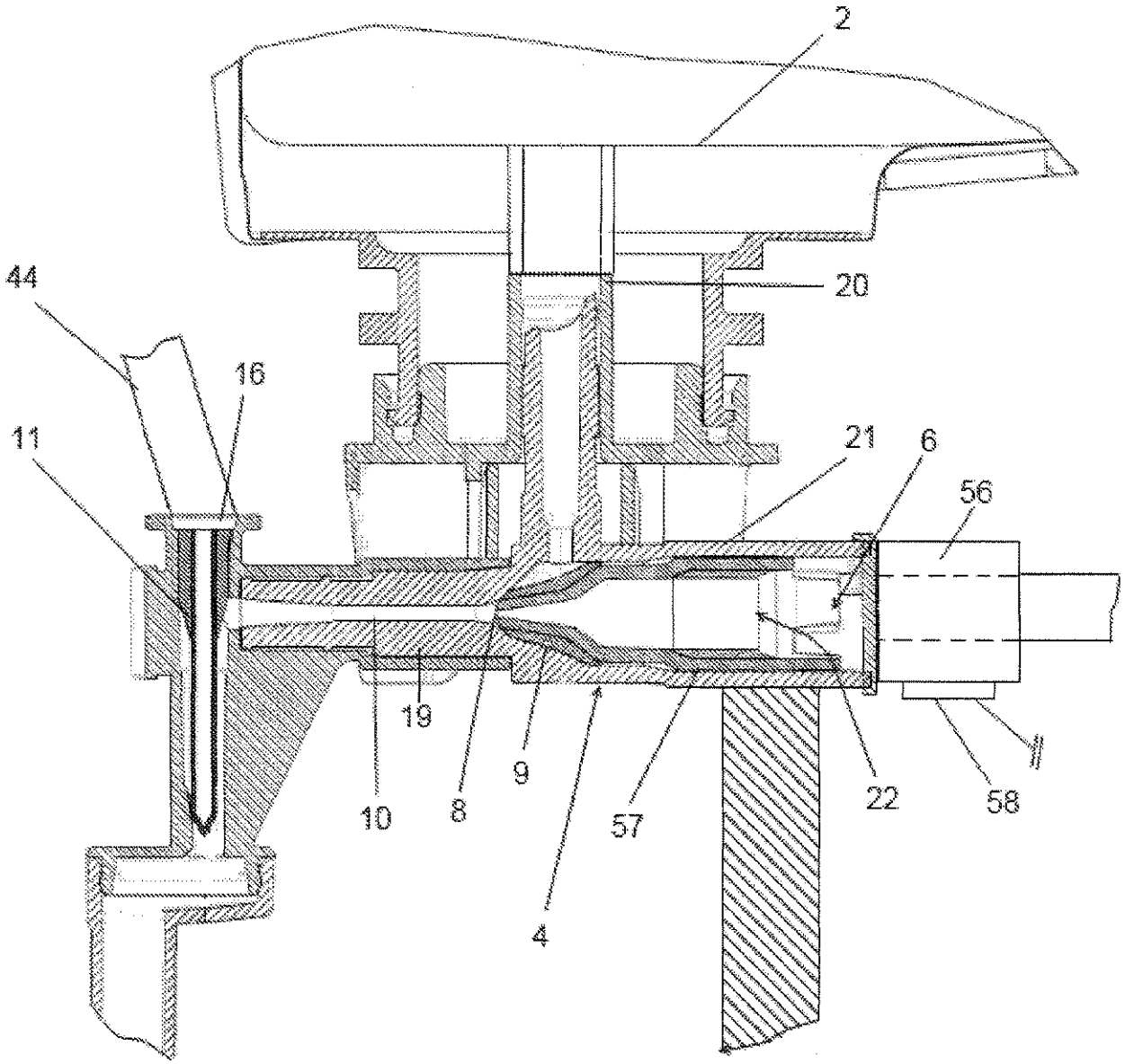

Fig. 4

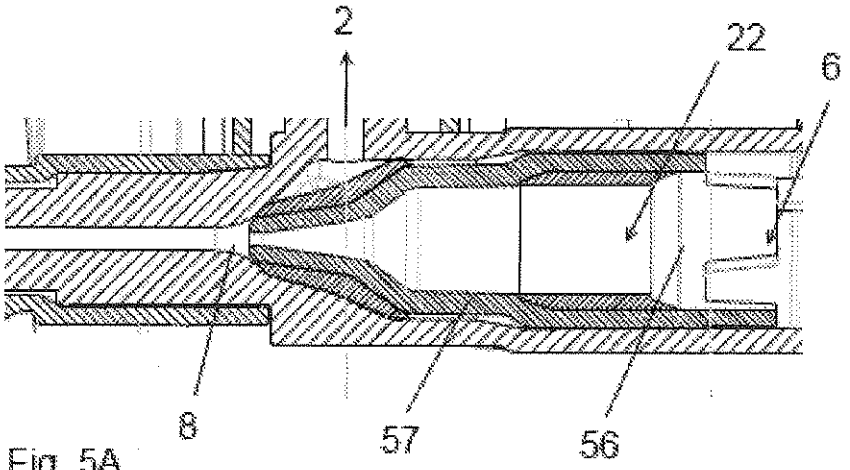

Fig. 5A

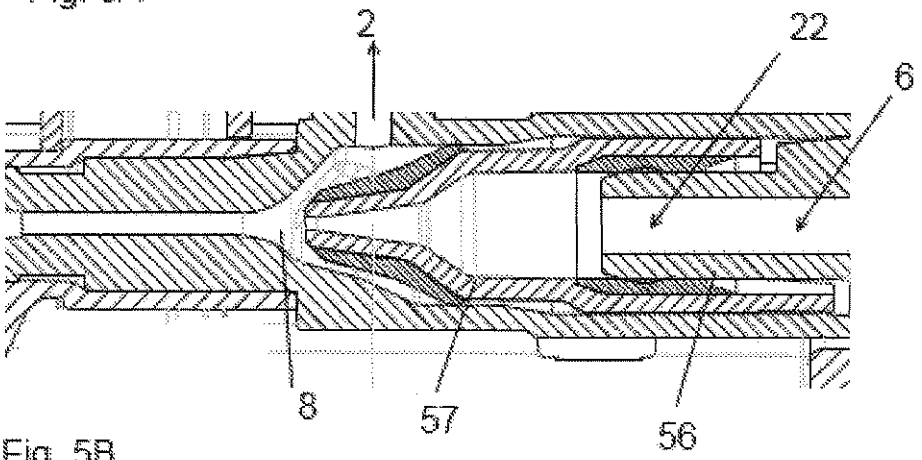

Fig. 5B

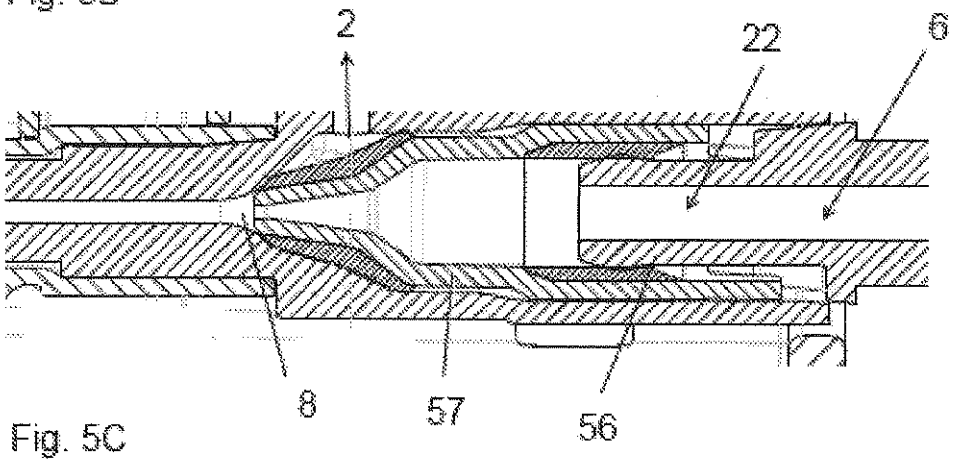

Fig. 5C