[図1]

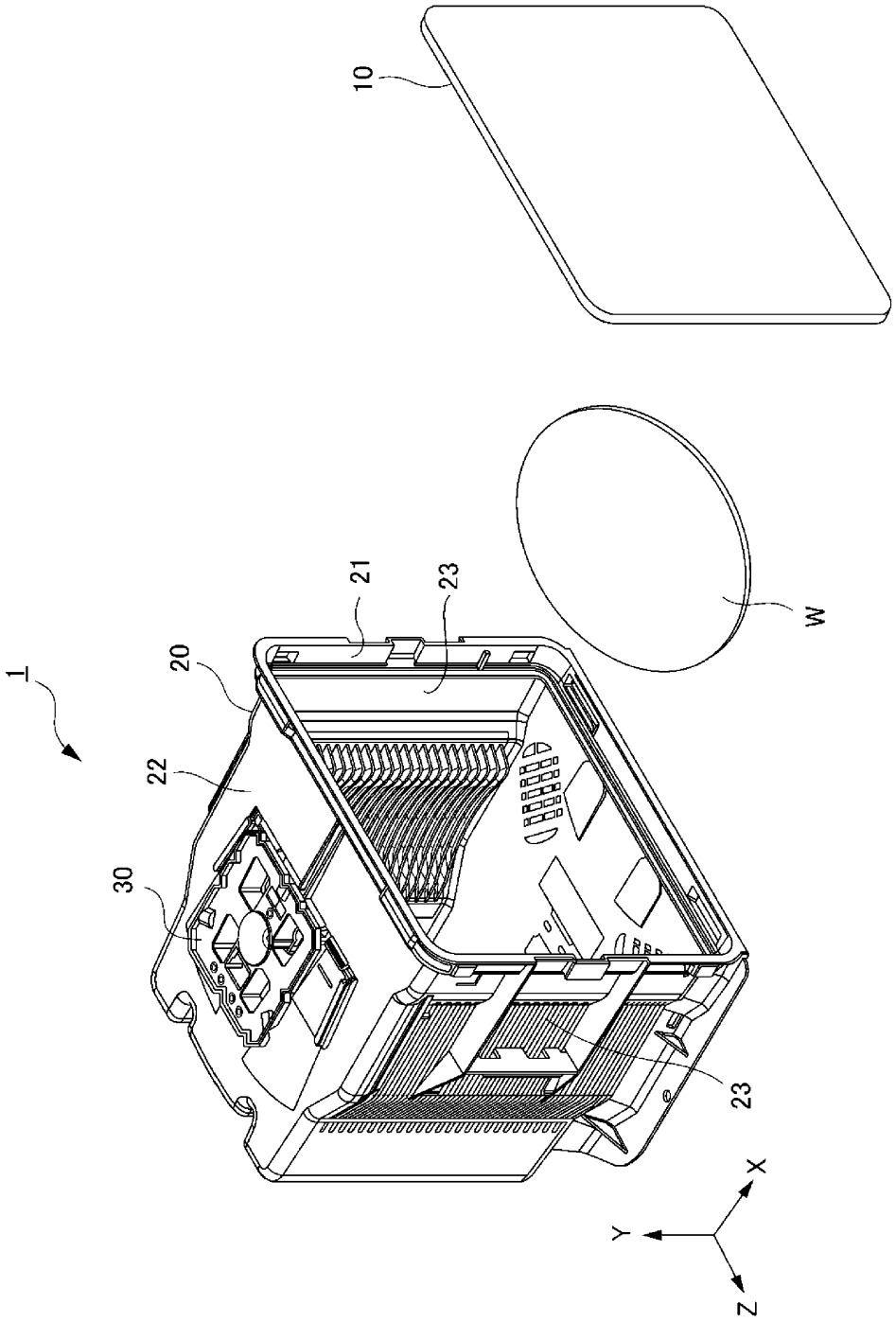

[図2]

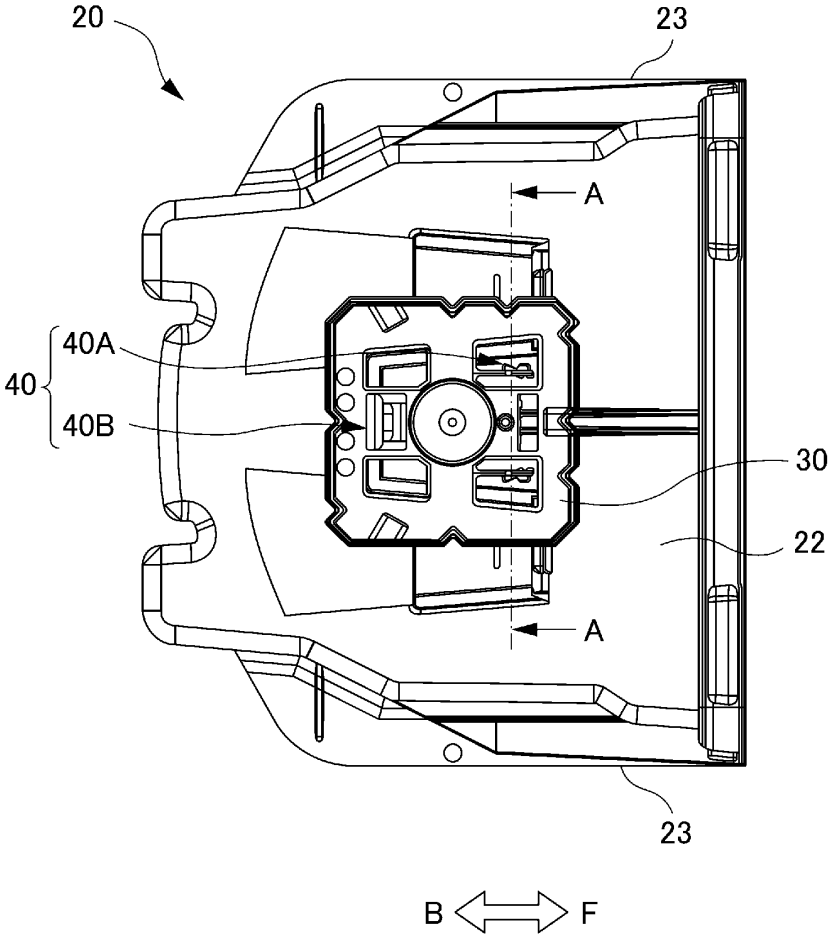

[図3]

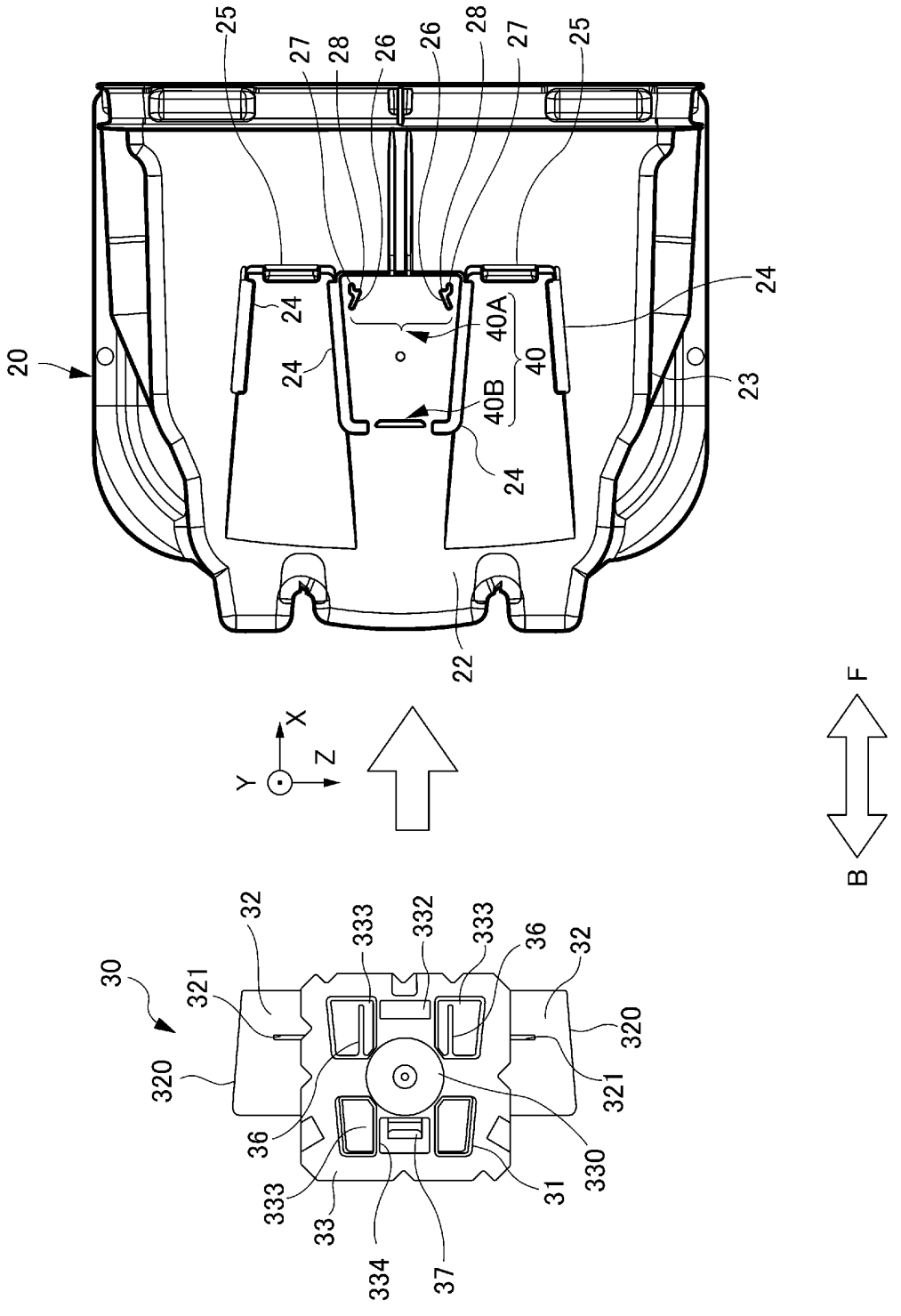
25
27
28
26
26
28
27
25
24
24
40A
40
40B
24
24
20
23
22
X
Y
Z
F
B
30
32
333
332
333
36
32
321
320
320
321
36
330
333
31
33
334
37

[図4]

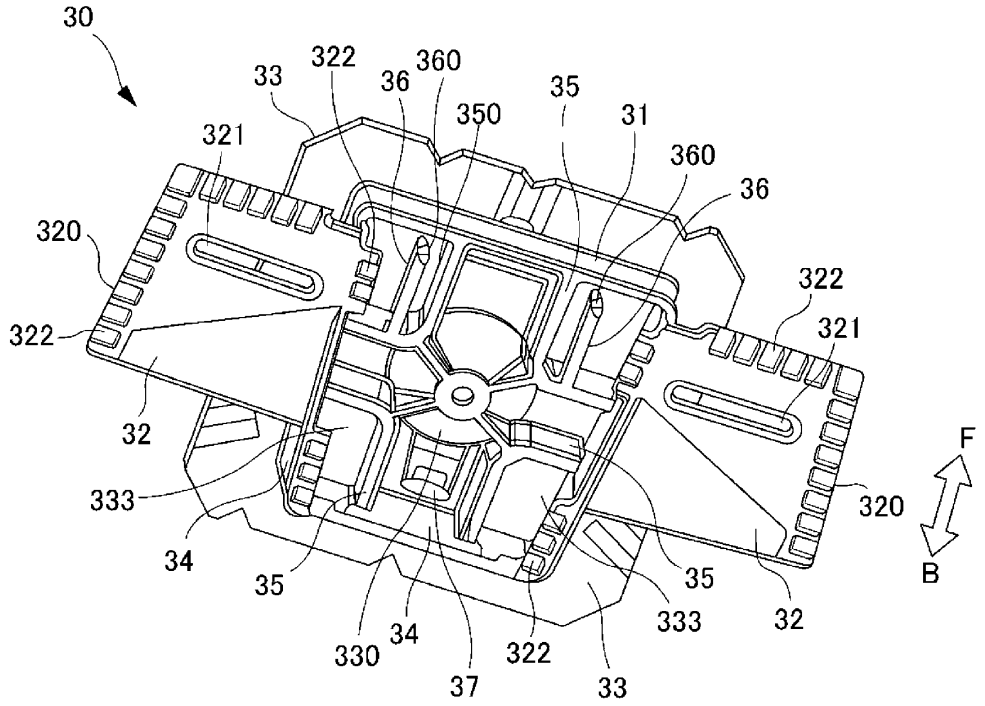
30
33
322
36
360
35
350
31
321
360
36
320
322
322
321
32
333
34
35
35
333
32
320
F
B
330
34
37
322
33

[図5]

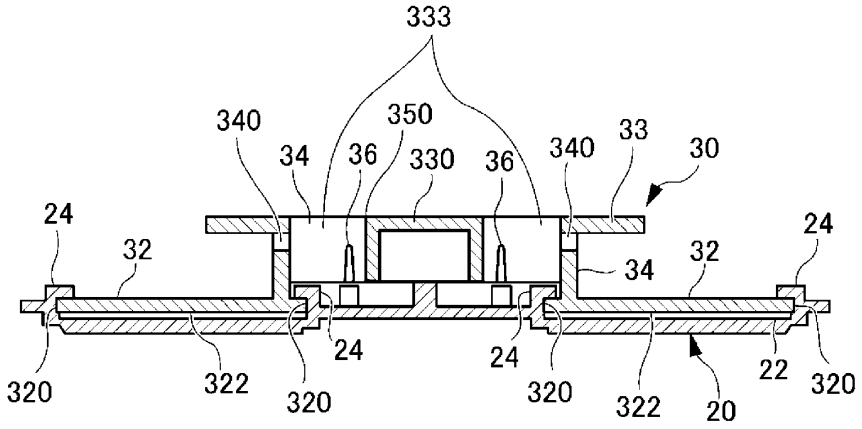
333
340
350
34
36
330
36
340
33
30
24
32
32
24
34
24
24
320
322
320
320
322
20
22
320

[図6]

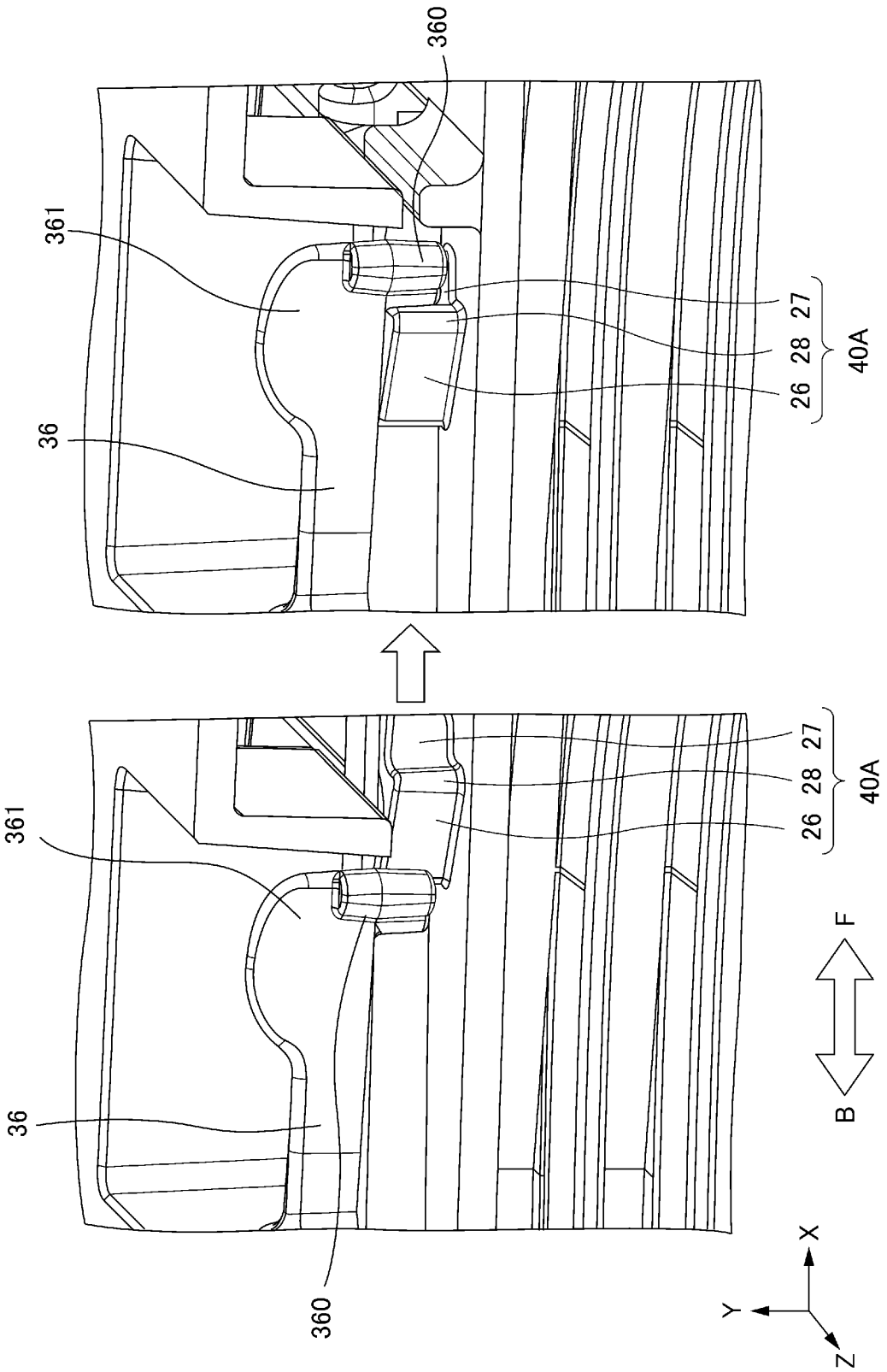

[図7]

