Fig.1.

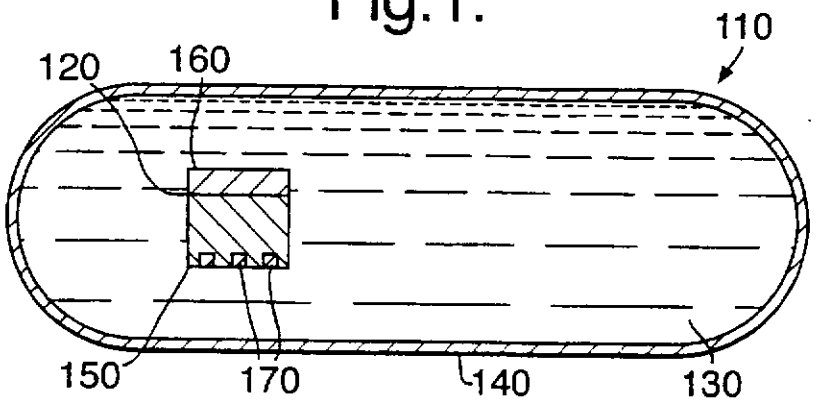

Fig.4.

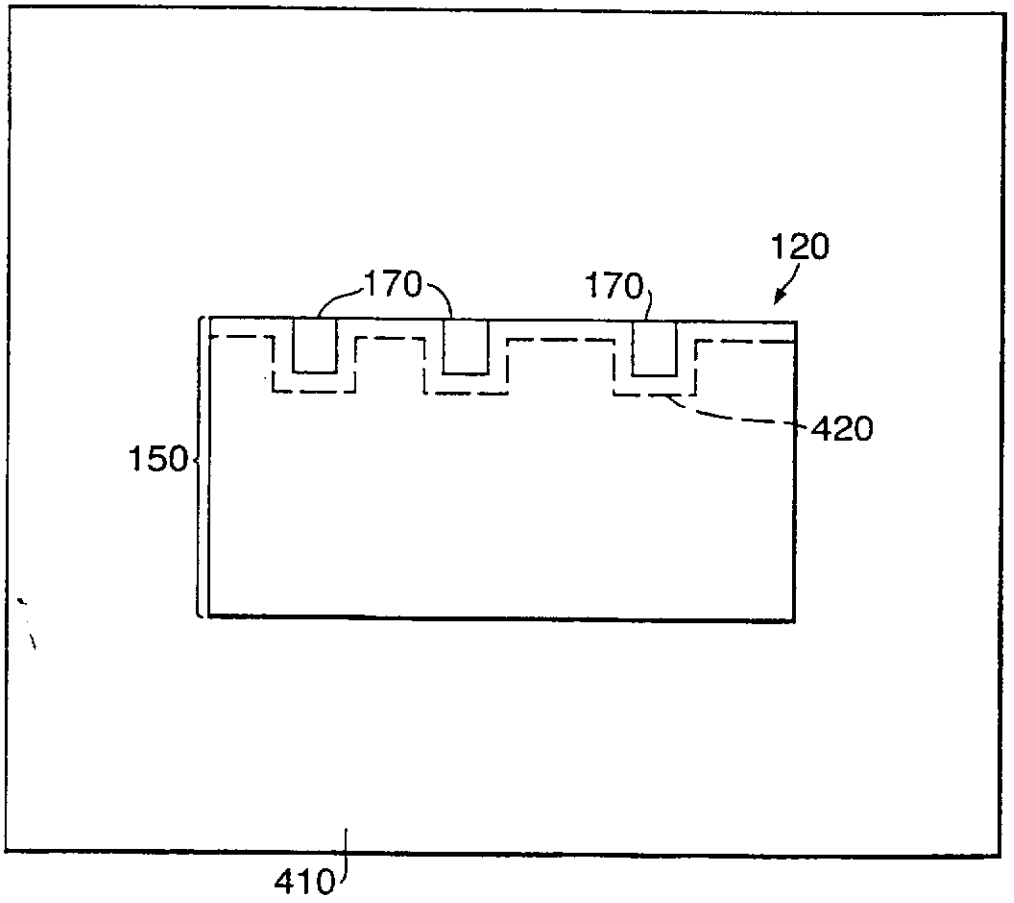

Fig.2.

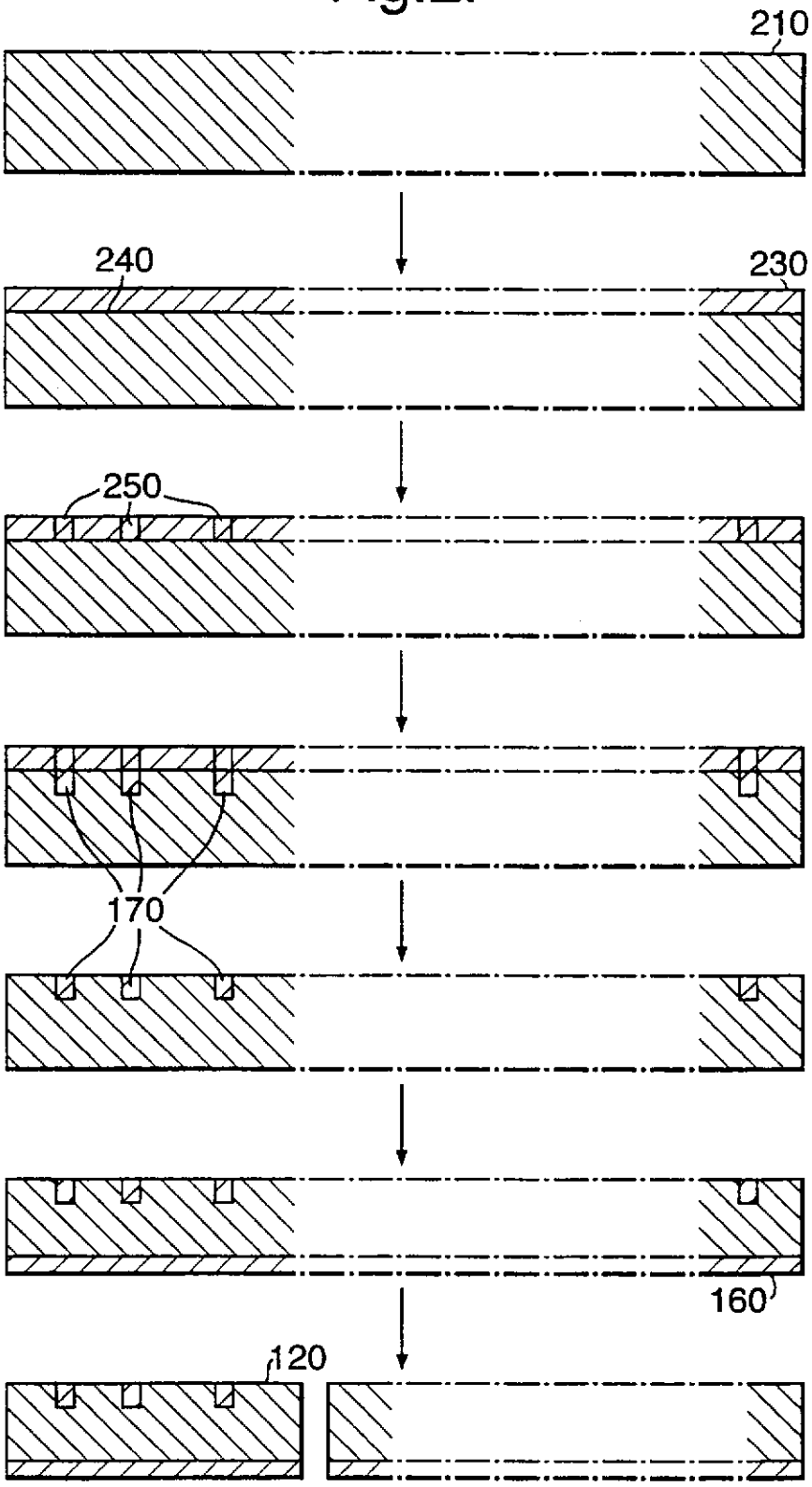

Fig.3a.

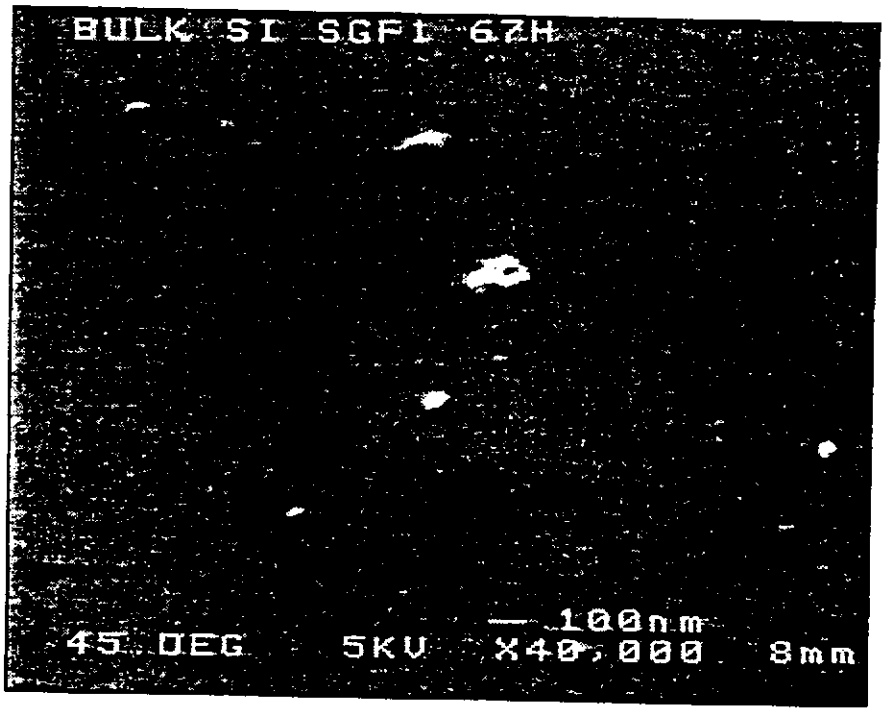
BULK SI SGFI 6ZH
100nm
45.0EG 5KV X40,000 8mm

Fig.3b.

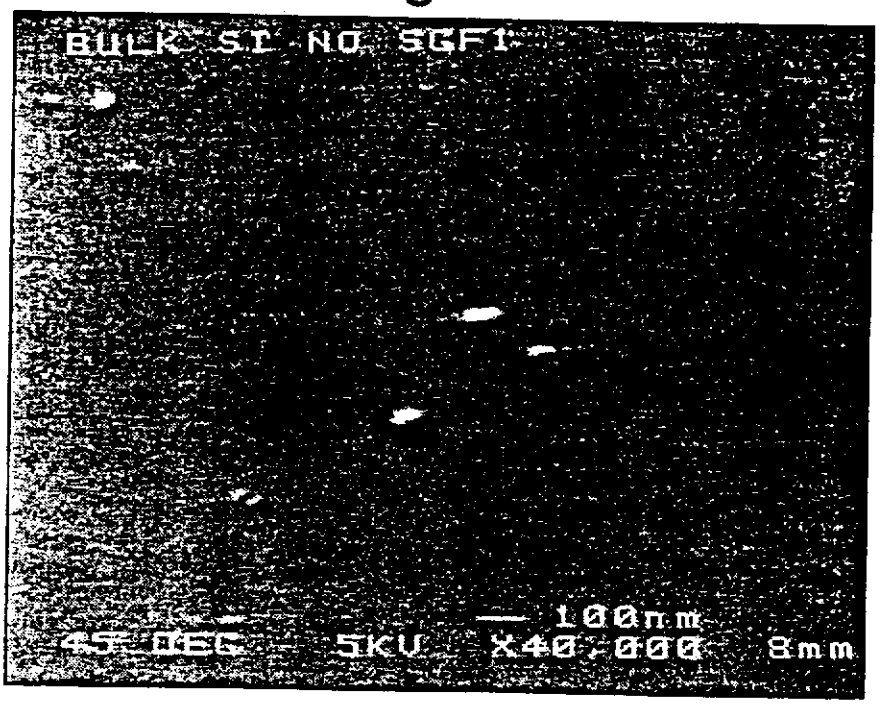
BULK SI NO SGFI
100nm
45.0EG 5KV X40,000 8mm