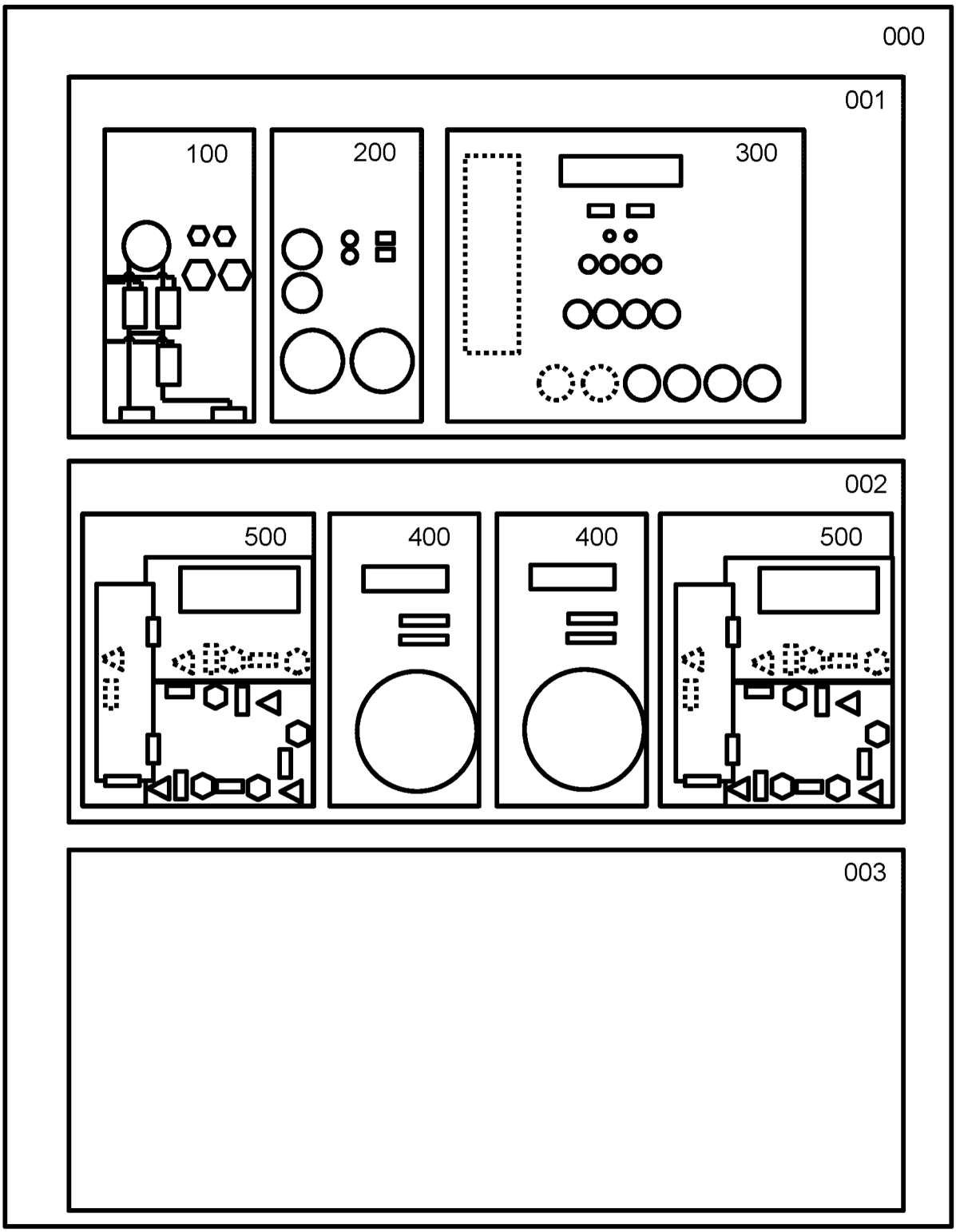


FIG. 1

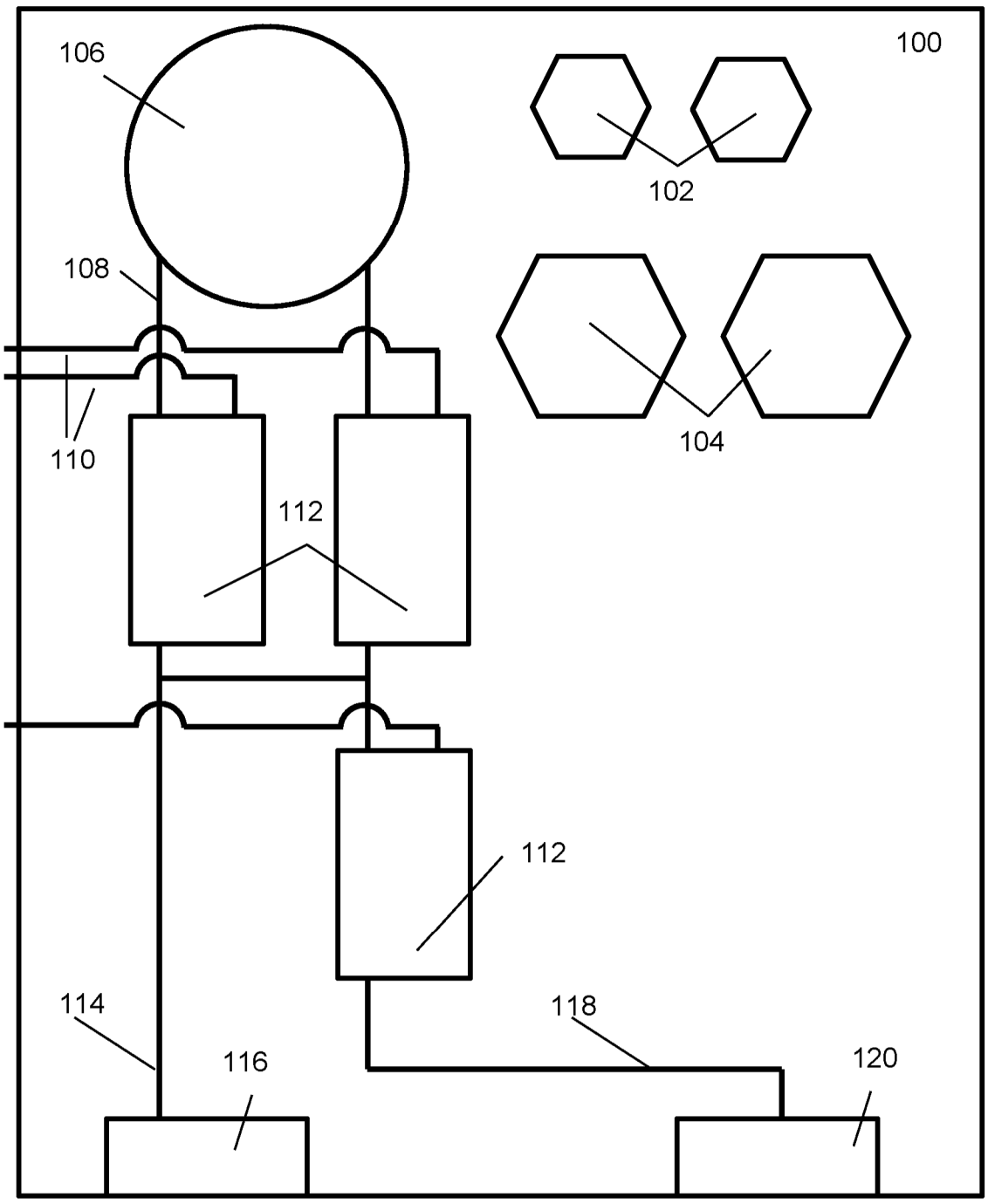


FIG. 2

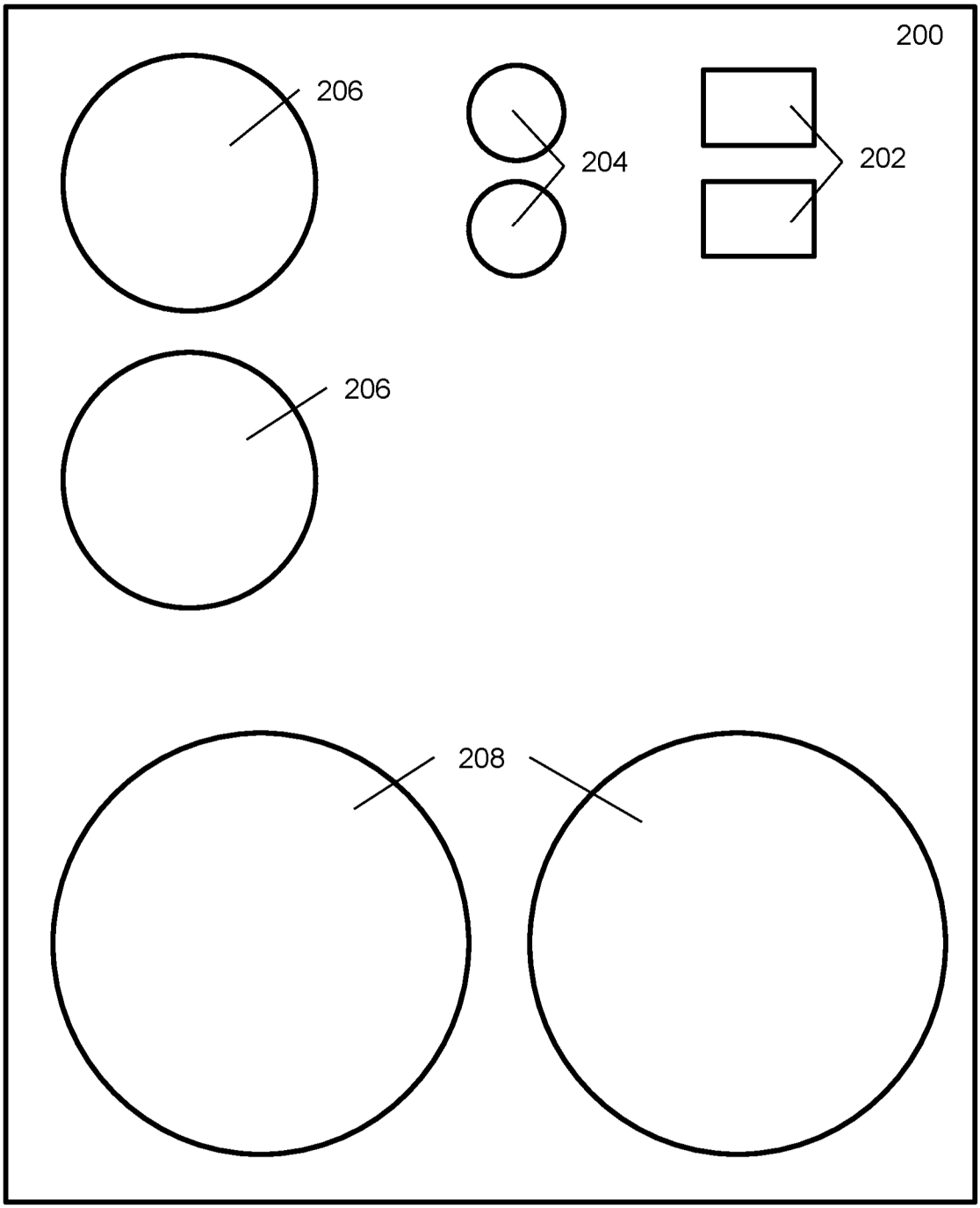


FIG. 3

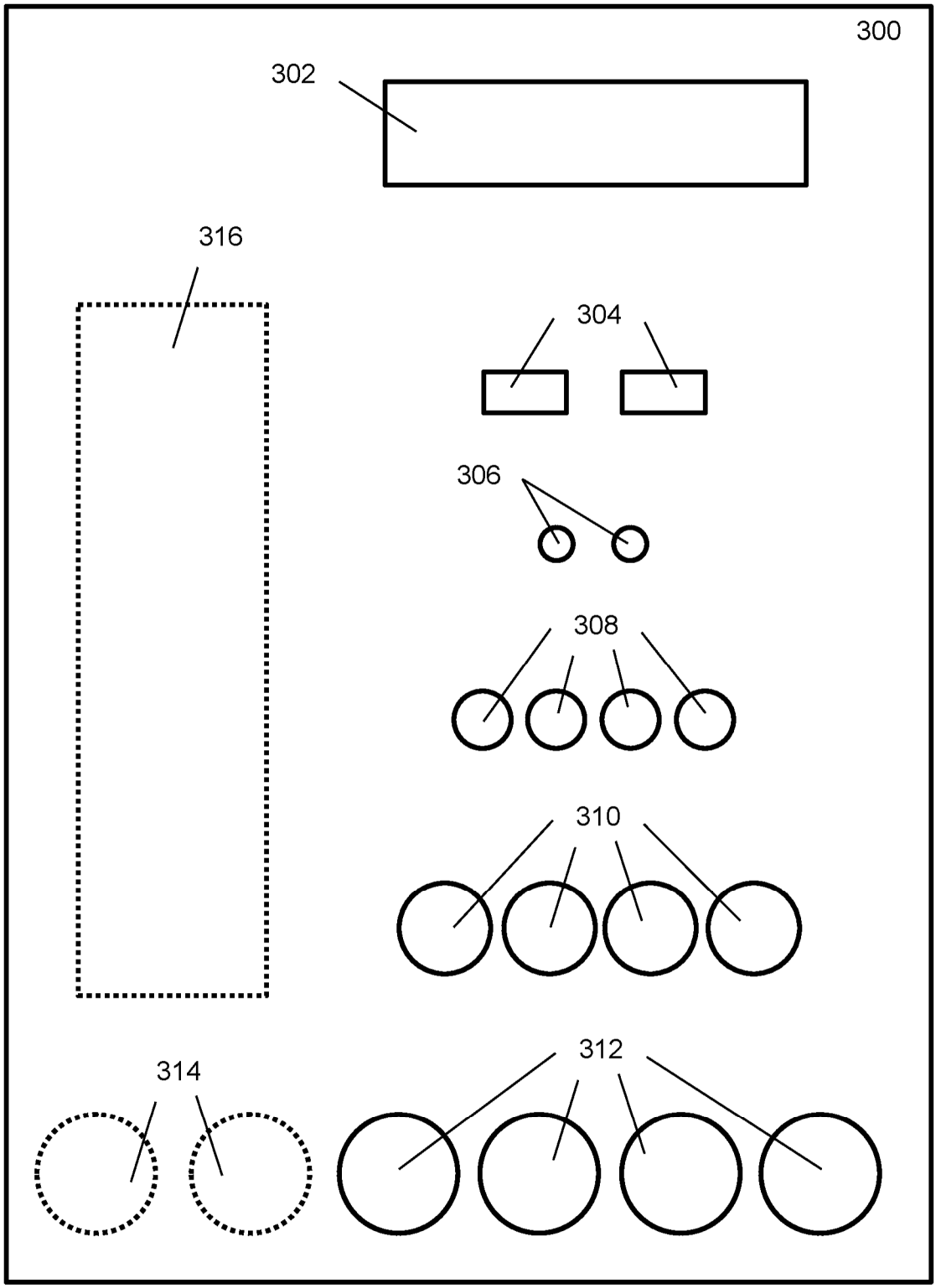


FIG. 4

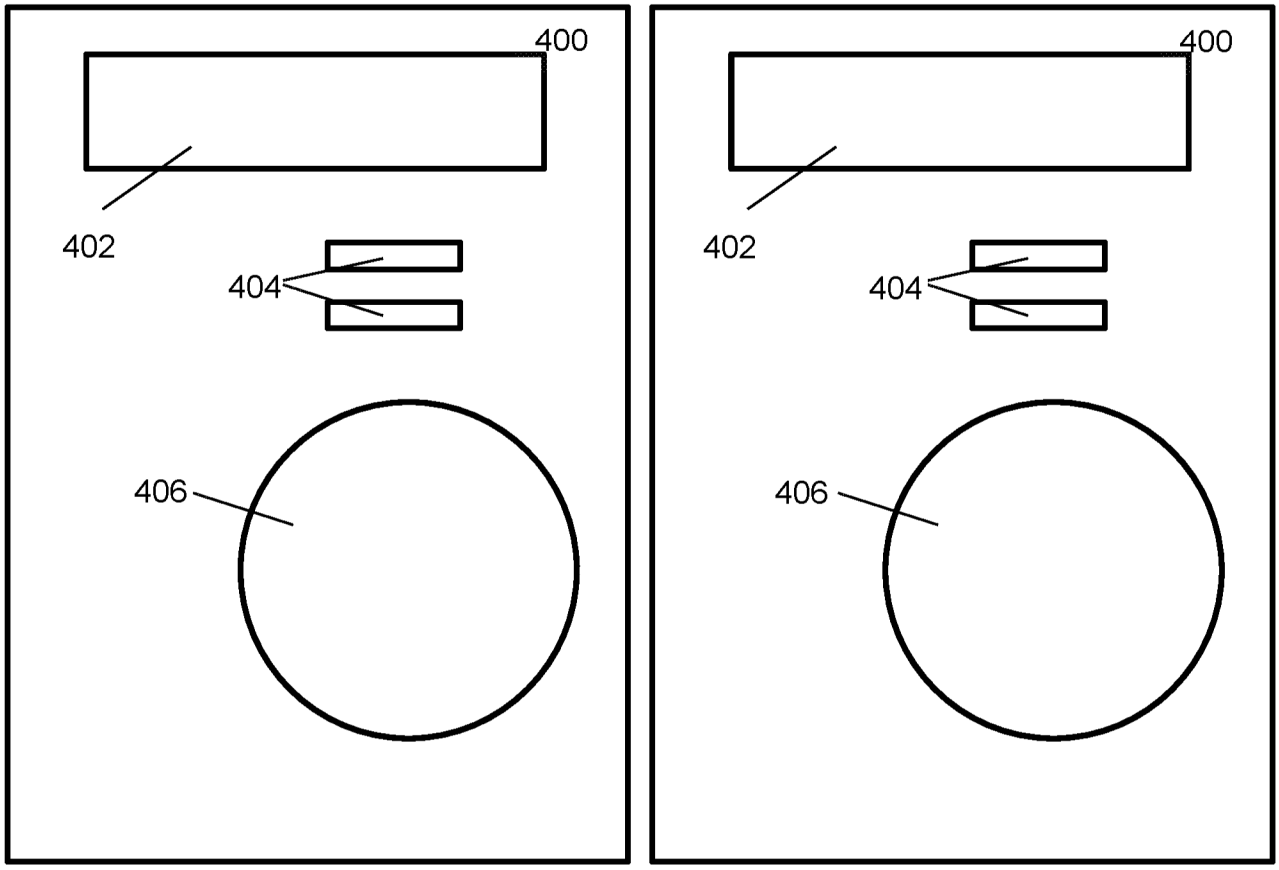


FIG. 5

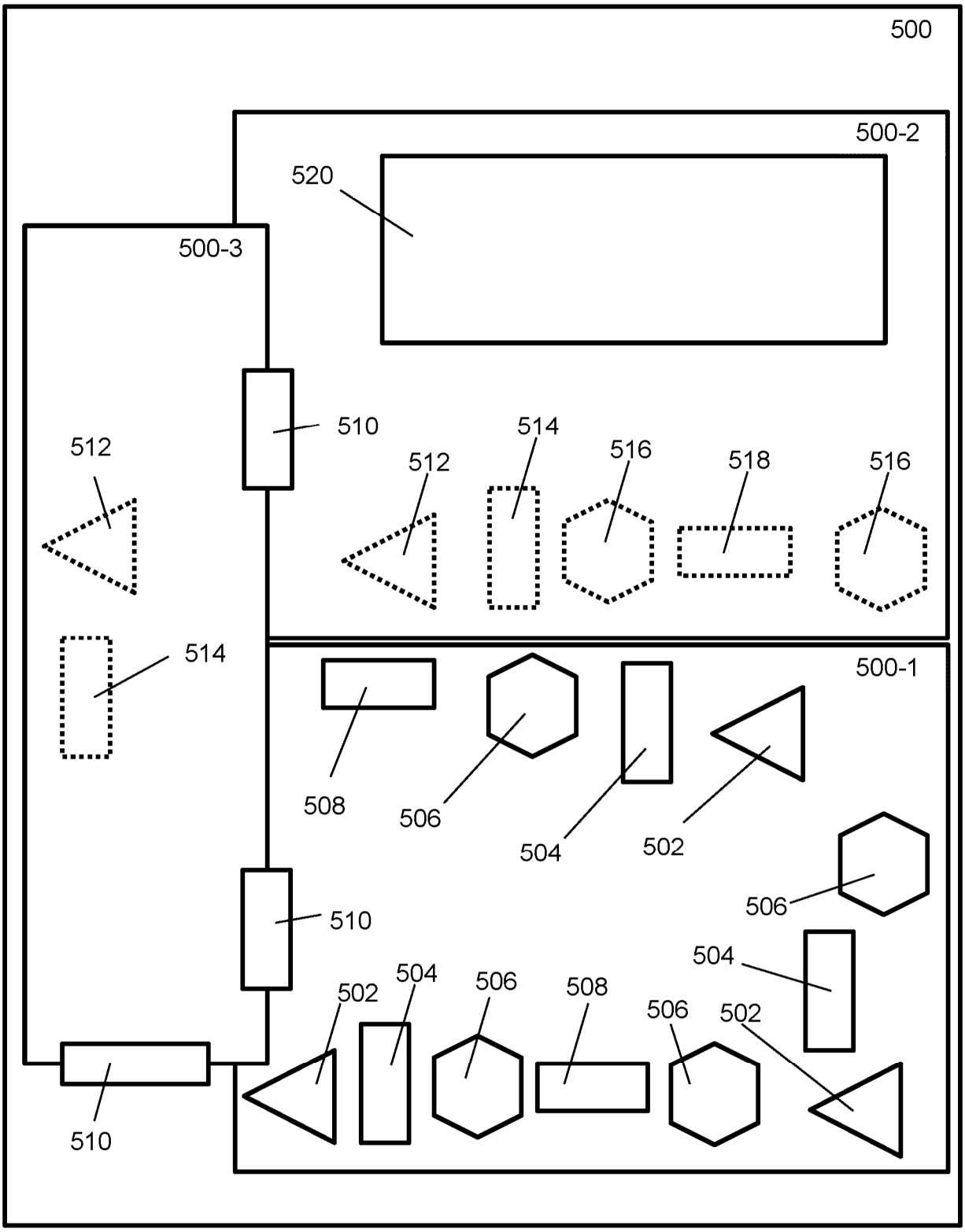
500
500-2
520
500-3
510
512
514
516
518
516
512
514
500-1
508
506
504
502
506
510
504
502
504
506
508
506
502
510

FIG. 6