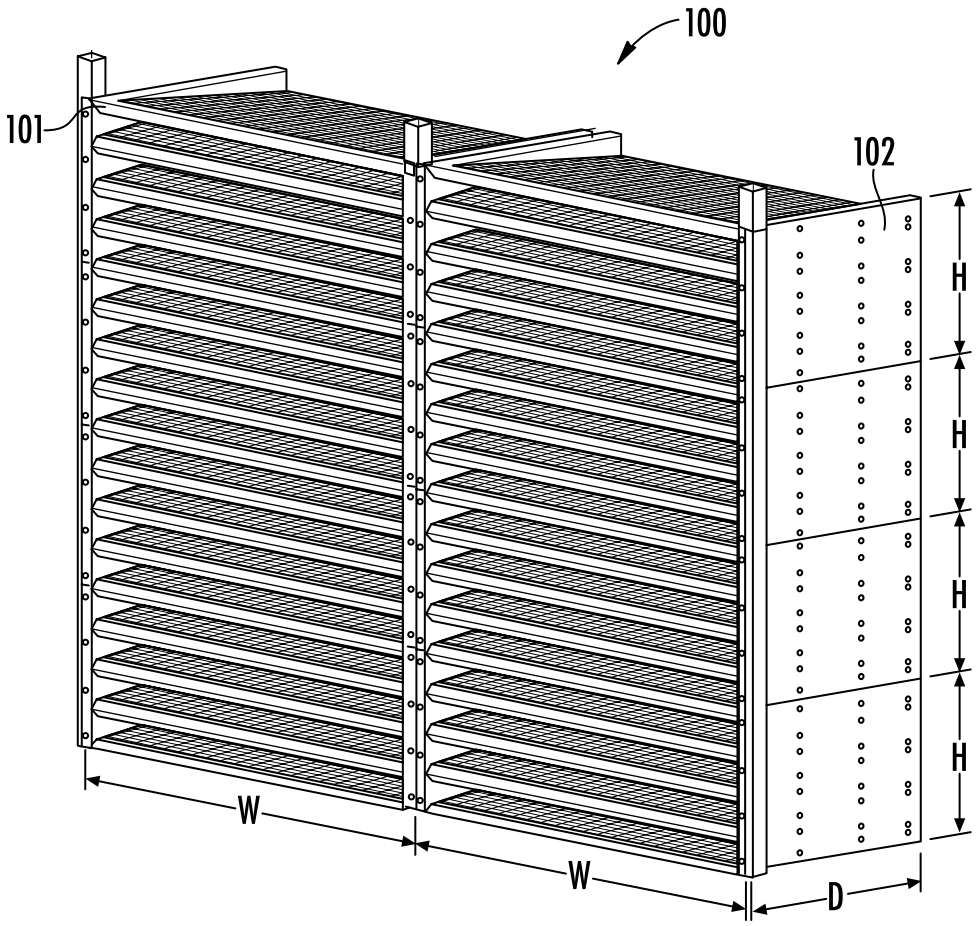

FIG. 1

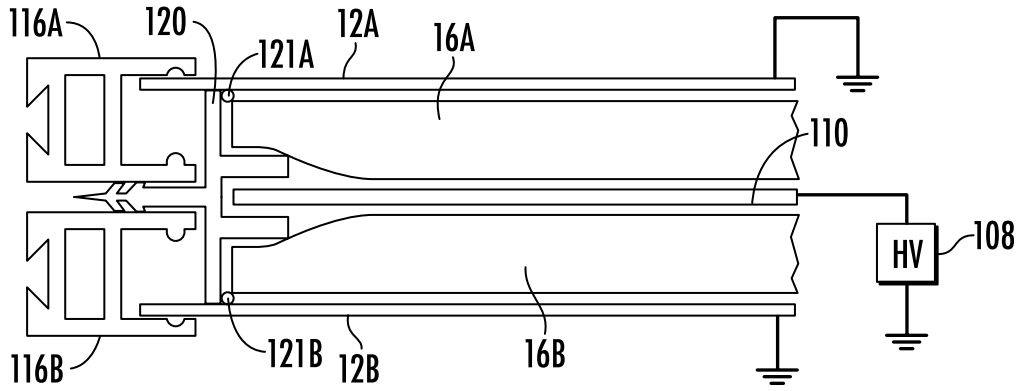
116A
120
121A
12A
16A
110
HV
108
116B
121B
12B
16B

FIG. 2

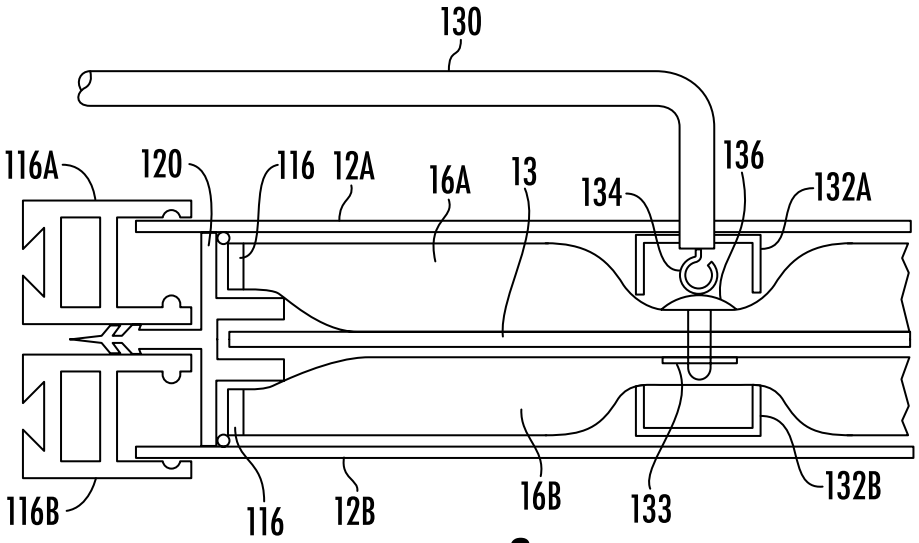
130
116A
120
116
12A
16A
13
134
136
132A
116B
116
12B
16B
133
132B

FIG. 3

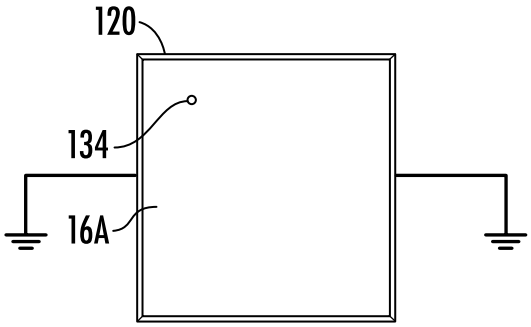

FIG. 4

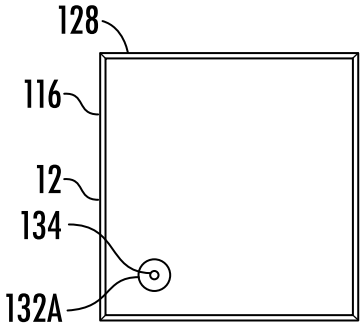

FIG. 5

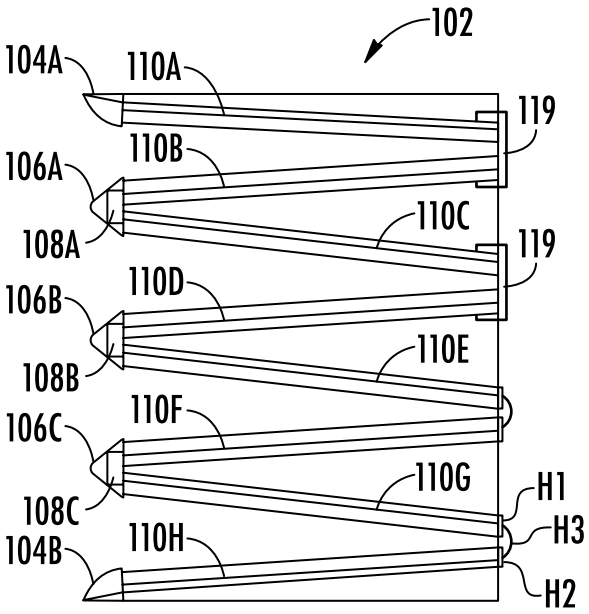

FIG. 6

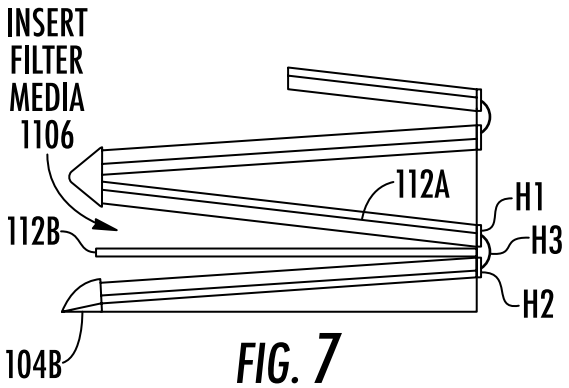

FIG. 7

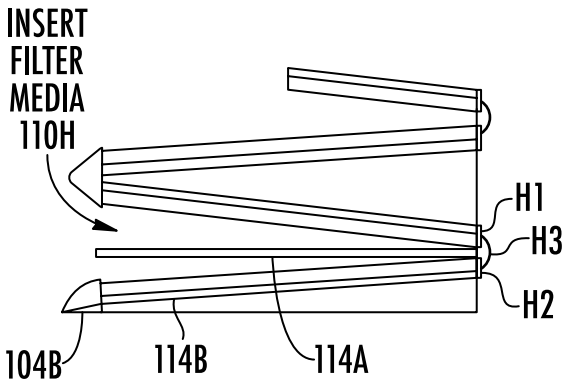

FIG. 8

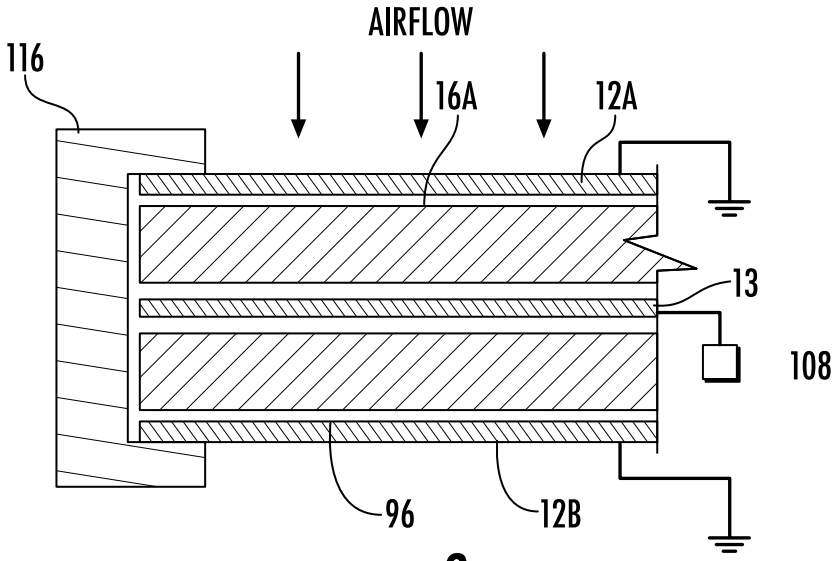
AIRFLOW
116
16A
12A
13
108
96
12B

FIG. 9

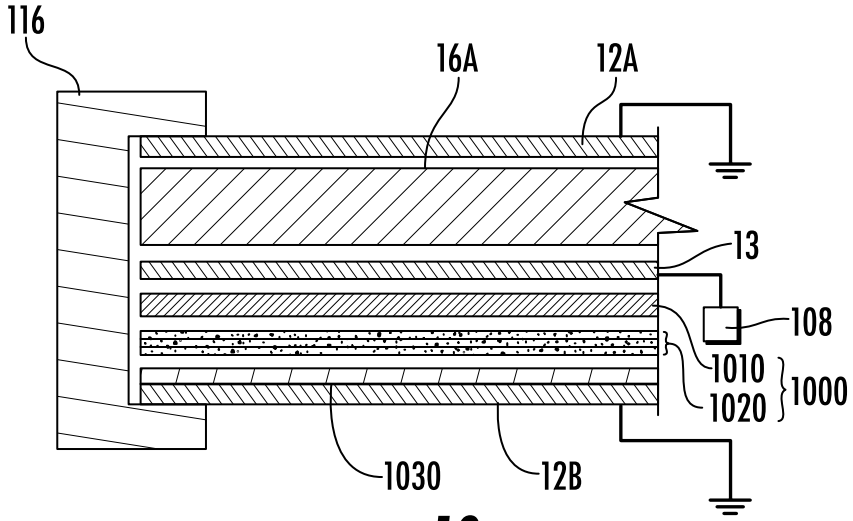
116
16A
12A
13
108
1010
1020
1000
1030
12B

FIG. 10